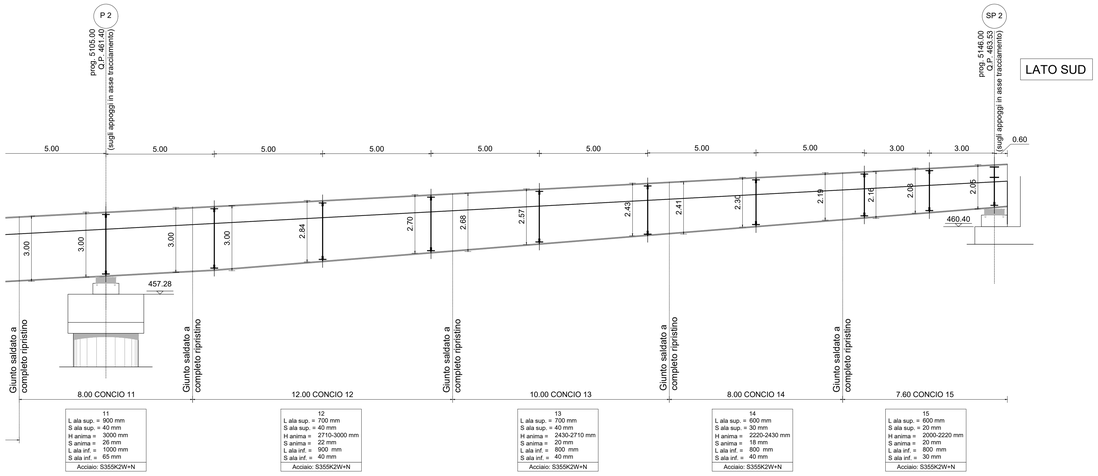

SEZIONE TRASVERSALE IMPALCATO

SCALA 1:50

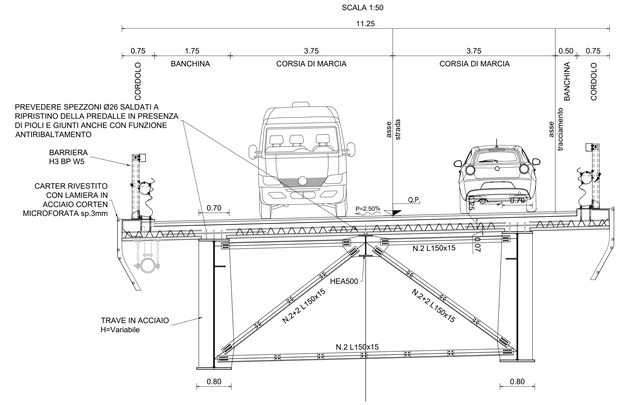

Particolare sagomatura predalles
scala 1:10

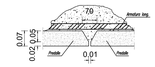

Particolare traliccio tipo
scala 1:10

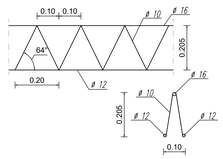

PREDALLE PREFABBRICATA

SCALA 1:10

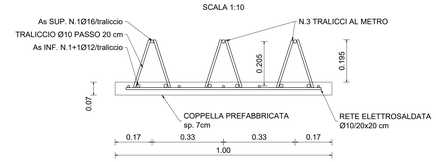

Predalles tipo
Pianta - scala 1:50

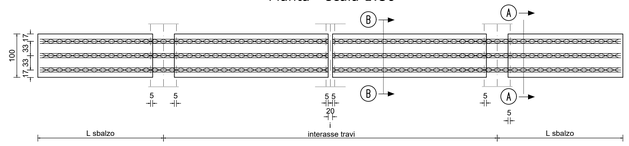

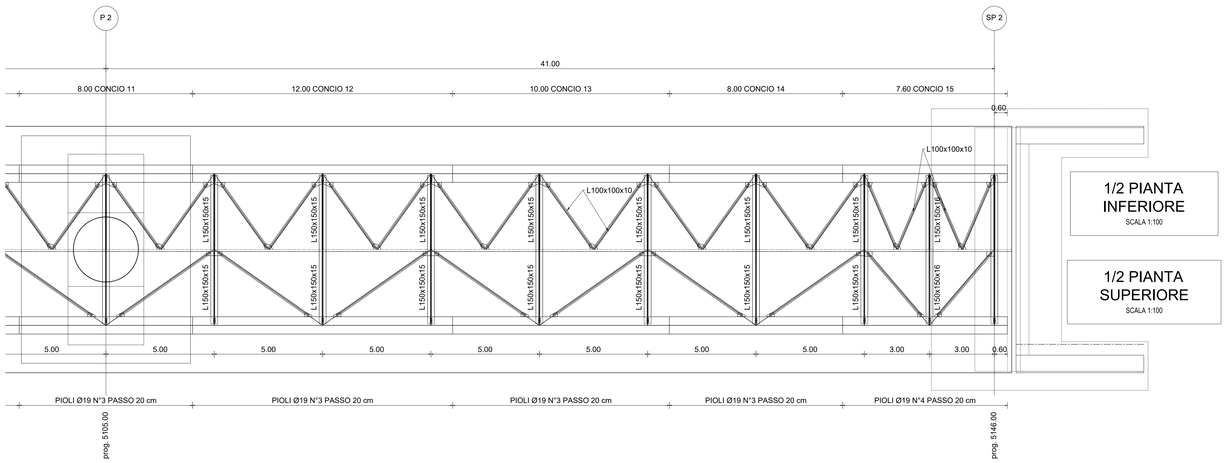

1/2 PIANTA INFERIORE
SCALA 1:100

1/2 PIANTA SUPERIORE
SCALA 1:100

Disposizione armature
scala 1:5

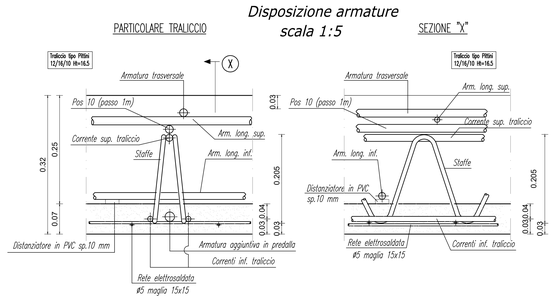

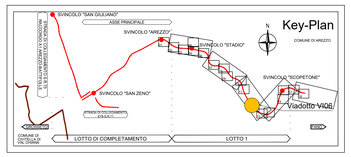

TRAVERSO APPOGGIO SPALLE

SCALA 1:50

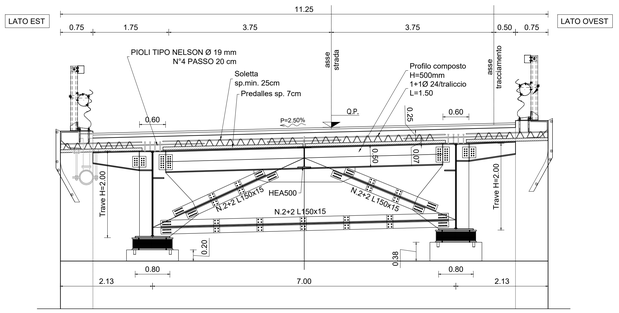

TRAVERSO APPOGGIO PILE

SCALA 1:50

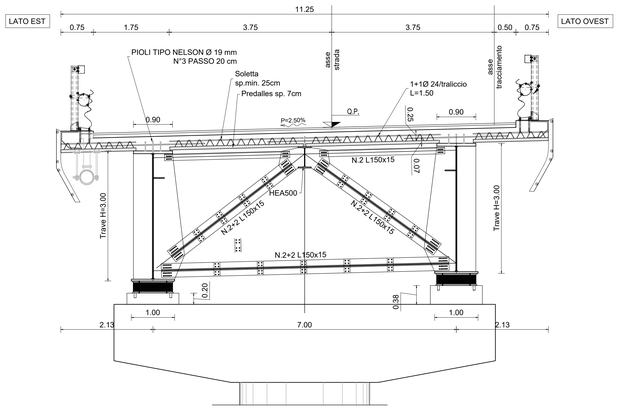

TRAVERSO TIPO CORRENTE

SCALA 1:50

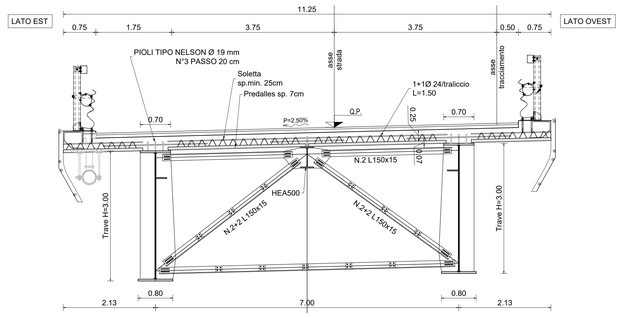

anas
GRUPPO FS ITALIANE

Direzione Progettazione e Realizzazione Lavori

E78 GROSSETO - FANO
Tratto Nodo di Arezzo – Selci – Lama (E45)
Adeguamento a quattro corsie del tratto
San Zeno – Arezzo – Palazzo del Pero, 1° lotto

PROGETTO DEFINITIVO	FI 508

ANAS - DIREZIONE PROGETTAZIONE E REALIZZAZIONE LAVORI

IL GEOLOGO	I PROGETTISTI SPECIALISTICI	PROGETTAZIONE ATI:
Dott. Geol. Roberto Solucci Ordine dei geologi della Regione Lazio n. 633	*Ing. Ambrogio Signorelli* Ordine Ingegneri Provincia di Roma n. A35111	(Mandataria) GPI INGEGNERIA — GESTIONE PROGETTI INGEGNERIA srl (Mandante) cooprogetti
COORDINATORE PER LA SICUREZZA IN FASE DI PROGETTAZIONE *Arch. Santo Salvatore Vermiglio* Ordine Architetti Provincia di Reggio Calabria n. 1270	*Ing. Moreno Panfili* Ordine Ingegneri Provincia di Perugia n. A863 *Ing. Matteo Bordugo* Ordine Ingegneri Provincia di Pordenone n. 1100	(Mandante) Hengeko (Mandante) SAIM Studio di Architettura e Ingegneria Integrata
VISTO: IL RESP. DEL PROCEDIMENTO *Ing. Francesco Pisani*		IL PROGETTISTA RESPONSABILE DELL'INTEGRAZIONE DELLE PRESTAZIONI SPECIALISTICHE. (DPR207/10 ART 15 COMMA 2) *Dott. Ing. GIORGIO GIUDUCCI*
VISTO: IL RESP. DEL PROGETTO *Arch.Pianif. Marco Colazza*	*Ing. Giuseppe Desto* Ordine Ingegneri Provincia di Roma n. 20629	Dott. Ing. GIORGIO GIUDUCCI Ordine degli Ingegneri della Prov. di Roma n. A14035

OPERE D'ARTE MAGGIORI
Asse principale
VI.06 - Viadotto Le Torri Dir. GROSSETO
Impalcato tav. 2 di 2

CODICE PROGETTO (PROGETTO / LIV.PROG. / ANNO)	NOME FILE	REVISIONE	SCALA
DPFI508D23	P01VI06STRDI04_B CODICE ELAB. P01VI06STRDI04	B	varie

REV.	DESCRIZIONE	DATA	REDATTO	VERIFICATO	APPROVATO
D					
C					
B	Revisione a seguito Istruttoria n°U. 0016028.09-01-2024	Gennaio '24	Cassarini	Bordugo	Giuducci
A	Emissione	Agosto '23	Cassarini	Bordugo	Giuducci