SPALLA 1
VISTA FRONTALE
SCALA 1:100

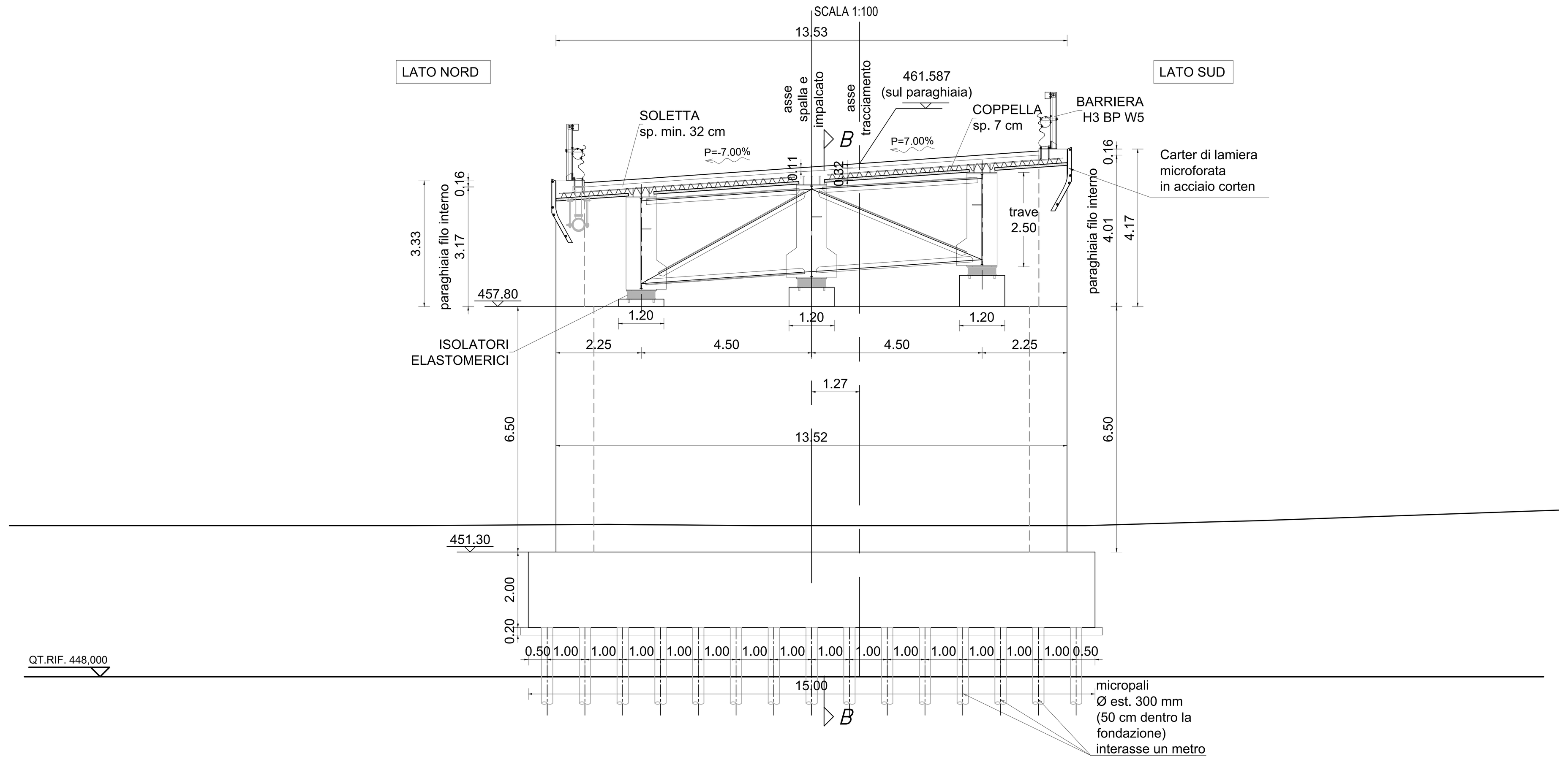

SPALLA 1 - SEZIONE B-B
SCALA 1:100

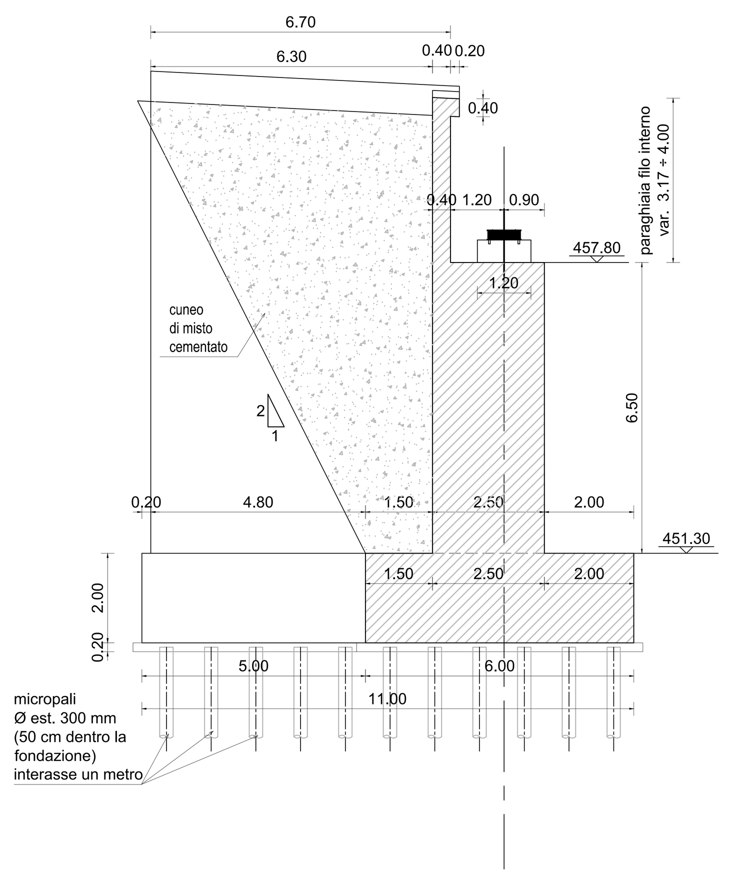

SPALLA 1
PROSPETTO LATERALE NORD
SCALA 1:100

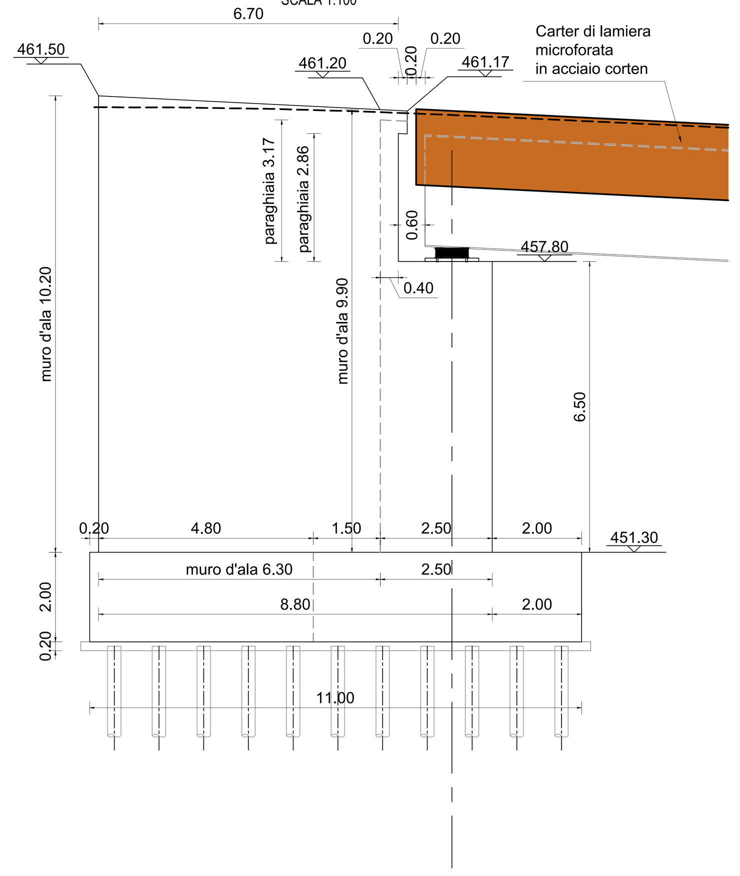

SPALLA 1
PROSPETTO LATERALE SUD
SCALA 1:100

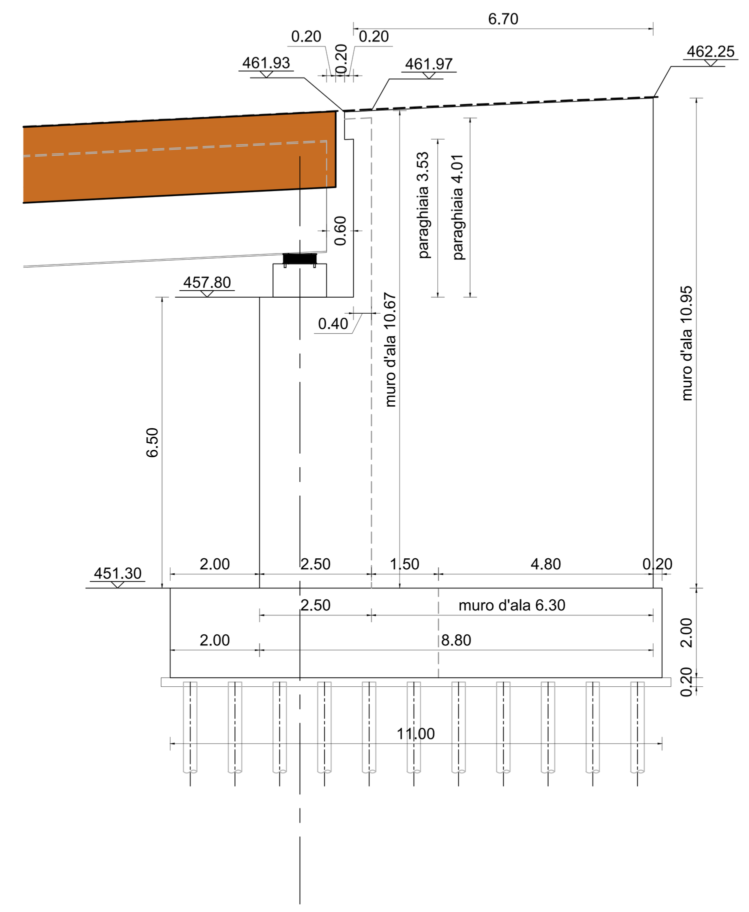

SPALLA 2
VISTA FRONTALE
SCALA 1:100

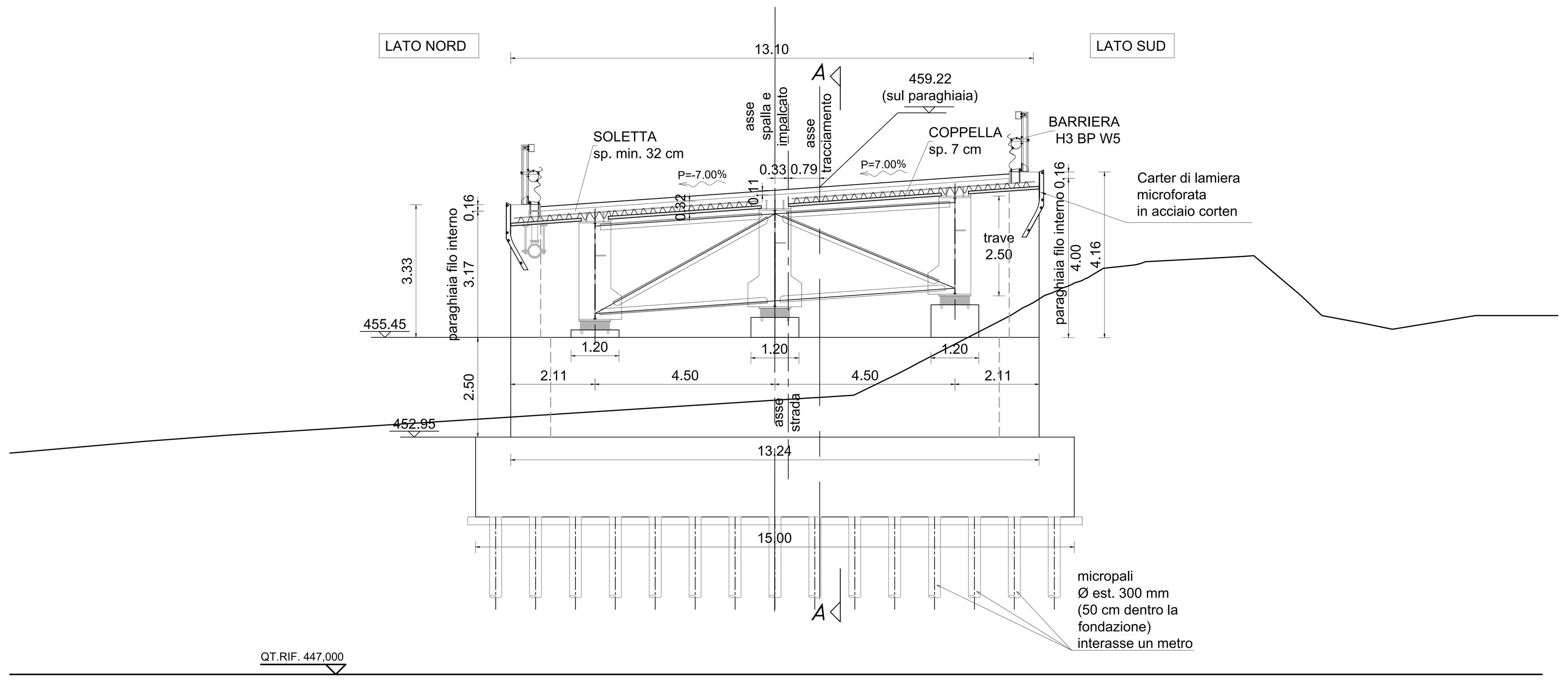

SPALLA 2 - SEZIONE A-A
SCALA 1:100

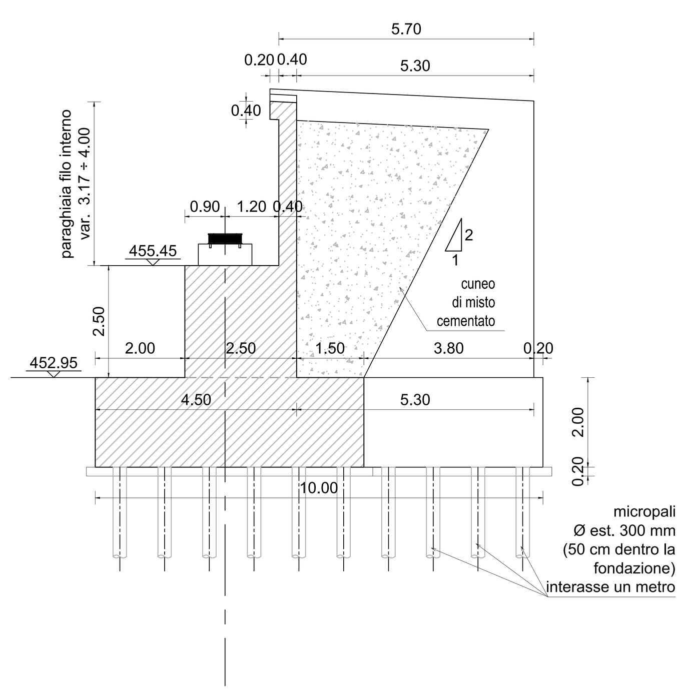

SPALLA 2
PROSPETTO LATERALE NORD
SCALA 1:100

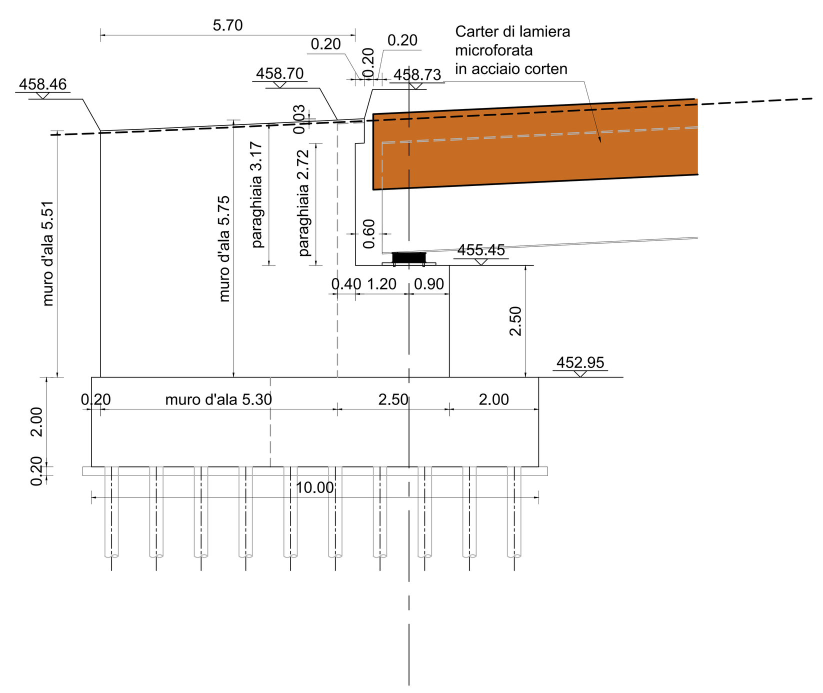

SPALLA 2
PROSPETTO LATERALE SUD
SCALA 1:100

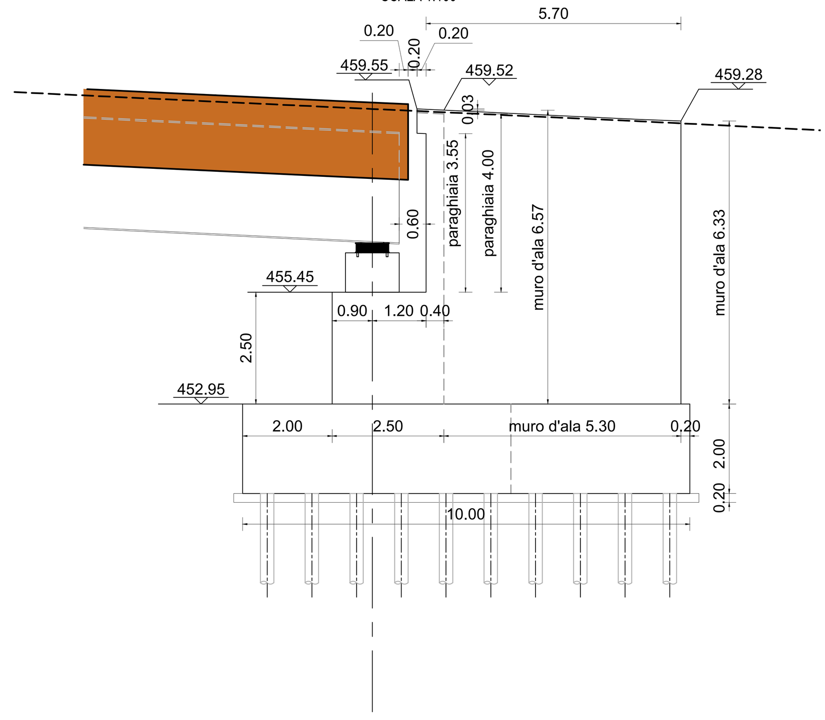

Key-Plan

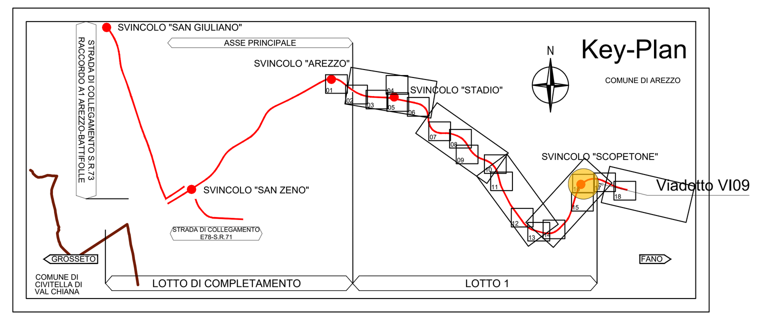

SPALLA 1 - PIANTA
SCALA 1:100

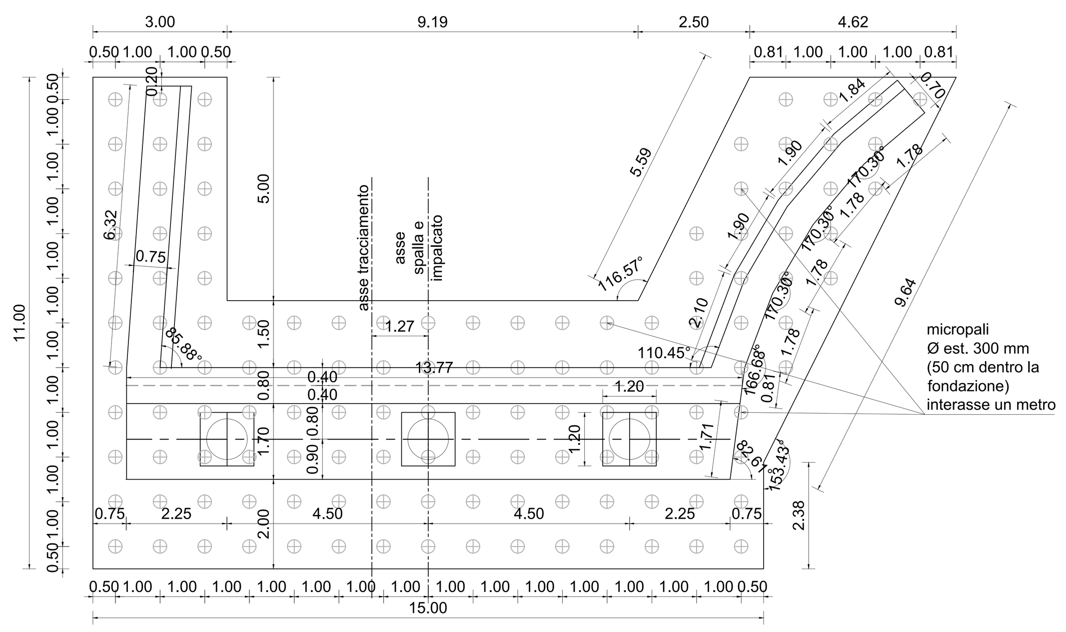

SPALLA 2 - PIANTA
SCALA 1:100

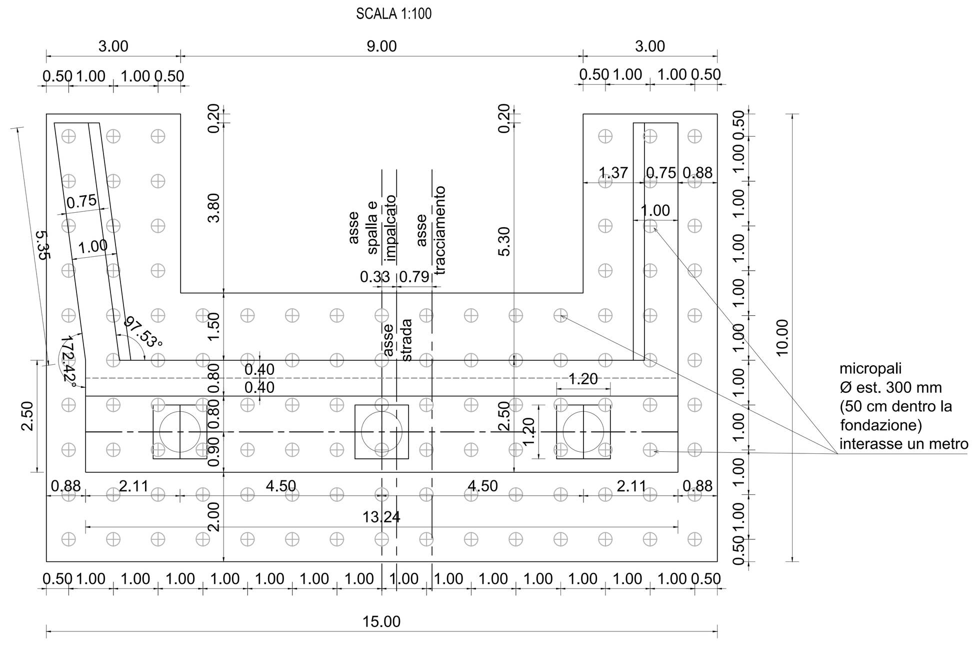

anas GRUPPO FS ITALIANE

Direzione Progettazione e Realizzazione Lavori

E78 GROSSETO - FANO
Tratto Nodo di Arezzo – Selci – Lama (E45)
Adeguamento a quattro corsie del tratto
San Zeno – Arezzo – Palazzo del Pero, 1° lotto

PROGETTO DEFINITIVO	FI 508

ANAS - DIREZIONE PROGETTAZIONE E REALIZZAZIONE LAVORI

IL GEOLOGO	I PROGETTISTI SPECIALISTICI	PROGETTAZIONE ATI:
Dott. Geol. Roberto Salucci Ordine dei geologi della Regione Lazio n. 633	*Ing. Ambrogio Signorelli* Ordine Ingegneri Provincia di Roma n. A35111	(Mandataria) GPI INGEGNERIA GESTIONE PROGETTI INGEGNERIA srl
COORDINATORE PER LA SICUREZZA IN FASE DI PROGETTAZIONE *Arch. Santo Salvatore Vermiglio* Ordine Architetti Provincia di Reggio Calabria n. 1270	*Ing. Moreno Panfili* Ordine Ingegneri Provincia di Perugia n. A2657	(Mandante) cooprogetti
	Ing. Matteo Bordugo Ordine Ingegneri Provincia di Pordenone al n. 790A	(Mandante) engeko
VISTO: IL RESP. DEL PROCEDIMENTO *Ing. Francesco Pisani*		(Mandante) SAIM Studio di Architettura e Ingegneria Moderna
VISTO: IL RESP. DEL PROGETTO *Arch.Pianif. Marco Colazza*	*Ing. Giuseppe Resta* Ordine Ingegneri Provincia di Roma n. 20629	IL PROGETTISTA RESPONSABILE DELL'INNTEGRAZIONE DELLE PRESTAZIONI SPECIALISTICHE. (DPR207/10 ART 15 COMMA 12) : *Dott. Ing. GIORGIO GUIDUCCI*

OPERE D'ARTE MAGGIORI
Asse collegamento Palazzo del Pero
VI.09 - Viadotto Fiumicello
Carpenterie spalle

CODICE PROGETTO	NOME FILE	REVISIONE	SCALA
PROGETTO DPFI508 LIV.PROG D ANNO 23	S01VI09STRCP01_B — CODICE ELAB. S01VI09STRCP01	B	varie

REV.	DESCRIZIONE	DATA	REDATTO	VERIFICATO	APPROVATO
D					
C					
B	Revisione a seguito Istruttoria n°U. 0016028.09-01-2024	Gennaio '24	Cassarini	Bordugo	Guiducci
A	Emissione	Agosto '23	Cassarini	Bordugo	Guiducci