PROFILO LONGITUDINALE MURO OS08

SCALA 1:200

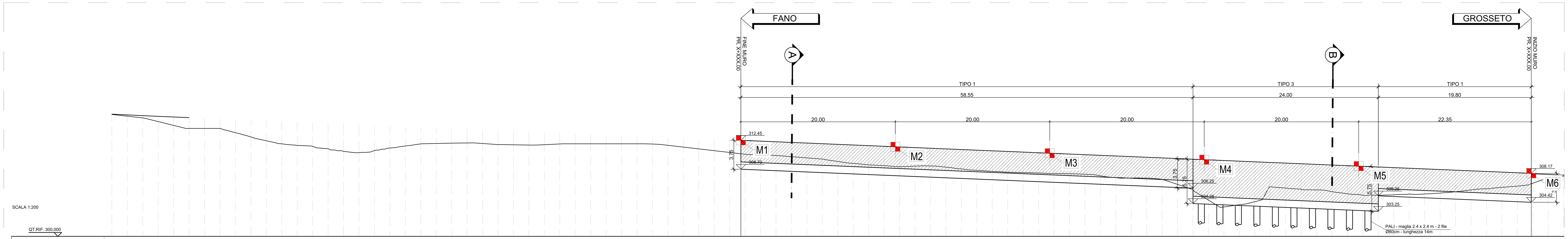

SCALA 1:200

QT.RIF. 300,000

NUMERO SEZIONI	DISTANZE PARZIALI	DISTANZE PROGRESSIVE	QUOTE TERRENO	QUOTE PROGETTO	ETTOMETRICHE
1		0,000	315,804	315,842	0
2	2,000	2,000	315,580	315,747	
3	2,000	4,000	315,357	315,651	
4	2,000	6,000	314,881	315,564	
5	2,000	8,000	314,389	315,480	
6	2,000	10,000	314,000	315,396	
7	2,000	12,000	314,000	315,312	
8	2,000	14,000	314,000	315,228	
9	2,000	16,000	313,451	315,144	
10	2,000	18,000	312,890	315,060	
11	2,000	20,000	312,392	314,976	
12	2,000	22,000	311,997	314,893	
13	2,000	24,000	311,791	314,809	
14	2,000	26,000	311,671	314,725	
15	2,000	28,000	311,355	314,641	
16	2,000	30,000	311,011	314,558	
17	2,000	32,000	310,860	314,474	
18	2,000	34,000	311,128	314,390	
19	2,000	36,000	311,451	314,306	
20	2,000	38,000	311,716	314,223	
21	2,000	40,000	311,988	314,139	
22	2,000	42,000	312,038	314,055	
23	2,000	44,000	312,082	313,971	
24	2,000	46,000	312,111	313,888	
25	2,000	48,000	312,042	313,804	
26	2,000	50,000	311,908	313,720	
27	2,000	52,000	311,872	313,636	
28	2,000	54,000	311,837	313,553	
29	2,000	56,000	311,885	313,469	
30	2,000	58,000	311,980	313,385	
31	2,000	60,000	312,000	313,301	
32	2,000	62,000	312,000	313,218	
33	2,000	64,000	312,000	313,134	
34	2,000	66,000	312,000	313,050	
35	2,000	68,000	312,000	312,966	
36	2,000	70,000	311,969	312,883	
37	2,000	72,000	311,809	312,799	
38	2,000	74,000	311,579	312,715	
39	2,000	76,000	311,347	312,631	
40	2,000	78,000	311,116	312,548	
41	2,000	80,000	310,883	312,464	
42	2,000	82,000	310,649	312,380	
43	2,000	84,000	310,564	312,296	
44	2,000	86,000	310,480	312,213	
45	2,000	88,000	310,334	312,129	
46	2,000	90,000	310,174	312,045	
47	2,000	92,000	310,011	311,961	
48	2,000	94,000	309,709	311,878	
49	2,000	96,000	309,461	311,794	
50	2,000	98,000	309,274	311,710	
51	2,000	100,000	309,171	311,626	1
52	2,000	102,000	309,020	311,543	
53	2,000	104,000	309,103	311,459	
54	2,000	106,000	309,126	311,375	
55	2,000	108,000	308,971	311,291	
56	2,000	110,000	308,751	311,208	
57	2,000	112,000	308,565	311,124	
58	2,000	114,000	308,427	311,040	
59	2,000	116,000	308,321	310,956	
60	2,000	118,000	308,273	310,873	
61	2,000	120,000	308,209	310,789	
62	2,000	122,000	308,146	310,705	
63	2,000	124,000	308,121	310,621	
64	2,000	126,000	308,054	310,538	
65	2,000	128,000	307,861	310,454	
66	2,000	130,000	307,618	310,370	
67	2,000	132,000	307,550	310,286	
68	2,000	134,000	307,552	310,203	
69	2,000	136,000	307,373	310,119	
70	2,000	138,000	306,736	310,035	
71	2,000	140,000	306,042	309,952	
72	2,000	142,000	304,702	309,868	
73	2,000	144,000	303,814	309,784	
74	2,000	146,000	304,095	309,700	
75	2,000	148,000	304,487	309,617	
76	2,000	150,000	306,427	309,533	
77	2,000	152,000	306,264	309,449	
78	2,000	154,000	306,119	309,365	
79	2,000	156,000	306,027	309,282	
80	2,000	158,000	305,801	309,198	
81	2,000	160,000	305,519	309,114	
82	2,000	162,000	305,342	309,030	
83	2,000	164,000	305,338	308,947	
84	2,000	166,000	305,386	308,863	
85	2,000	168,000	305,485	308,779	
86	2,000	170,000	305,500	308,695	
87	2,000	172,000	305,604	308,612	
88	2,000	174,000	305,783	308,528	
89	2,000	176,000	306,022	308,444	
90	2,000	178,000	306,164	308,360	
91	2,000	180,000	306,352	308,277	
92	2,000	182,000	306,510	308,193	
93	2,000	184,000	306,881	308,109	
94	2,000	186,000	307,455	308,025	
95	2,000	188,000	307,803	307,942	

VISTA PLANIMETRICA MURO OS08

SCALA 1:200

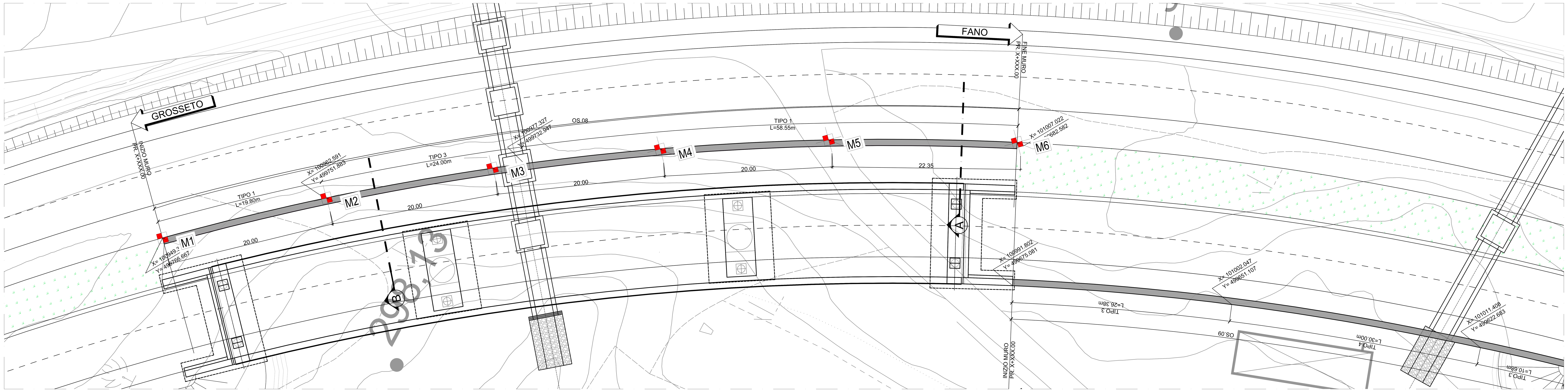

LEGENDA

	DESCRIZIONE	QUANTITÀ
M	Mira ottica (Caposaldo topografico)	6

SEZIONE A-A TIPO 1

SCALA 1:100

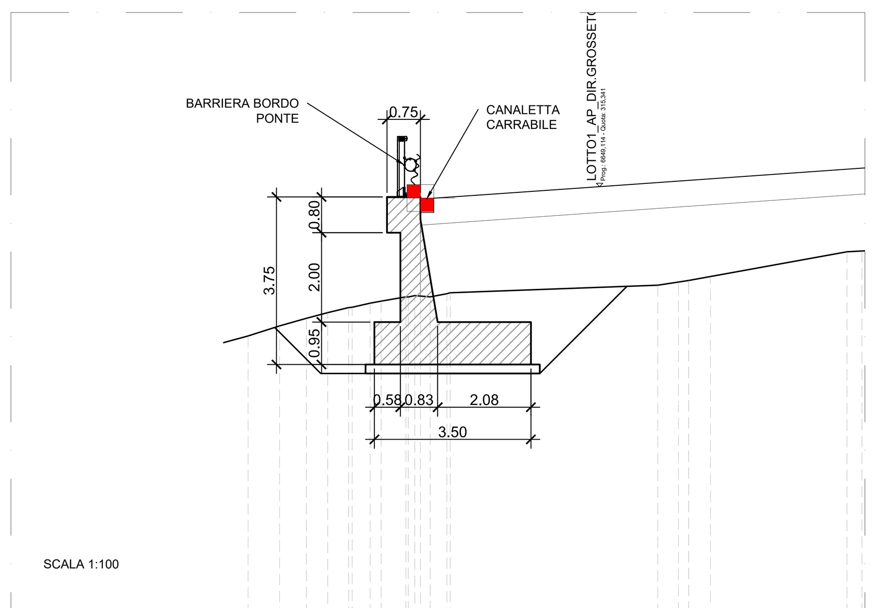

SCALA 1:100

QT.RIF. 305,000

QUOTE TERRENO	311,022 312,000 312,225 312,395 312,523 312,635 312,732 312,780 312,874 312,890 312,872 312,946 312,964 313,134 313,204 313,241 313,329 313,884 313,901
DIST.PARZIALI TERRENO	0,654 0,705 0,602 0,474 0,470 0,405 0,244 0,553 0,372 4,642 0,462 0,487 3,054 0,335
ASSI ESTERNI	
DIST.PARZIALI PROGETTO	4,683 4,000 11,245
QUOTE USURA	315,060 315,341
DIST.PARZIALI USURA	5,338 4,000 9,250

SEZIONE B-B TIPO 3

SCALA 1:100

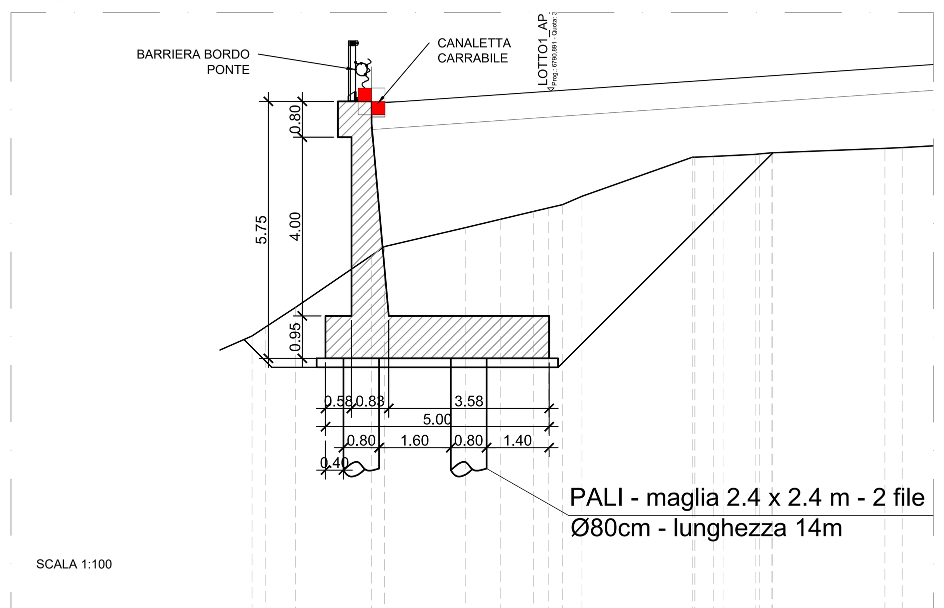

SCALA 1:100

QT.RIF. 297,000

QUOTE TERRENO	304,000 304,201 304,638 305,801 306,000 306,422 306,609 306,784 306,864 306,938 307,124 307,998 308,016 308,026 308,063 308,096 308,099 308,197 308,215 308,215
DIST.PARZIALI TERRENO	,035 0,302 0,668 1,699 0,290 1,803 0,784 0,740 0,332 0,316 0,434 2,471 0,413 0,719 0,273 2,508 0,383 1,15
ASSI ESTERNI	
DIST.PARZIALI PROGETTO	5,762 4,000 11,245
QUOTE USURA	309,198 309,477
DIST.PARZIALI USURA	5,762 4,000 9,250

anas GRUPPO FS ITALIANE

Direzione Progettazione e Realizzazione Lavori

E78 GROSSETO - FANO
Tratto Nodo di Arezzo – Selci – Lama (E45)
Adeguamento a quattro corsie del tratto
San Zeno – Arezzo – Palazzo del Pero, 1° lotto

PROGETTO DEFINITIVO — FI 508

ANAS - DIREZIONE PROGETTAZIONE E REALIZZAZIONE LAVORI

IL GEOLOGO: Dott. Geol. Roberto Salucci — Ordine dei geologi della Regione Lazio n. 633

COORDINATORE PER LA SICUREZZA IN FASE DI PROGETTAZIONE: Arch. Santo Salvatore Vermiglio — Ordine Architetti Provincia di Reggio Calabria n. 1270

VISTO: IL RESP. DEL PROCEDIMENTO: Ing. Francesco Pisani

VISTO: IL RESP. DEL PROGETTO: Arch.Pianif. Marco Colazza

I PROGETTISTI SPECIALISTICI: Ing. Ambrogio Signorelli — Ordine Ingegneri Provincia di Roma n. A35111; Ing. Moreno Panfili — Ordine Ingegneri Provincia di Perugia n. A2657; Ing. Matteo Bordugo — Ordine Ingegneri Provincia di Pordenone al n. 790A; Ing. Giuseppe Resta — Ordine Ingegneri Provincia di Roma n. 20629

PROGETTAZIONE ATI: (Mandataria) GPI INGEGNERIA — GESTIONE PROGETTI INGEGNERIA srl; (Mandante) cooprogetti; (Mandante) engeko; (Mandante) SAIM — Studio di Architettura e Ingegneria Moderna

IL PROGETTISTA RESPONSABILE DELL'INNTEGRAZIONE DELLE PRESTAZIONI SPECIALISTICHE. (DPR207/10 ART 15 COMMA 12) : Dott. Ing. GIORGIO GUIDUCCI

STUDI E INDAGINI
PIANO DI MONITORAGGIO GEOTECNICO
Muri di sostegno
Monitoraggio geotecnico OS.08 – Pianta e Prospetti

CODICE PROGETTO			NOME FILE	REVISIONE	SCALA
PROGETTO: DPFI508	LIV.PROG: D	ANNO: 23	T01GE01MOGDI04_A — CODICE ELAB.: T01GE01MOGDI04	A	VAR.

REV.	DESCRIZIONE	DATA	REDATTO	VERIFICATO	APPROVATO
D					
C					
B					
A	Emissione	Agosto '23	Colleselli	Bordugo	Guiducci