PROFILO LONGITUDINALE MURO OS37

SCALA 1:200

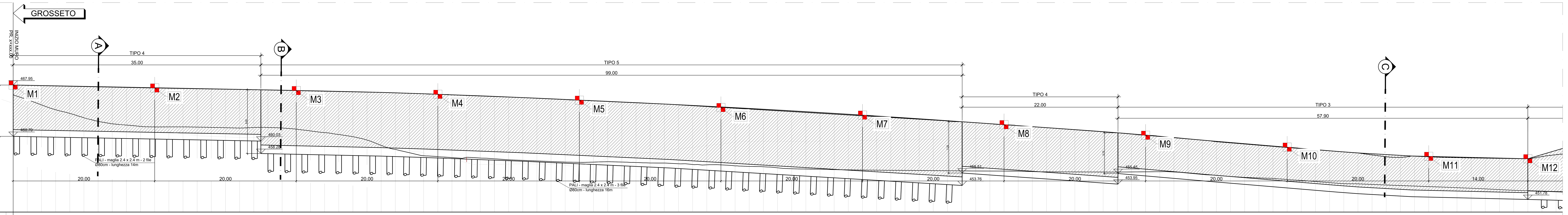

SCALA 1:200

QT.RIF. 450,000

NUMERO SEZIONI	DISTANZE PARZIALI	DISTANZE PROGRESSIVE	QUOTE TERRENO	QUOTE PROGETTO	DIFFERENZA DI QUOTA	ETTOMETRICHE
1		0,000	466,558	467,948	1,390	0
2	2,000	2,000	465,886	467,906	2,019	
3	2,000	4,000	465,141	467,864	2,723	
4	2,000	6,000	464,460	467,821	3,361	
5	2,000	8,000	463,945	467,779	3,834	
6	2,000	10,000	463,320	467,737	4,417	
7	2,000	12,000	462,820	467,696	4,875	
8	2,000	14,000	462,473	467,655	5,182	
9	2,000	16,000	462,286	467,615	5,328	
10	2,000	18,000	462,104	467,576	5,471	
11	2,000	20,000	462,034	467,537	5,503	
12	2,000	22,000	462,040	467,500	5,459	
13	2,000	24,000	462,033	467,464	5,430	
14	2,000	26,000	462,002	467,429	5,426	
15	2,000	28,000	461,957	467,395	5,438	
16	2,000	30,000	461,921	467,362	5,441	
17	2,000	32,000	461,870	467,328	5,458	
18	2,000	34,000	461,947	467,293	5,347	
19	2,000	36,000	461,947	467,258	5,311	
20	2,000	38,000	461,877	467,219	5,343	
21	2,000	40,000	461,711	467,180	5,468	
22	2,000	42,000	461,465	467,138	5,673	
23	2,000	44,000	461,225	467,095	5,870	
24	2,000	46,000	460,958	467,050	6,092	
25	2,000	48,000	460,647	467,004	6,356	
26	2,000	50,000	460,170	466,955	6,785	
27	2,000	52,000	459,420	466,906	7,486	
28	2,000	54,000	458,853	466,849	7,996	
29	2,000	56,000	458,381	466,783	8,402	
30	2,000	58,000	457,967	466,715	8,748	
31	2,000	60,000	457,839	466,644	8,805	
32	2,000	62,000	457,701	466,572	8,870	
33	2,000	64,000	457,725	466,497	8,772	
34	2,000	66,000	457,631	466,420	8,789	
35	2,000	68,000	457,521	466,341	8,821	
36	2,000	70,000	457,386	466,260	8,874	
37	2,000	72,000	457,307	466,176	8,870	
38	2,000	74,000	457,225	466,091	8,866	
39	2,000	76,000	457,137	466,003	8,866	
40	2,000	78,000	457,060	465,912	8,852	
41	2,000	80,000	457,025	465,819	8,794	
42	2,000	82,000	457,058	465,729	8,671	
43	2,000	84,000	457,111	465,640	8,529	
44	2,000	86,000	457,065	465,549	8,484	
45	2,000	88,000	456,994	465,456	8,462	
46	2,000	90,000	456,935	465,361	8,426	
47	2,000	92,000	456,927	465,264	8,337	
48	2,000	94,000	456,825	465,165	8,340	
49	2,000	96,000	456,723	465,065	8,342	
50	2,000	98,000	456,674	464,961	8,288	
51	2,000	100,000	456,671	464,856	8,186	1
52	2,000	102,000	456,527	464,749	8,222	
53	2,000	104,000	456,444	464,641	8,196	
54	2,000	106,000	456,401	464,530	8,129	
55	2,000	108,000	456,253	464,417	8,163	
56	2,000	110,000	456,120	464,302	8,182	
57	2,000	112,000	456,083	464,185	8,102	
58	2,000	114,000	456,060	464,066	8,006	
59	2,000	116,000	455,993	463,945	7,952	
60	2,000	118,000	455,961	463,822	7,861	
61	2,000	120,000	455,935	463,697	7,762	
62	2,000	122,000	455,921	463,571	7,650	
63	2,000	124,000	455,892	463,442	7,550	
64	2,000	126,000	455,891	463,311	7,419	
65	2,000	128,000	455,873	463,177	7,304	
66	2,000	130,000	455,855	463,042	7,188	
67	2,000	132,000	455,837	462,906	7,069	
68	2,000	134,000	455,818	462,767	6,949	
69	2,000	136,000	455,806	462,627	6,821	
70	2,000	138,000	455,794	462,487	6,693	
71	2,000	140,000	455,788	462,347	6,559	
72	2,000	142,000	455,782	462,207	6,425	
73	2,000	144,000	455,720	462,067	6,347	
74	2,000	146,000	455,686	461,927	6,241	
75	2,000	148,000	455,677	461,787	6,110	
76	2,000	150,000	455,674	461,647	5,973	
77	2,000	152,000	455,663	461,507	5,844	
78	2,000	154,000	455,653	461,358	5,705	
79	2,000	156,000	455,653	461,203	5,550	
80	2,000	158,000	455,673	461,044	5,371	
81	2,000	160,000	455,690	460,879	5,189	
82	2,000	162,000	455,707	460,708	5,001	
83	2,000	164,000	455,663	460,531	4,868	
84	2,000	166,000	455,508	460,347	4,839	
85	2,000	168,000	455,319	460,164	4,845	
86	2,000	170,000	455,184	459,942	4,758	
87	2,000	172,000	455,031	459,777	4,747	
88	2,000	174,000	454,902	459,613	4,711	
89	2,000	176,000	454,824	459,450	4,626	
90	2,000	178,000	454,754	459,288	4,534	
91	2,000	180,000	454,614	459,127	4,514	
92	2,000	182,000	454,468	458,968	4,500	
93	2,000	184,000	454,318	458,811	4,493	
94	2,000	186,000	454,164	458,654	4,490	
95	2,000	188,000	454,010	458,499	4,489	
96	2,000	190,000	453,987	458,351	4,364	
97	2,000	192,000	453,901	458,073	4,172	
98	2,000	194,000	453,820	457,824	4,003	
99	2,000	196,000	453,749	457,736	3,987	
100	2,000	198,000	453,677	457,902	4,226	
101	2,000	200,000	453,600	457,812	4,211	2
102	2,000	202,000	453,525	457,721	4,196	
103	2,000	204,000	453,447	457,689	4,242	
104	2,000	206,000	453,367	457,656	4,290	
105	2,000	208,000	453,279	457,624	4,344	
106	2,000	210,000	453,178	457,591	4,414	
107	2,000	212,000	453,075	457,561	4,486	
108	2,000	214,000	453,007	457,530	4,523	
109	2,000	216,000	452,936	457,842	4,906	
110	2,000	218,000	452,864	458,105	5,240	

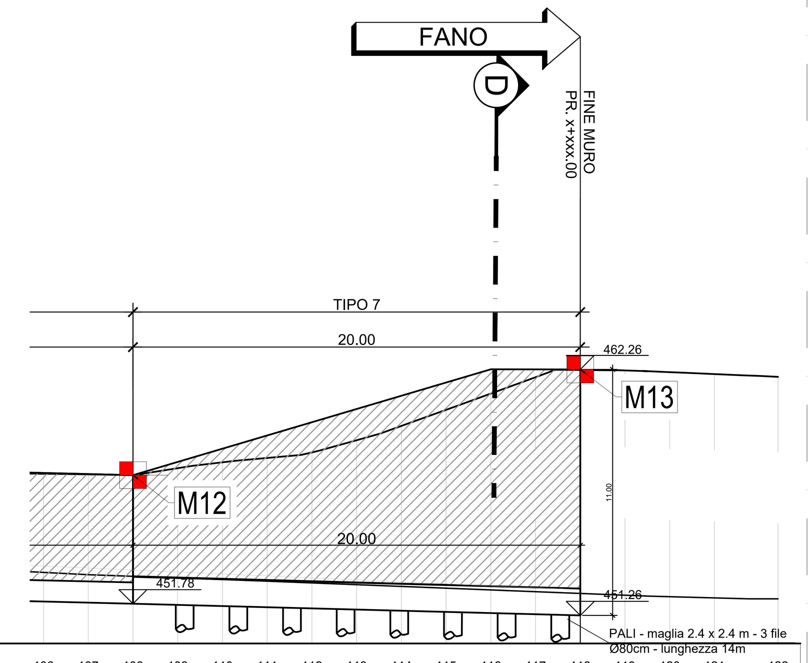

SCALA 1:200

QT.RIF. 450,000

NUMERO SEZIONI	DISTANZE PARZIALI	DISTANZE PROGRESSIVE	QUOTE TERRENO	QUOTE PROGETTO	DIFFERENZA DI QUOTA
106	0	210,000	453,178	457,591	4,414
107	2,000	212,000	453,075	457,561	4,486
108	2,000	214,000	453,007	457,530	4,523
109	2,000	216,000	452,936	457,842	4,906
110	2,000	218,000	452,864	458,105	5,240
111	2,000	220,000	452,789	458,298	5,509
112	2,000	222,000	452,710	458,545	5,836
113	2,000	224,000	452,631	459,088	6,457
114	2,000	226,000	452,552	459,729	7,177
115	2,000	228,000	452,473	460,451	7,978
116	2,000	230,000	452,394	461,180	8,786
117	2,000	232,000	452,315	461,912	9,596
118	2,000	234,000	452,237	462,231	9,995
119	2,000	236,000	452,162	462,213	10,051
120	2,000	238,000	452,092	462,136	10,044
121	2,000	240,000	452,041	462,052	10,011
122	2,844	242,844	452,000	461,923	9,923

ETTOMETRICHE

SEZIONE D-D TIPO 7

SCALA 1:100

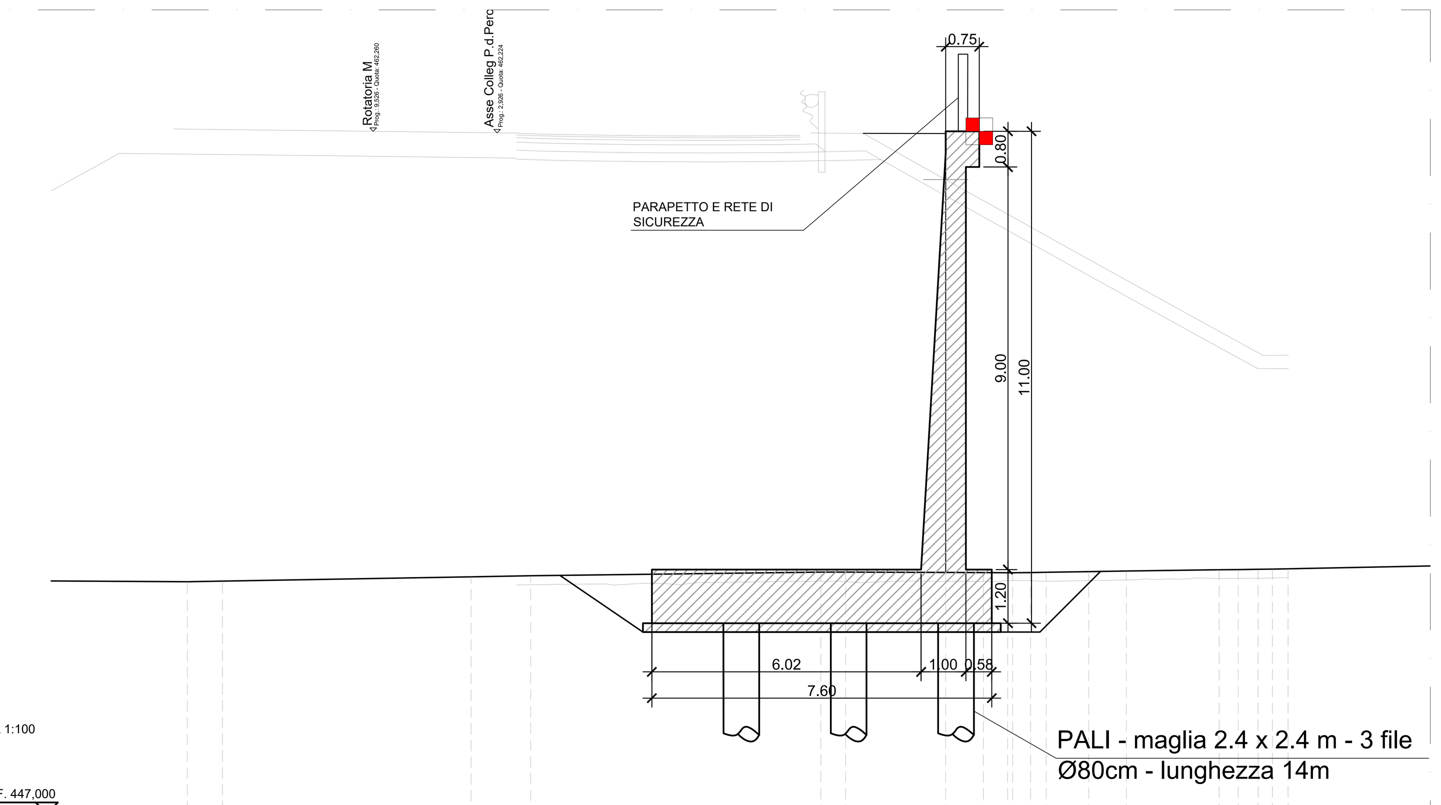

SCALA 1:100

QT.RIF. 447,000

QUOTE TERRENO	452,19 · 452,20 · 452,30 · 452,32 · 452,40 · 452,40 · 452,39 · 452,39 · 452,39 · 452,39 · 452,39 · 452,40 · 452,41 · 452,43 · 452,46 · 452,46 · 452,47 · 452,47 · 452,48
DIST.PARZIALI TERRENO	0,79 · 5,56 · 1,33 · 6,49 · 0,55 · 2,24 · 0,84 · 0,54 · 0,40 · 0,35 · 0,95 · 0,84 · 2,07 · 0,43 · 0,44 · 0,32 · 0,35
DIST.PARZIALI PROGETTO	0,50 · 0,50
QUOTE USURA	
DIST.PARZIALI USURA	

SEZIONE A-A TIPO 4

SCALA 1:100

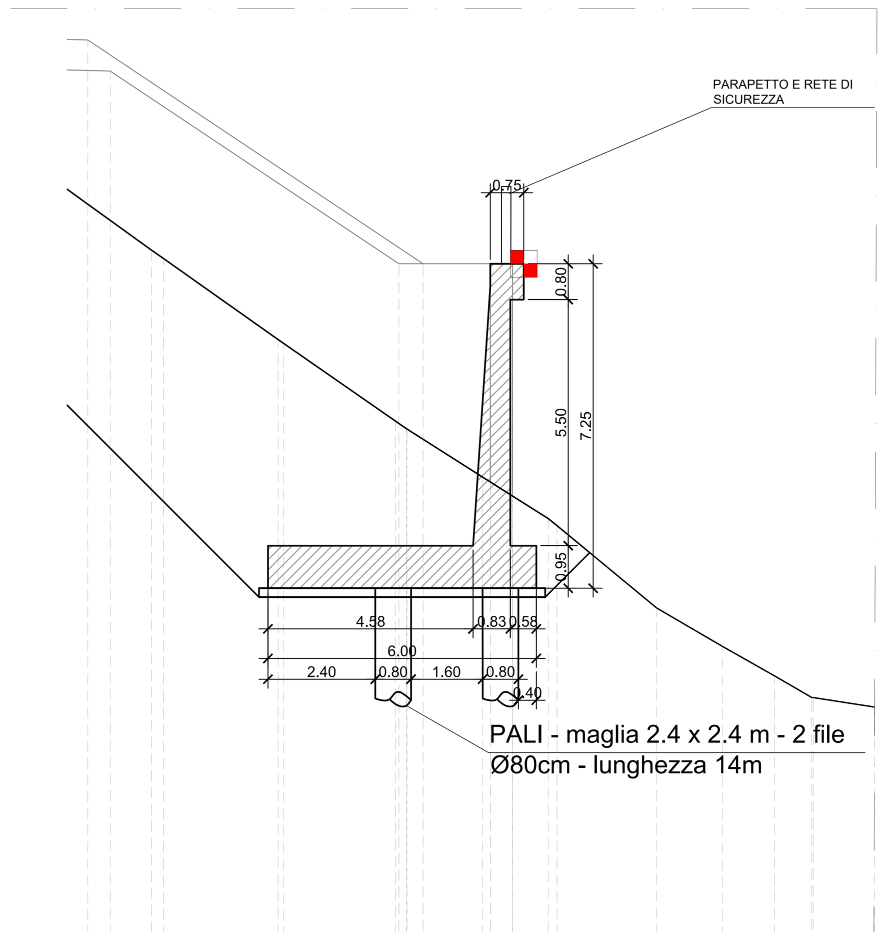

SCALA 1:100

QT.RIF. 452,000

QUOTE TERRENO	468,000 · 467,816 · 466,000 · 465,912 · 464,182 · 464,000 · 462,927 · 462,820 · 462,000 · 461,842 · 460,000 · 459,148 · 458,485 · 458,000 · 458,000 · 457,700
DIST.PARZIALI TERRENO	2,498 · 0,267 · 2,565 · 2,494 · 0,250 · 1,691 · 1,295 · 2,229 · 1,464 · 1,169 · 0,833 · 1,366
ASSI ESTERNI	472,696 · 472,002 · 467,695 · 467,695 · 462,820 · 462,504 · 467,695
DIST.PARZIALI PROGETTO	28 · 0,500 · 6,455 · 0,541 · 1,500 · 0,500 · 16,0
QUOTE USURA	
DIST.PARZIALI USURA	

SEZIONE B-B TIPO 5

SCALA 1:100

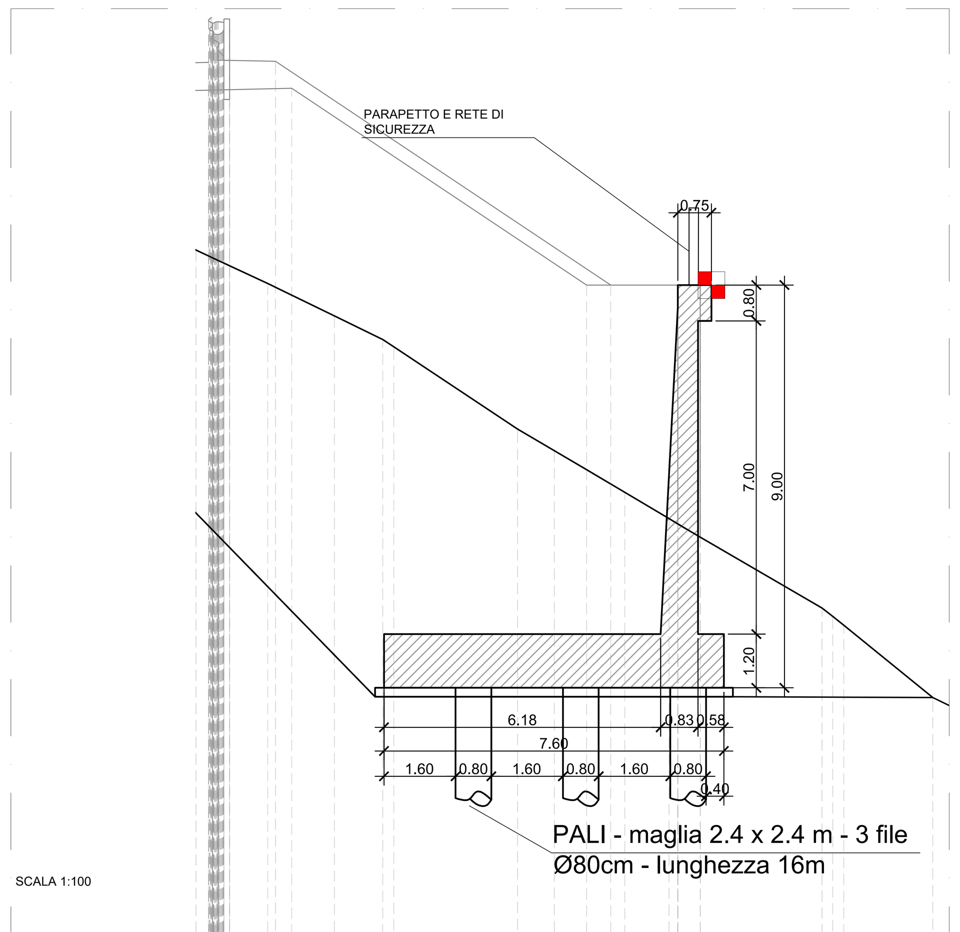

SCALA 1:100

QT.RIF. 452,000

QUOTE TERRENO	468,000 · 467,253 · 466,531 · 466,000 · 465,841 · 464,000 · 463,520 · 462,589 · 462,000 · 461,874 · 460,000 · 459,617 · 458,000
DIST.PARZIALI TERRENO	1,607 · 1,487 · 1,082 · 0,248 · 2,766 · 0,823 · 1,575 · 0,990 · 3,220 · 0,247 · 1,989
ASSI ESTERNI	472,196 · 472,830 · 472,243 · 472,220 · 471,617 · 467,220 · 467,220 · 461,881 · 461,585 · 467,220
DIST.PARZIALI PROGETTO	1,028 · 0,363 · 6,593 · 0,541 · 1,500 · 0,500 · 10,270
QUOTE USURA	
DIST.PARZIALI USURA	

SEZIONE C-C TIPO 3

SCALA 1:100

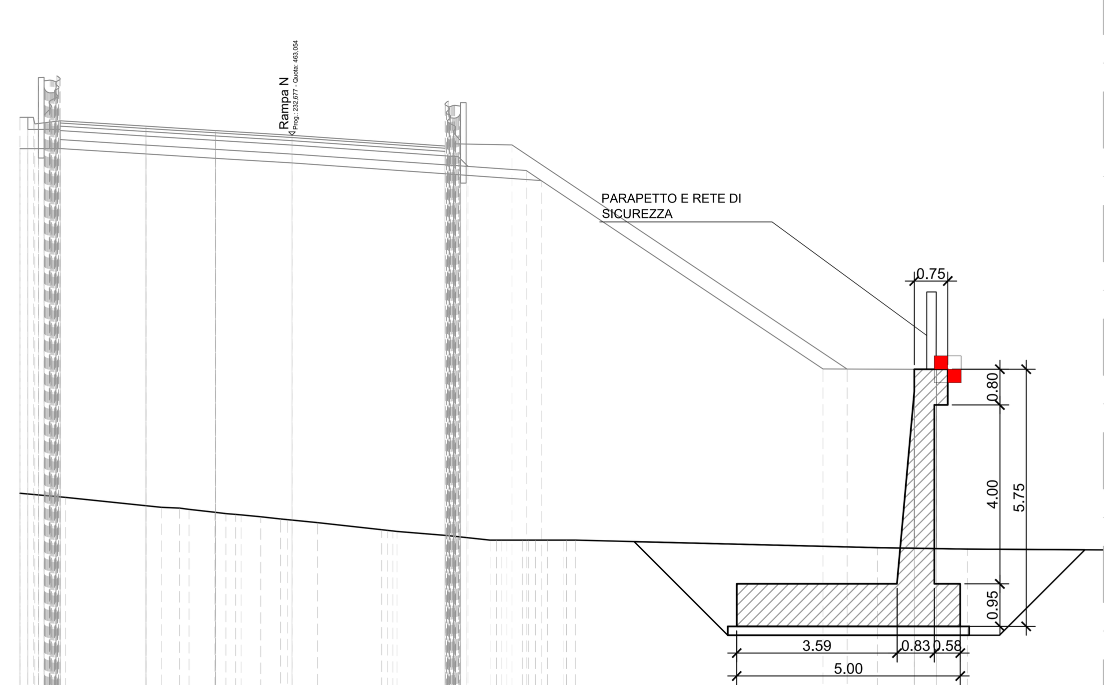

SCALA 1:100

QT.RIF. 450,000

QUOTE TERRENO	455,049 · 454,957 · 454,736 · 454,717 · 454,689 · 454,625 · 454,593 · 454,567 · 454,523 · 454,475 · 454,459 · 454,392 · 454,236 · 454,206 · 454,196 · 454,108 · 454,104 · 454,000 · 454,000 · 454,000 · 454,000 · 454,000 · 454,000 · 453,834 · 453,820 · 453,801
DIST.PARZIALI TERRENO	1,016 · 2,143 · 0,411 · 0,562 · 0,261 · 0,442 · 0,444 · 0,672 · 1,440 · 1,084 · 0,958 · 0,350 · 0,268 · 0,347 · 6,747 · 0,825 · 1,186 · 4,940
ASSI ESTERNI	462,754 · 463,455 · 464,089 · 464,099 · 462,957 · 462,636 · 463,256 · 462,539 · 463,159 · 462,434 · 463,054 · 462,693 · 463,447 · 462,357 · 462,836 · 462,265 · 462,041 · 457,828 · 457,827 · 453,820 · 453,812 · 457,822
DIST.PARZIALI PROGETTO	1,916 · 1,558 · 1,710 · 3,421 · 0,985 · 0,316 · 0,335 · 6,304 · 0,541 · 1,500 · 0,500
QUOTE USURA	
DIST.PARZIALI USURA	

LEGENDA

	DESCRIZIONE	QUANTITÀ
M	Mira ottica (Caposaldo topografico)	13

anas GRUPPO FS ITALIANE

Direzione Progettazione e Realizzazione Lavori

E78 GROSSETO - FANO
Tratto Nodo di Arezzo – Selci – Lama (E45)
Adeguamento a quattro corsie del tratto
San Zeno – Arezzo – Palazzo del Pero, 1° lotto

PROGETTO DEFINITIVO | FI 508

ANAS - DIREZIONE PROGETTAZIONE E REALIZZAZIONE LAVORI

IL GEOLOGO: Dott. Geol. Roberto Salucci, Ordine dei geologi della Regione Lazio n. 633

COORDINATORE PER LA SICUREZZA IN FASE DI PROGETTAZIONE: Arch. Santo Salvatore Vermiglio, Ordine Architetti Provincia di Reggio Calabria n. 1270

VISTO: IL RESP. DEL PROCEDIMENTO: Ing. Francesco Pisani

VISTO: IL RESP. DEL PROGETTO: Arch.Pianif. Marco Colazza

I PROGETTISTI SPECIALISTICI:
Ing. Ambrogio Signorelli, Ordine Ingegneri Provincia di Roma n. A35111
Ing. Moreno Panfili, Ordine Ingegneri Provincia di Perugia n. A2657
Ing. Matteo Bordugo, Ordine Ingegneri Provincia di Pordenone al n. 790A
Ing. Giuseppe Resta, Ordine Ingegneri Provincia di Roma n. 20629

PROGETTAZIONE ATI:
(Mandataria) GPI NGEGNERIA – GESTIONE PROGETTI INGEGNERIA srl
(Mandante) cooprogetti
(Mandante) engeko
(Mandante) SAIM Studio di Architettura e Ingegneria Moderna

IL PROGETTISTA RESPONSABILE DELL'INNTEGRAZIONE DELLE PRESTAZIONI SPECIALISTICHE. (DPR207/10 ART 15 COMMA 12) :
Dott. Ing. GIORGIO GUIDUCCI

STUDI E INDAGINI
PIANO DI MONITORAGGIO GEOTECNICO
Muri di sostegno
Monitoraggio geotecnico OS.37 – Pianta e Prospetti TAV 1/2

CODICE PROGETTO	NOME FILE	REVISIONE	SCALA
PROGETTO DPFI508 · LIV.PROG D · ANNO 23	T01GE01MOGDI22_A · CODICE ELAB. T01GE01MOGDI22	A	VAR.

REV.	DESCRIZIONE	DATA	REDATTO	VERIFICATO	APPROVATO
D					
C					
B					
A	Emissione	Agosto '23	Colleselli	Bordugo	Guiducci