PROFILO LONGITUDINALE MURO OS50

SCALA 1:200

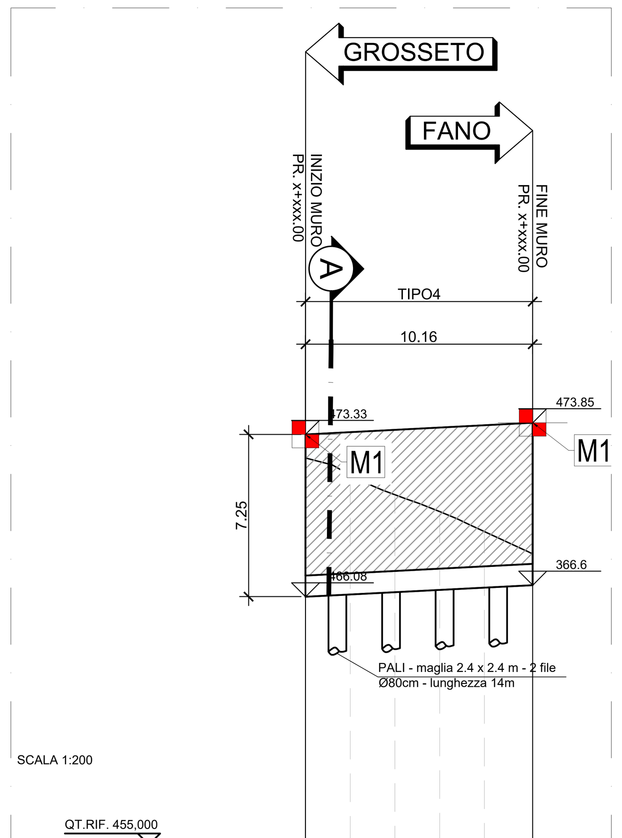

SCALA 1:200

QT.RIF. 455,000

NUMERO SEZIONI	1	2	3	4	5	6
DISTANZE PARZIALI	2,000	2,000	2,000	2,000	2,160	
DISTANZE PROGRESSIVE	0,000	2,000	4,000	6,000	8,000	10,160
QUOTE TERRENO	472,282	471,515	470,637	469,887	468,994	467,994
QUOTE PROGETTO	473,293	473,396	473,499	473,601	473,704	473,815
DIFFERENZA DI QUOTA	1,011	1,881	2,862	3,714	4,710	5,821
ETTOMETRICHE	0					

VISTA PLANIMETRICA MURO OS50

SCALA 1:200

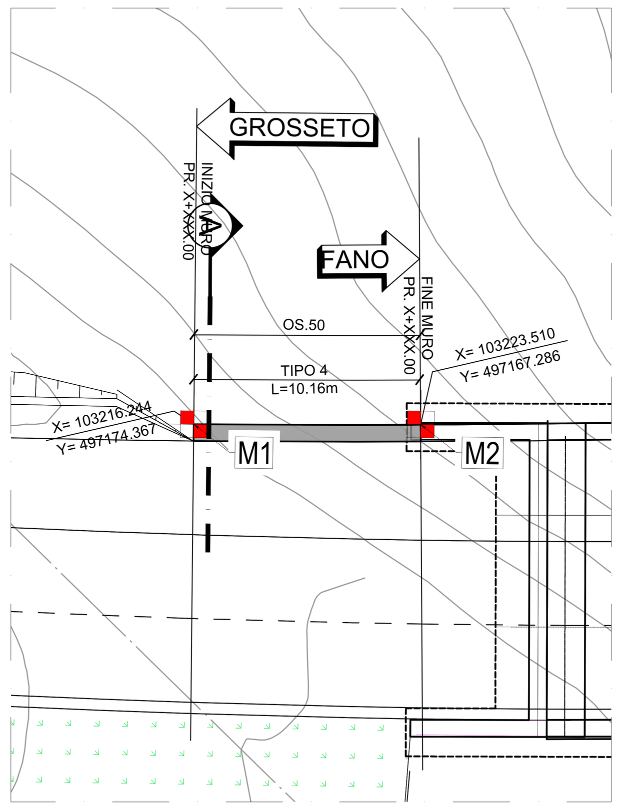

SEZIONE A-A TIPO 4

SCALA 1:100

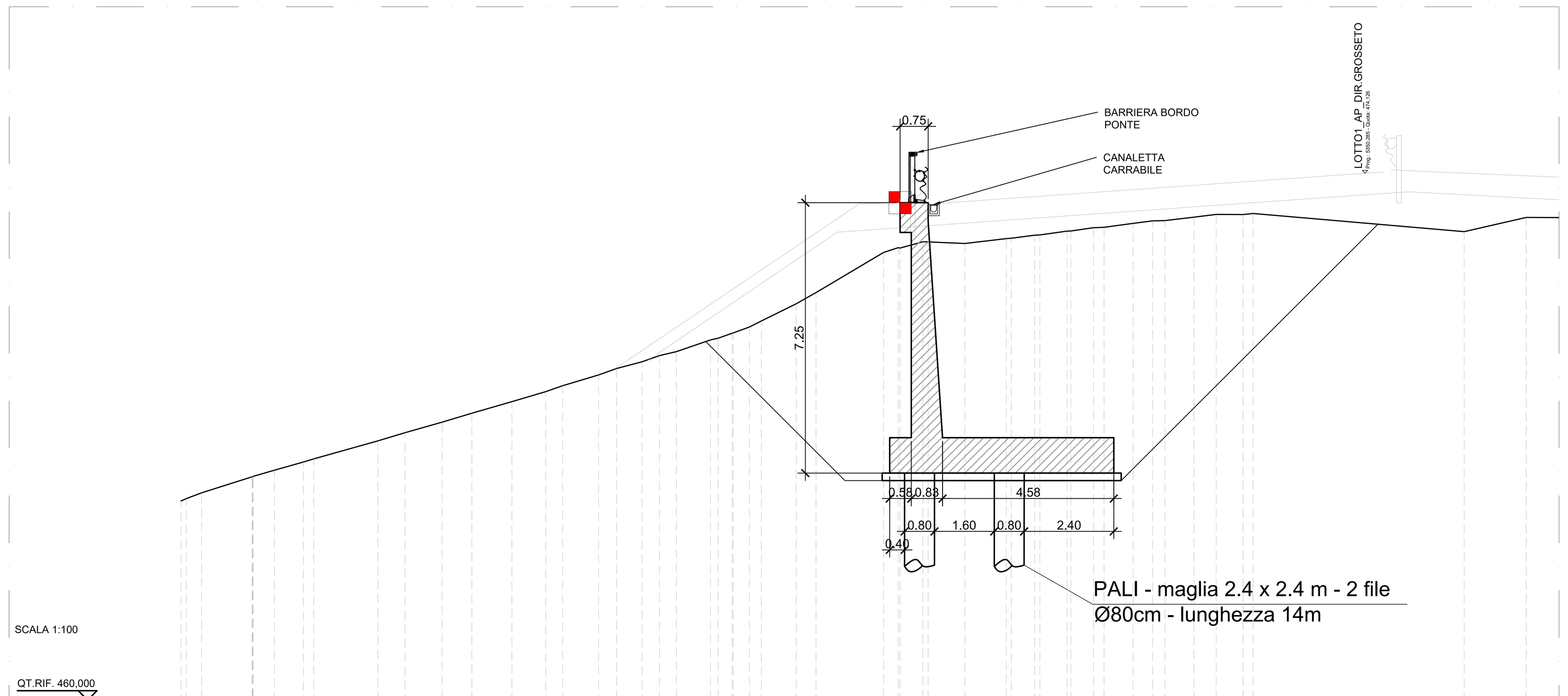

SCALA 1:100

QT.RIF. 460,000

QUOTE TERRENO: 465,340 · 465,401 · 465,556 · 465,989 · 466,000 · 466,162 · 466,382 · 466,468 · 466,948 · 467,170 · 467,451 · 467,689 · 468,000 · 468,268 · 468,426 · 468,718 · 468,888 · 469,069 · 469,236 · 469,340 · 469,656 · 469,700 · 469,836 · 470,000 · 470,163 · 470,624 · 470,925 · 472,000 · 472,129 · 472,117 · 472,288 · 472,282 · 472,242 · 472,371 · 472,381 · 472,463 · 472,472 · 472,571 · 472,576 · 472,664 · 472,674 · 472,782 · 472,847 · 472,855 · 472,946 · 473,019 · 473,018 · 473,046 · 472,559 · 472,938

DIST.PARZIALI TERRENO: 0,408 · 1,354 · 0,558 · 0,774 · 0,278 · 1,719 · 0,727 · 0,989 · 0,798 · 1,074 · 0,906 · 0,450 · 0,963 · 0,485 · 0,678 · 0,468 · 0,449 · 0,913 · 0,379 · 0,436 · 0,319 · 0,936 · 0,527 · 1,811 · 0,387 · 0,614 · 0,983 · 1,109 · 0,625 · 0,729 · 0,607 · 0,281 · 0,780 · 0,521 · 0,331 · 0,774 · 0,598 · 0,719 · 0,269 · 5,650 · 1,659

QUOTE PROGETTO

DIST.PARZIALI PROGETTO

QUOTE USURA

DIST.PARZIALI USURA

ASSE IN SX O DX

LEGENDA

	DESCRIZIONE	QUANTITÀ
M	Mira ottica (Caposaldo topografico)	2

anas GRUPPO FS ITALIANE

Direzione Progettazione e Realizzazione Lavori

E78 GROSSETO - FANO
Tratto Nodo di Arezzo – Selci – Lama (E45)
Adeguamento a quattro corsie del tratto
San Zeno – Arezzo – Palazzo del Pero, 1° lotto

PROGETTO DEFINITIVO | FI 508

ANAS - DIREZIONE PROGETTAZIONE E REALIZZAZIONE LAVORI

IL GEOLOGO: Dott. Geol. Roberto Salucci, Ordine dei geologi della Regione Lazio n. 633

COORDINATORE PER LA SICUREZZA IN FASE DI PROGETTAZIONE: Arch. Santo Salvatore Vermiglio, Ordine Architetti Provincia di Reggio Calabria n. 1270

VISTO: IL RESP. DEL PROCEDIMENTO: Ing. Francesco Pisani

VISTO: IL RESP. DEL PROGETTO: Arch.Pianif. Marco Colazza

I PROGETTISTI SPECIALISTICI:
Ing. Ambrogio Signorelli, Ordine Ingegneri Provincia di Roma n. A35111
Ing. Moreno Panfili, Ordine Ingegneri Provincia di Perugia n. A2657
Ing. Matteo Bordugo, Ordine Ingegneri Provincia di Pordenone n. 790A
Ing. Giuseppe Resta, Ordine Ingegneri Provincia di Roma n. 20629

PROGETTAZIONE ATI:
(Mandataria) GPI NGEGNERIA – GESTIONE PROGETTI INGEGNERIA srl
(Mandante) cooprogetti
(Mandante) engeko
(Mandante) SAIM Studio di Architettura e Ingegneria Moderna

IL PROGETTISTA RESPONSABILE DELL'INNTEGRAZIONE DELLE PRESTAZIONI SPECIALISTICHE. (DPR207/10 ART 15 COMMA 12) :
Dott. Ing. GIORGIO GUIDUCCI

Dott. Ing. GIORGIO GUIDUCCI – ORDINE INGEGNERI ROMA N° 14035

STUDI E INDAGINI
PIANO DI MONITORAGGIO GEOTECNICO
Muri di sostegno
Monitoraggio geotecnico OS.50 – Pianta e prospetti

CODICE PROGETTO (PROGETTO / LIV.PROG / ANNO)	NOME FILE	REVISIONE	SCALA
DPFI508 D 23	T01GE01MOGDI29_A; CODICE ELAB. T01GE01MOGDI29	A	VAR.

REV.	DESCRIZIONE	DATA	REDATTO	VERIFICATO	APPROVATO
D					
C					
B					
A	Emissione	Agosto '23	Colleselli	Bordugo	Guiducci