PIANTA CHIAVE

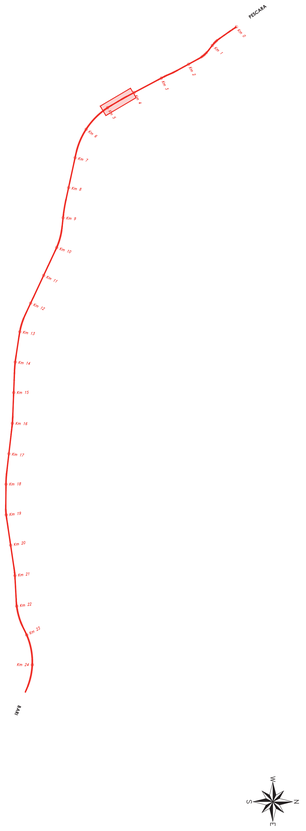

PIANTA FONDAZIONI-Scala 1:200

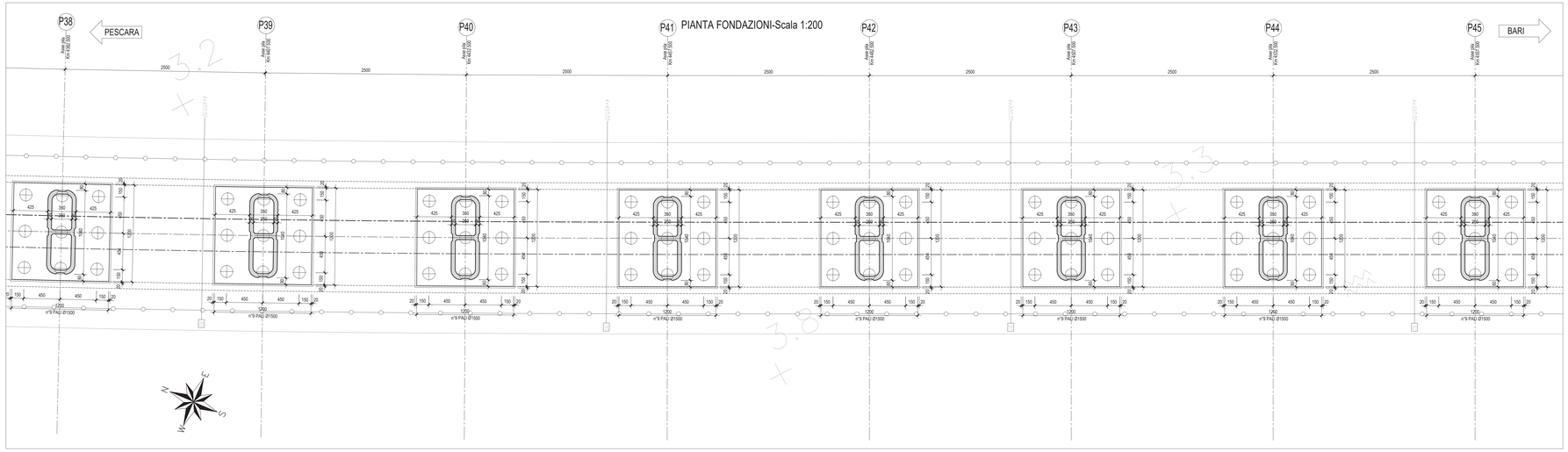

SEZIONE LONGITUDINALE - Scala 1:200

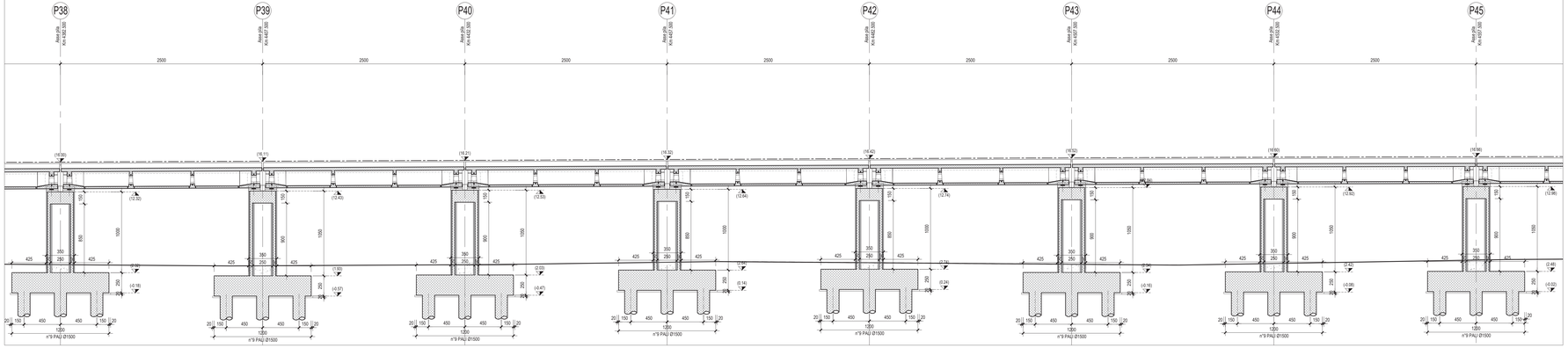

Per le caratteristiche delle opere provvisionali fare riferimento agli elaborati specifici di seguito riportati

Pianta, sezioni scavi e fasi realizzative tav 1 di 14	L0B02EZZP9VI0203001C
Pianta, sezioni scavi e fasi realizzative tav 2 di 14	L0B02EZZP9VI0203002C
Pianta, sezioni scavi e fasi realizzative tav 3 di 14	L0B02EZZP9VI0203003C
Pianta, sezioni scavi e fasi realizzative tav 4 di 14	L0B02EZZP9VI0203004C
Pianta, sezioni scavi e fasi realizzative tav 5 di 14	L0B02EZZP9VI0203005C
Pianta, sezioni scavi e fasi realizzative tav 6 di 14	L0B02EZZP9VI0203006C
Pianta, sezioni scavi e fasi realizzative tav 7 di 14	L0B02EZZP9VI0203007C
Pianta, sezioni scavi e fasi realizzative tav 8 di 14	L0B02EZZP9VI0203008C
Pianta, sezioni scavi e fasi realizzative tav 9 di 14	L0B02EZZP9VI0203009C
Pianta, sezioni scavi e fasi realizzative tav 10 di 14	L0B02EZZP9VI0203010C
Pianta, sezioni scavi e fasi realizzative tav 11 di 14	L0B02EZZP9VI0203011C
Pianta, sezioni scavi e fasi realizzative tav 12 di 14	L0B02EZZP9VI0203012C
Pianta, sezioni scavi e fasi realizzative tav 13 di 14	L0B02EZZP9VI0203013C
Pianta, sezioni scavi e fasi realizzative tav 14 di 14	L0B02EZZP9VI0203014C

N.B.: Per la tabella materiali delle Opere Civili si rimanda all'elaborato L0B02 EZZ SP GN0000 001B

COMMITTENTE:

RFI RETE FERROVIARIA ITALIANA
GRUPPO FERROVIE DELLO STATO ITALIANE
DIREZIONE INVESTIMENTI
DIREZIONE PROGRAMMI INVESTIMENTI
DIRETTRICE SUD - PROGETTO ADRIATICA

DIREZIONE LAVORI:

ITALFERR GRUPPO FERROVIE DELLO STATO ITALIANE

APPALTATORE:

AGOSTINO COSTRUZIONI GENERALI — MANDATARIA
ReseArch — MANDANTI
ATLANTE

PROGETTAZIONE: MANDATARIA HUB — MANDANTI HYpro

PROGETTO ESECUTIVO

LINEA PESCARA - BARI
RADDOPPIO DELLA TRATTA FERROVIARIA TERMOLI - LESINA
LOTTO 2 e 3: RADDOPPIO TERMOLI - RIPALTA

VI02 da km 3+387.500 a km 5+147.500
Pianta fondazione e sezione longitudinale tav. 7/11

Firmato digitalmente da:
Facchini Massimo
Firmato il 13/03/2024 13:19
Seriale Certificato: 2702585
Valido dal 01/09/2023 al 01/09/2026
InfoCamere Qualified Electronic Signature CA

APPALTATORE	PROGETTAZIONE	SCALA:
A.A.D'AGOSTINO COSTRUZIONI GENERALI S.r.l. Il Direttore Tecnico (Ing. Giangiulio Bellini)	DIRETTORE DELLA PROGETTAZIONE (Ing. G. Bellini)	1:200

COMMESSA	LOTTO	FASE	ENTE	TIPO DOC.	OPERA/DISCIPLINA	PROGR.	REV.
LI0B	02	E	ZZ	P9	VI0203	027	B

Revis.	Descrizione	Redatto	Data	Verificato	Data	Approvato	Data	Autorizzato Data
A	Emissione Esecutiva	A. Adiletta	05/06/2023	S. Carozza	07/06/2023	T. Pasola	09/06/2023	
B	Emissione RFI 99-01	A. Adiletta	07/12/23	S. Carozza	07/12/23	T. Pasola	07/12/23	

File: L0B02EZZP9VI0203027A.DWG

n. Elab.: