SEZIONE A-A-Scala 1:50

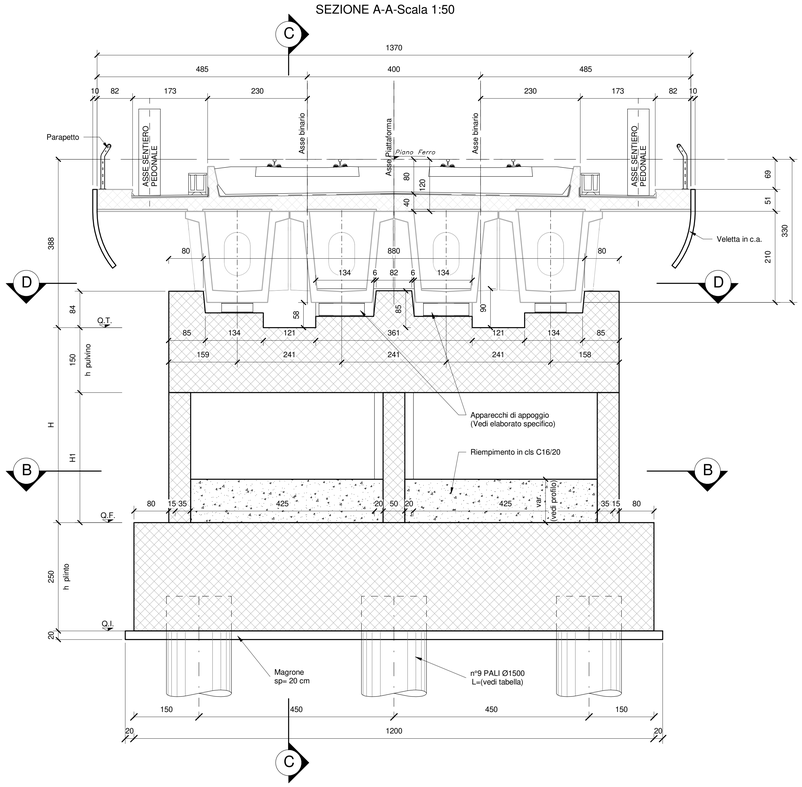

SEZIONE C-C-Scala 1:50

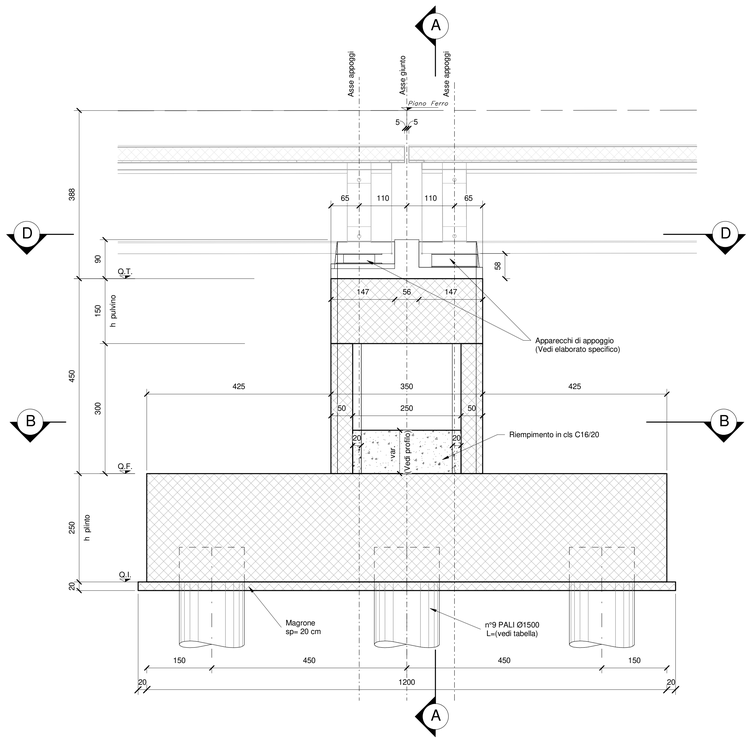

VIADOTTO VI06										
PILA n°	P. Ferro [B. dispari]	costante imapalcato	Q.T. [Estradosso Pulvino]	Q.F. [Estradosso Plinto]	Q.I. [Intradosso Plinto]	H(m)	h plinto	H1	h pulvino	L Pali (m)
4	10,43	3,88	6,55	2,05	-0,45	4,50	2,50	3,00	1,50	33
11	10,25	3,88	6,37	1,37	-1,13	5,00	2,50	3,50	1,50	33
12	10,23	3,88	6,34	1,35	-1,16	5,00	2,50	3,50	1,50	33
13	10,20	3,88	6,32	1,32	-1,18	5,00	2,50	3,50	1,50	33
14	10,17	3,88	6,29	1,29	-1,21	5,00	2,50	3,50	1,50	33
15	10,15	3,88	6,27	1,27	-1,23	5,00	2,50	3,50	1,50	33
19	9,95	3,88	6,07	2,07	-0,43	4,00	2,50	2,50	1,50	33
20	9,93	3,88	6,05	2,05	-0,45	4,00	2,50	2,50	1,50	33
21	9,93	3,88	6,05	2,55	0,05	3,50	2,50	2,00	1,50	33
22	9,98	3,88	6,10	2,60	0,10	3,50	2,50	2,00	1,50	33
23	10,07	3,88	6,18	2,68	0,18	3,50	2,50	2,00	1,50	33
24	10,18	3,88	6,30	2,80	0,30	3,50	2,50	2,00	1,50	33
25	10,29	3,88	6,41	2,91	0,41	3,50	2,50	2,00	1,50	33
26	10,41	3,88	6,53	2,53	0,03	4,00	2,50	2,50	1,50	33
27	10,52	3,88	6,64	2,64	0,14	4,00	2,50	2,50	1,50	33
28	10,63	3,88	6,75	2,75	0,25	4,00	2,50	2,50	1,50	33

SEZIONE B-B-Scala 1:50

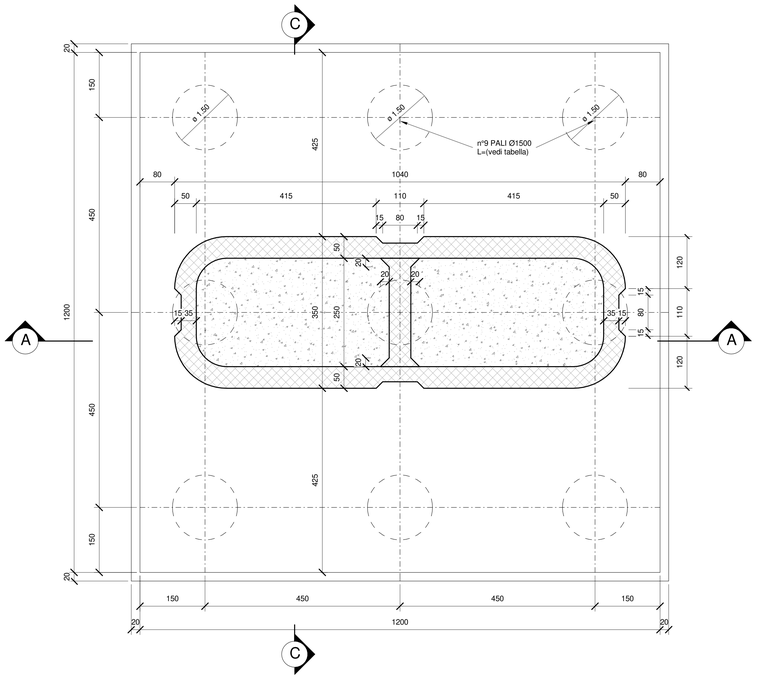

SEZIONE D-D-Scala 1:50

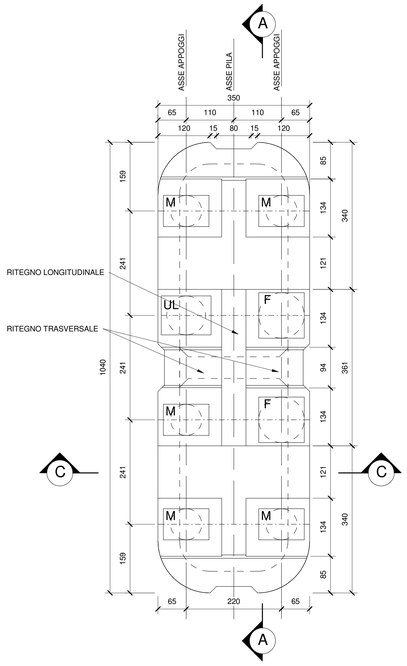

F	APPOGGIO FISSO
M	APPOGGIO MULTIDIREZIONALE
UL	APPOGGIO UNIDIREZIONALE LONGITUDINALE
UT	APPOGGIO UNIDIREZIONALE TRASVERSALE

PER LE CARATTERISTICHE SI RIMANDA ALLO ELABORATO SPECIFICO

PER LE PARTI IN CALCESTRUZZO DI PILE E SPALLE E' PREVISTO UN TRATTAMENTO SUPERFICIALE OTTENUTO MEDIANTE OPPORTUNA PIGMENTAZIONE DEL GETTO (VEDI VOCE DI TARIFFA FA.TV.A.3034.B)

PER LA TABELLA MATERIALI E LE INCIDENZE ARMATURE DELLE OPERE CIVILI SI RIMANDA ALLO ELABORATO SPECIFICO

COMMITTENTE

RFI RETE FERROVIARIA ITALIANA
GRUPPO FERROVIE DELLO STATO ITALIANE
DIREZIONE INVESTIMENTI
DIREZIONE PROGRAMMI INVESTIMENTI
DIREZIONE SUD - PROGETTO ADRIATICA

DIREZIONE LAVORI

ITALFERR GRUPPO FERROVIE DELLO STATO ITALIANE

APPALTATORE

D'AGOSTINO COSTRUZIONI GENERALI — MANDATARIA
ATLANTE — MANDANTE

PROGETTAZIONE

MANDATARIA HUB — MANDANTI HYpro

PROGETTO ESECUTIVO

LINEA PESCARA - BARI
RADDOPPIO DELLA TRATTA FERROVIARIA TERMOLI - LESINA

LOTTO 2 e 3: RADDOPPIO TERMOLI - RIPALTA

Firmato digitalmente da:
Facchini Massimo
Firmato il 13/03/2024 15:54
Seriale Certificato: 2702585
Valido dal 01/09/2023 al 01/09/2026
InfoCamere Qualified Electronic Signature CA

Opere D'Arte Maggiori - Ponti e Viadotti Ferroviari
VI06 da km 15+113,55 a km 15+918,550
Carpenteria pile con fondazione tipo 3

APPALTATORE	PROGETTAZIONE		SCALA:
DIRETTORE TECNICO Ing. G. Bergo D'A.G. S.p.A. D'AGOSTINO COSTRUZIONI GENERALI S.p.A. Il Direttore Tecnico (Ing. Giuseppe Bergo)	DIRETTORE DELLA PROGETTAZIONE Ing. Massimo Facchini		1:50

COMMESSA	LOTTO	FASE	ENTE	TIPO DOC.	OPERA/DISCIPLINA	PROGR.	REV.
LI0B	02	E	ZZ	BB	VI0605	001	B

Revis.	Descrizione	Redatto	Data	Verificato	Data	Approvato	Data	Autorizzato Data
A	Prima emissione	Gulp	Dicembre 2022	Mangiacrapa	Dicembre 2022	Rinaldi	Dicembre 2022	29/06/2023
B	Aggiornamento per RdV	Gulp	27/06/2023	Mangiacrapa	28/06/2023	Rinaldi	28/06/2023	

File: LI0B.0.2.E.ZZ.BB.VI06.0.5.001.B.pdf — n. Elab.: