SEZIONE A-A - Scala 1:10

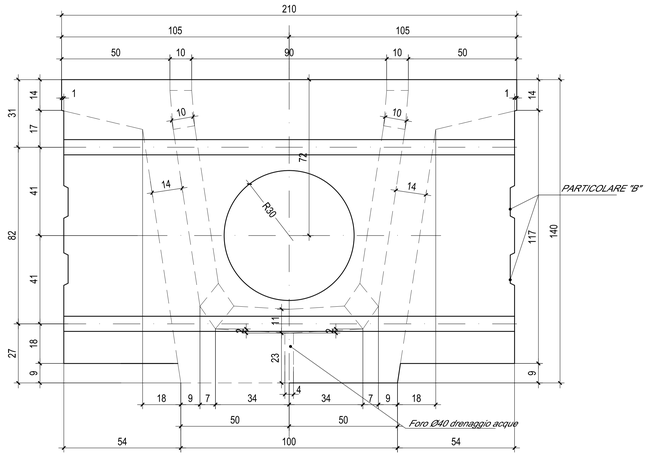

SEZIONE B-B - Scala 1:10

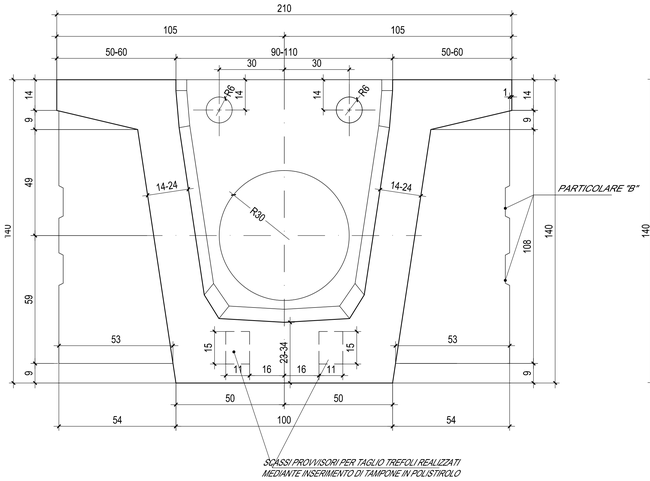

SEZIONE C-C - Scala 1:10

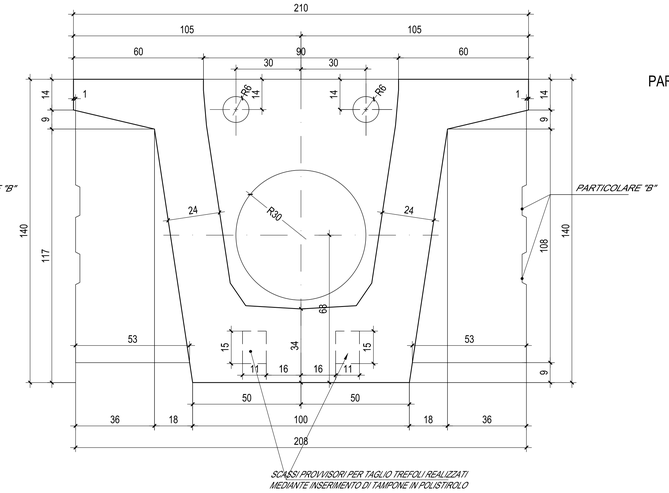

PARTICOLARE "B" - Scala 1:10

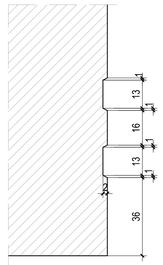

PIANTA VISTA DALL'ALTO TRAVE CENTRALE - Scala 1:25

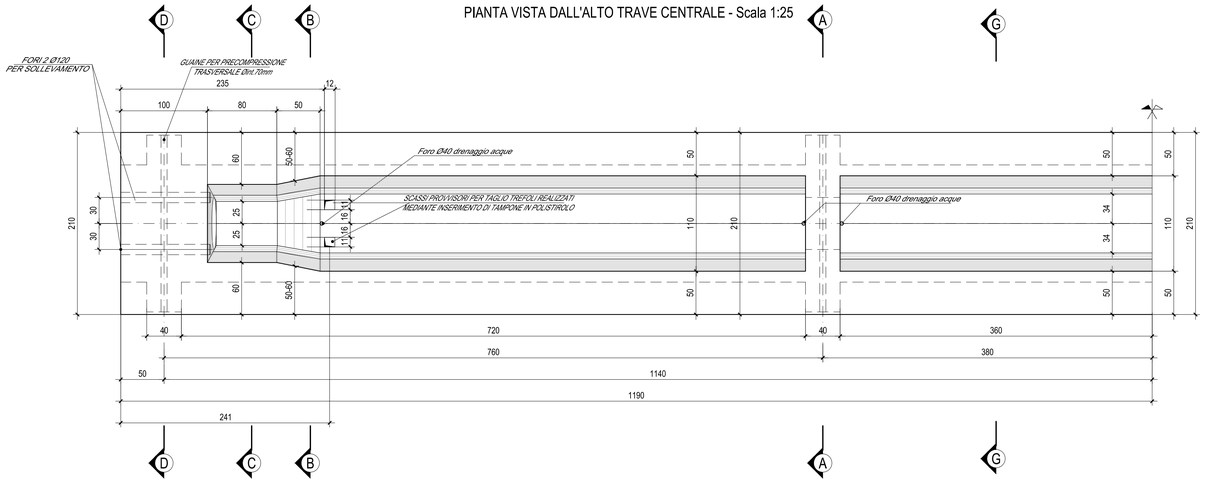

SEZIONE D-D - Scala 1:10

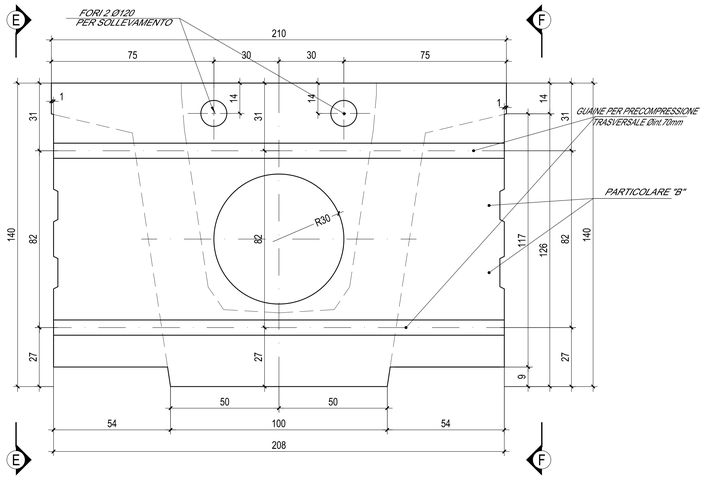

SEZIONE LONGITUDINALE IN ASSE TRAVE CENTRALE - Scala 1:25

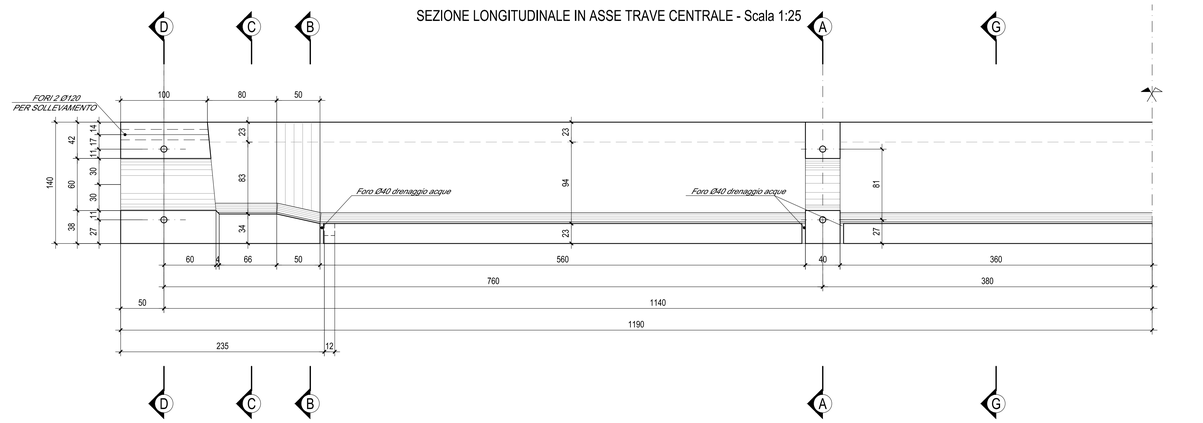

SEZIONE G-G - Scala 1:10

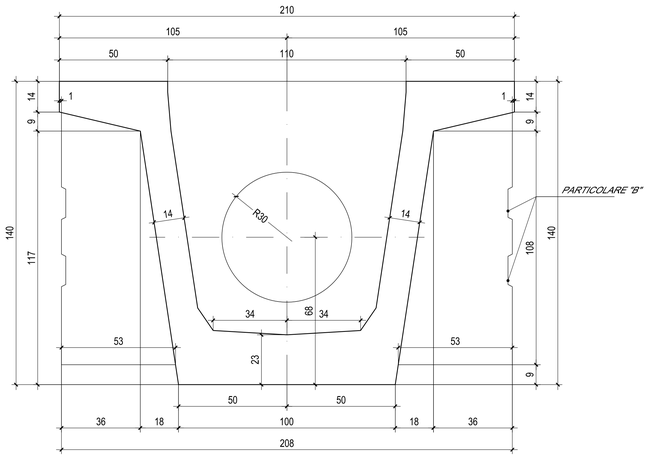

SEZIONE E-E - Scala 1:25

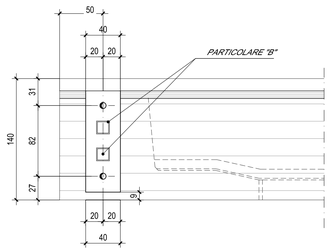

SEZIONE F-F - Scala 1:25

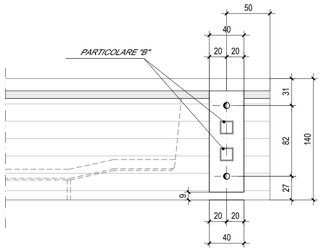

N.B:
IN FASE DI PROGETTO COSTRUTTIVO,L'APPALTATORE, DI CONCERTO CON IL PREFABBRICATORE, TERRA' OPPORTUNAMENTE CONTO DELLE TOLLERANZE DI MONTAGGIO E COSTRUTTIVE DELLE TRAVI IN C.A.P. E DETERMINERA' NEL DETTAGLIO LA LARGHEZZA SUPERIORE DELLE STESSE RISPETTO ALL'INTERASSE.

N.B.: Per la tabella materiali completa degli IV-Ponti e Viadotti stradali, si rimanda all'elaborato LI0B02EZZQXOC0000002

COMMITTENTE:

RFI RETE FERROVIARIA ITALIANA
GRUPPO FERROVIE DELLO STATO ITALIANE
DIREZIONE INVESTIMENTI
DIREZIONE PROGRAMMI INVESTIMENTI
DIREZIONE SUD - PROGETTO ADRIATICA

DIREZIONE LAVORI:

ITALFERR GRUPPO FERROVIE DELLO STATO ITALIANE

APPALTATORE:

D'AGOSTINO COSTRUZIONI GENERALI — MANDATARIA
Consorzio Stabile ATLANTE — MANDANTI

PROGETTAZIONE:

MANDATARIA HUB — MANDANTI HYpro

PROGETTO ESECUTIVO

LINEA PESCARA - BARI
RADDOPPIO DELLA TRATTA FERROVIARIA TERMOLI - LESINA

LOTTO 2 e 3: RADDOPPIO TERMOLI - RIPALTA

Firmato digitalmente da:
Facchini Massimo
Firmato il 14/03/2024 10:00
Seriale Certificato: 2702585
Valido dal 01/09/2023 al 01/09/2026
InfoCamere Qualified Electronic Signature CA

IV05 cavalcaferrovia al km 20+983.10
Impalcato - Carpenteria delle travi centrali

APPALTATORE	PROGETTAZIONE		SCALA:
DIRETTORE TECNICO Dott. Ing. Giuseppe FABRIZIO D'AGOSTINO COSTRUZIONI GENERALI S.r.l. Il Direttore Tecnico (Ing. Giuseppe FABRIZIO)	DIRETTORE PROGETTAZIONE Dott. Ing. Massimo FACCHINI ORDINE INGEGNERI PESCARA N. A 2585		1:50

COMMESSA	LOTTO	FASE	ENTE	TIPO DOC.	OPERA/DISCIPLINA	PROGR.	REV.
LI0B	02	E	ZZ	BB	IV0508	002	C

Revis.	Descrizione	Redatto	Data	Verificato	Data	Approvato	Data	Autorizzato Data
A	Prima Emissione	Ing. M. Calderoni	Dicembre 2022	Ing. V. Calzona	Dicembre 2022	Ing. S. Canale	Dicembre 2022	
B	Aggiornamento per Rdv n.1/2023	Ing. A. Zaza	Luglio 2023	Ing. M. Calderoni	Luglio 2023	Ing. S. Canale	Luglio 2023	
C	Revisione a seguito di CDS-AH	Ing. A. Zaza	Ottobre 2023	Ing. M. Calderoni	Ottobre 2023	Ing. S. Canale	Ottobre 2023	

File: LI0B02EZZBBIV0508002C.DWG — n. Elab.: