SEZIONE A-A-Scala 1:50

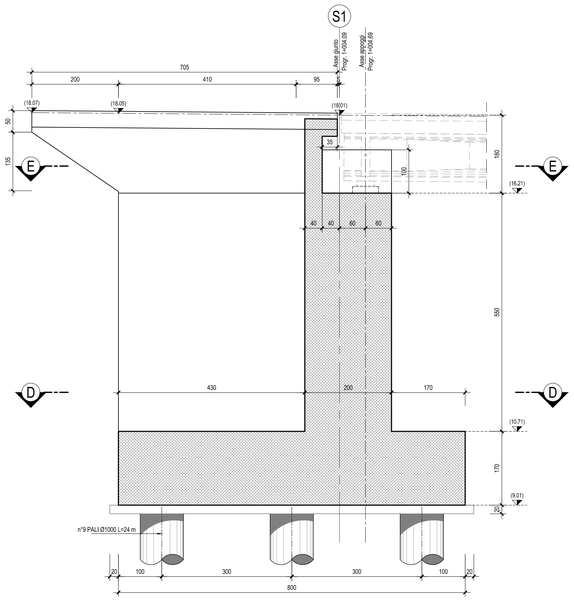

SEZIONE B-B-Scala 1:50

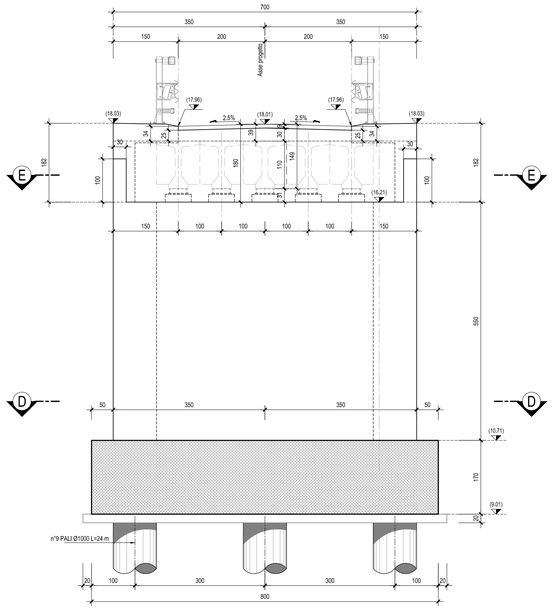

SEZIONE C-C-Scala 1:50

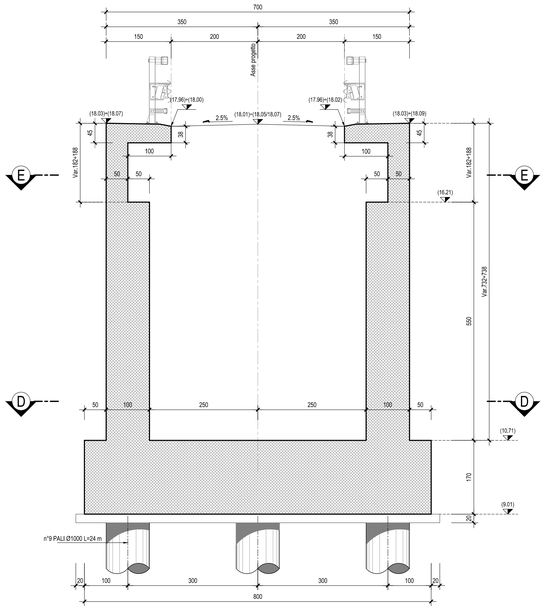

SEZIONE D-D-Scala 1:50

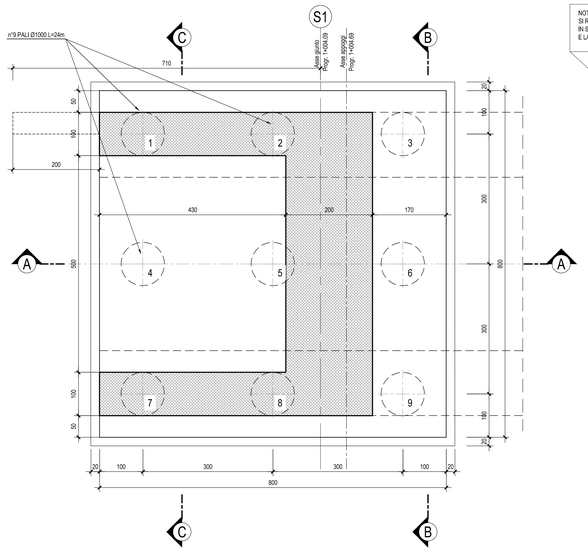

SEZIONE E-E-Scala 1:50

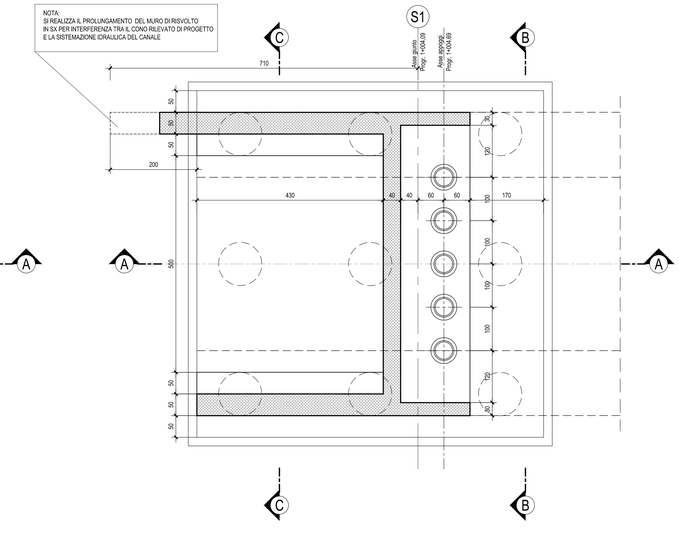

INCIDENZE ARMATURA

FONDAZIONE SPALLA	:	100 Kg/mc
ELEVAZIONE SPALLA	:	
MURO FRONTALE	:	50 Kg/mc
PARAGHIAIA	:	100 Kg/mc
MURI RISVOLTO	:	50 Kg/mc

N.B.: Per la tabella materiali completa degli IV-Ponti e Viadotti stradali, si rimanda all'elaborato LI0B02EZZQXOC0000002

COMMITTENTE:

RFI RETE FERROVIARIA ITALIANA
GRUPPO FERROVIE DELLO STATO ITALIANE
DIREZIONE INVESTIMENTI
DIREZIONE PROGRAMMI INVESTIMENTI
DIRETTRICE SUD - PROGETTO ADRIATICA

DIREZIONE LAVORI:

ITALFERR
GRUPPO FERROVIE DELLO STATO ITALIANE

APPALTATORE:

D'AGOSTINO COSTRUZIONI GENERALI — MANDATARIA
RESEARCH — ATLANTE — MANDANTI

PROGETTAZIONE:

MANDATARIA HUB — MANDANTI HYpro

PROGETTO ESECUTIVO

LINEA PESCARA - BARI
RADDOPPIO DELLA TRATTA FERROVIARIA TERMOLI - LESINA
LOTTO 2 e 3: RADDOPPIO TERMOLI - RIPALTA

Firmato digitalmente da:
Facchini Massimo
Firmato il 14/03/2024 10:08
Seriale Certificato: 2702585
Valido dal 01/09/2023 al 01/09/2026
InfoCamere Qualified Electronic Signature CA

IV06 Ponte su canale al Km 18+650 (prog.ferroviaria) per NV14B
Carpenteria Spalla S1

APPALTATORE	PROGETTAZIONE		SCALA:
DIRETTORE TECNICO Ing. Giorgio Di Stefano A.A. D'AGOSTINO COSTRUZIONI GENERALI S.r.l. Il Direttore Tecnico (Ing. Giorgio Di Stefano)	DIRETTORE DELLA PROGETTAZIONE Ing. Massimo Facchini ORDINE DEGLI INGEGNERI PROV. PESCARA N. A5760 INGEGNERE SEZIONE A		1:50

COMMESSA	LOTTO	FASE	ENTE	TIPO DOC.	OPERA/DISCIPLINA	PROGR.	REV.
LI0B	02	E	ZZ	BB	IV0604	001	C

Revis.	Descrizione	Redatto	Data	Verificato	Data	Approvato	Data	Autorizzato Data
A	Prima Emissione	G. Trovano	Dicembre 2022	F. Vallorninio	Dicembre 2022	S. Canale	Dicembre 2022	
B	Aggiornamento per Rdv n.3270	Ing. A. Zaza	Luglio 2023	Ing. M. Calderoni	Luglio 2023	S. Canale	Luglio 2023	
C	Revisione a seguito d ODv.n0	Ing. A. Zaza	Ottobre 2023	Ing. M. Calderoni	Ottobre 2023	S. Canale	Ottobre 2023	
						M. Facchini		

File: LI0B02EZZBBIV0604001C.DWG — n. Elab.: