SEZIONE A-A-Scala 1:50

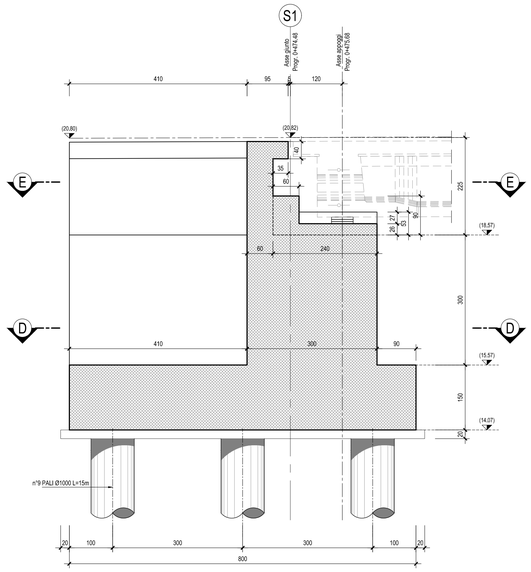

SEZIONE B-B-Scala 1:50

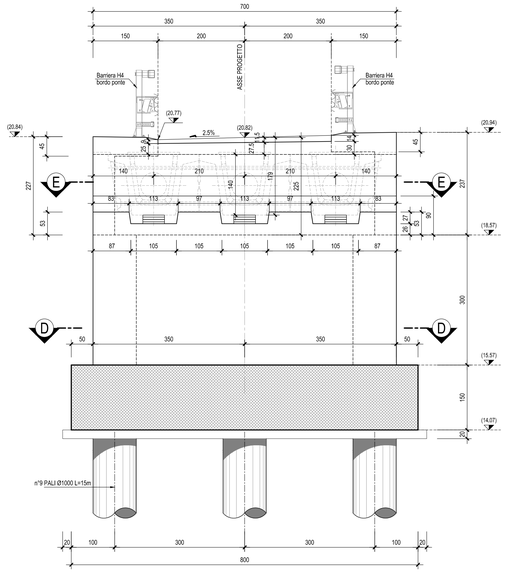

SEZIONE C-C-Scala 1:50

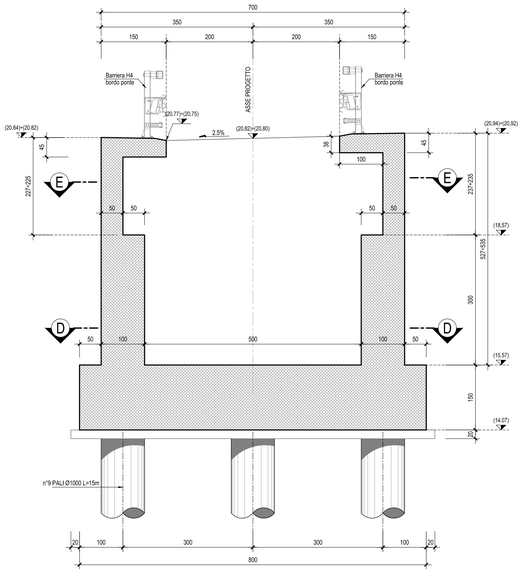

SEZIONE D-D-Scala 1:50

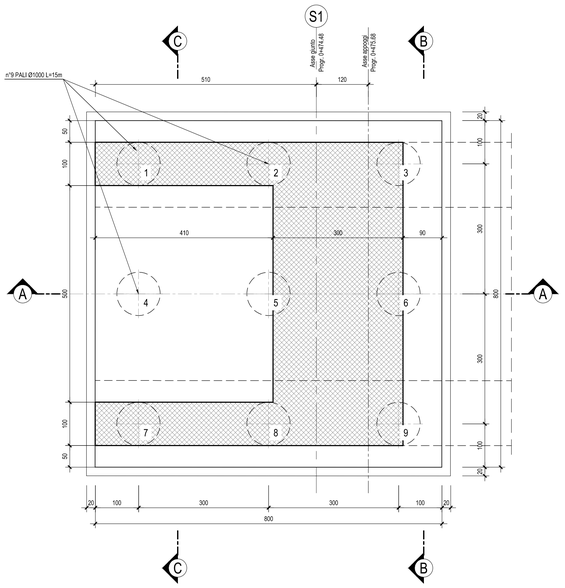

SEZIONE E-E-Scala 1:50

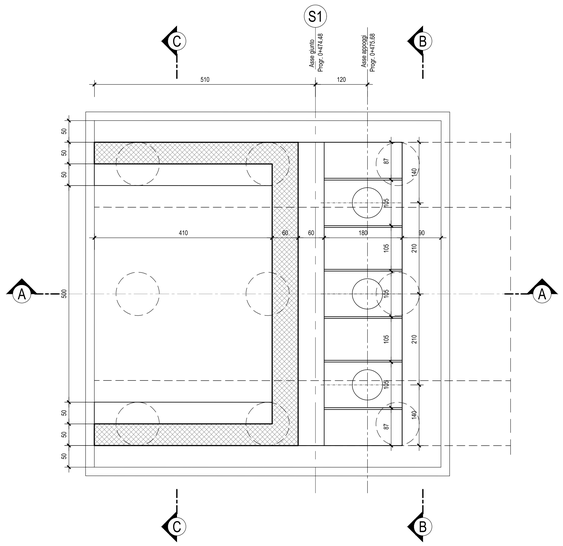

N.B.: Per la tabella materiali completa degli IV-Ponti e Viadotti stradali, si rimanda all'elaborato LI0B02EZZQXOC0000002

COMMITTENTE:

RFI RETE FERROVIARIA ITALIANA
GRUPPO FERROVIE DELLO STATO ITALIANE
DIREZIONE INVESTIMENTI
DIREZIONE PROGRAMMI INVESTIMENTI
DIRETTRICE SUD - PROGETTO ADRIATICA

DIREZIONE LAVORI:

ITALFERR
GRUPPO FERROVIE DELLO STATO ITALIANE

APPALTATORE:

D'AGOSTINO COSTRUZIONI GENERALI — MANDATARIA
REsseArch — ATLANTE — MANDANTI

PROGETTAZIONE:

MANDATARIA HUB — MANDANTI HYpro

PROGETTO ESECUTIVO

LINEA PESCARA - BARI
RADDOPPIO DELLA TRATTA FERROVIARIA TERMOLI - LESINA
LOTTO 2 e 3: RADDOPPIO TERMOLI - RIPALTA

Firmato digitalmente da:
Facchini Massimo
Firmato il 14/03/2024 10:23
Seriale Certificato: 2702585
Valido dal 01/09/2023 al 01/09/2026
InfoCamere Qualified Electronic Signature CA

IV08 PONTE SUL CANALE AL KM 20+593,56
Spalla S1 - Carpenteria

APPALTATORE	PROGETTAZIONE		SCALA:
DIRETTORE TECNICO Ing. Massimo Facchini A.A. D'AGOSTINO COSTRUZIONI GENERALI S.r.l. Il Direttore Tecnico (Ing. Giangaetano Bulzoni)	DIRETTORE DELLA PROGETTAZIONE Ing. Giangaetano Bulzoni		1:50

COMMESSA	LOTTO	FASE	ENTE	TIPO DOC.	OPERA/DISCIPLINA	PROGR.	REV.
LI0B	02	E	ZZ	BB	IV0804	001	C

Revis.	Descrizione	Redatto	Data	Verificato	Data	Approvato	Data	Autorizzato Data
A	Prima Emissione	G. Troiano	Dicembre 2022	F. Vallorvirino	Dicembre 2022	S. Canale	Dicembre 2022	
B	Aggiornamento per RdV (ARe/Prot0005550374)	G. Troiano	26/07/2023	F. Vallorvirino	27/07/2023	S. Canale	28/07/2023	
C	Revisione a seguito di ODA n°1	Ing. A. Zaza	Ottobre 2023	Ing. M. Calderoni	Ottobre 2023	E. Carnevali	Ottobre 2023	

File: LI0B02EZZBBIV0804001C.DWG

n. Elab.: