SEZIONE D–D

SCALA 1 : 50

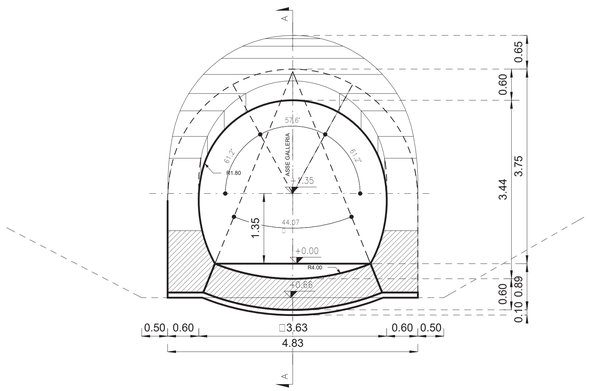

PROFILO LONGITUDINALE

SCALA 1 : 50

SEZIONE A–A

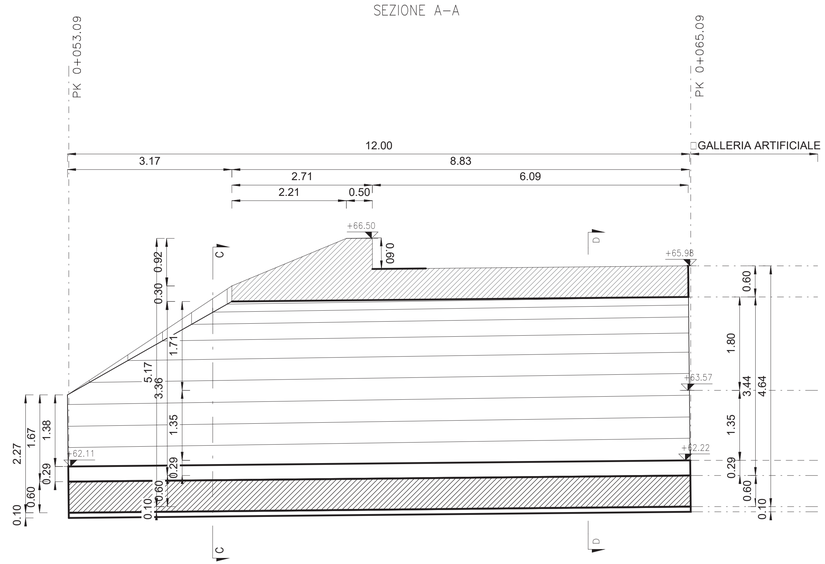

INCIDENZA ARMATURA

GALLERIA:
- CALOTTA: 70 Kg/m³
- ARCO ROVESCIO: 70 Kg/m³
- PIEDRITTO: 70 Kg/m³

DIMA:
- CALOTTA: 50 Kg/m³
- PIEDRITTO: 40 Kg/m³

NOTE

P.F. = PIANO DEI FERRI

P.C. = PIANO DEI CENTRI

P.S. = PIANO DI SCAVO

NOTE

- EVENTUALI DIFFERENZE TRA LE MISURE TOTALI E LE SOMMATORE DELLE MISUREPARZIALI SONO DOVUTE AGLI ARROTONDAMENTI AUTOMATICI DI AUTOCAD

-PER LE CARATTERISTICHE DEI MATERIALI E NOTE DI CARATTERE GENERALE SI RIMANDA ALL'ELABORATO LI0B02EZZSPGN0000001A

M / Scale 1:5
100mm 0 500mm

SEZIONE C–C

SCALA 1 : 50

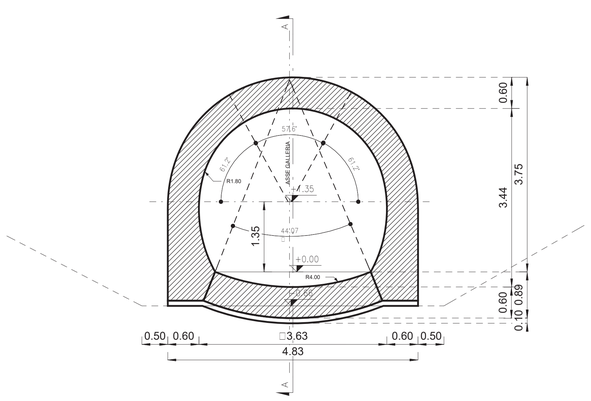

PIANTA

SCALA 1 : 50

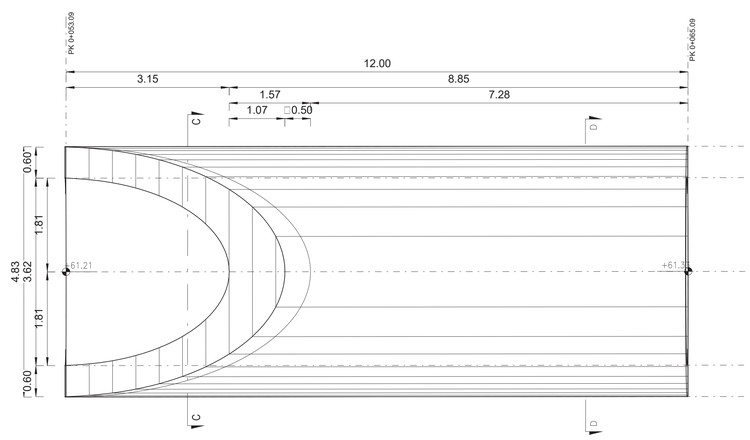

COMMITTENTE:

RFI RETE FERROVIARIA ITALIANA
GRUPPO FERROVIE DELLO STATO ITALIANE
DIREZIONE INVESTIMENTI
DIREZIONE PROGRAMMI INVESTIMENTI
DIRETTRICE SUD - PROGETTO ADRIATICA

DIREZIONE LAVORI:

ITALFERR
GRUPPO FERROVIE DELLO STATO ITALIANE

APPALTATORE:

D'AGOSTINO COSTRUZIONI GENERALI — MANDATARIA:
ReseArch — MANDANTI:
ATLANTE

PROGETTAZIONE:

MANDATARIA: HUB ENGINEERING
MANDANTI: HYpro

PROGETTO ESECUTIVO

LINEA PESCARA - BARI

RADDOPPIO DELLA TRATTA FERROVIARIA TERMOLI - LESINA
LOTTO 2 e 3: RADDOPPIO TERMOLI - RIPALTA

GA03 - Uscita/Accesso Pedonale PK 6+000,00 Tratto Artificiale Imbocco

Portale di imbocco - Sezioni di carpenteria

Firmato digitalmente da:
Facchini Massimo
Firmato il 14/03/2024 11:03
Seriale Certificato: 2702585
Valido dal 01/09/2023 al 01/09/2026
InfoCamere Qualified Electronic Signature CA

APPALTATORE	PROGETTAZIONE		SCALA:
IL DIRETTORE TECNICO **A.A. D'AGOSTINO COSTRUZIONI GENERALI S.r.l.** Il Direttore Tecnico (Ing. Giangualdo Biabini)	IL DIRETTORE DELLA PROGETTAZIONE (Ing. Massimo Facchini)		As indicated

COMMESSA	LOTTO	FASE	ENTE	TIPO DOC.	OPERA/DISCIPLINA	PROGR.	REV.
LI0B	02	E	ZZ	WB	GA0300	003	B

Rev.	Descrizione	Redatto	Data	Verificato	Data	Approvato	Data	Autorizzato Data
A	EMISSIONE	S.Iovinella	12/12/2022	S.Carozza	12/12/2022	T.Pelella	18/12/2022	
B	Agg. a seguito RDV	S.Iovinella	17/04/2023	S.Carozza	17/04/2023	T.Pelella	10/04/2024	M.Facchini 01/09/2023

File: LI0B02EZZWBGA0300003B.dwg

n. Elab.: