PIANTA FONDAZIONE
scala 1 : 50

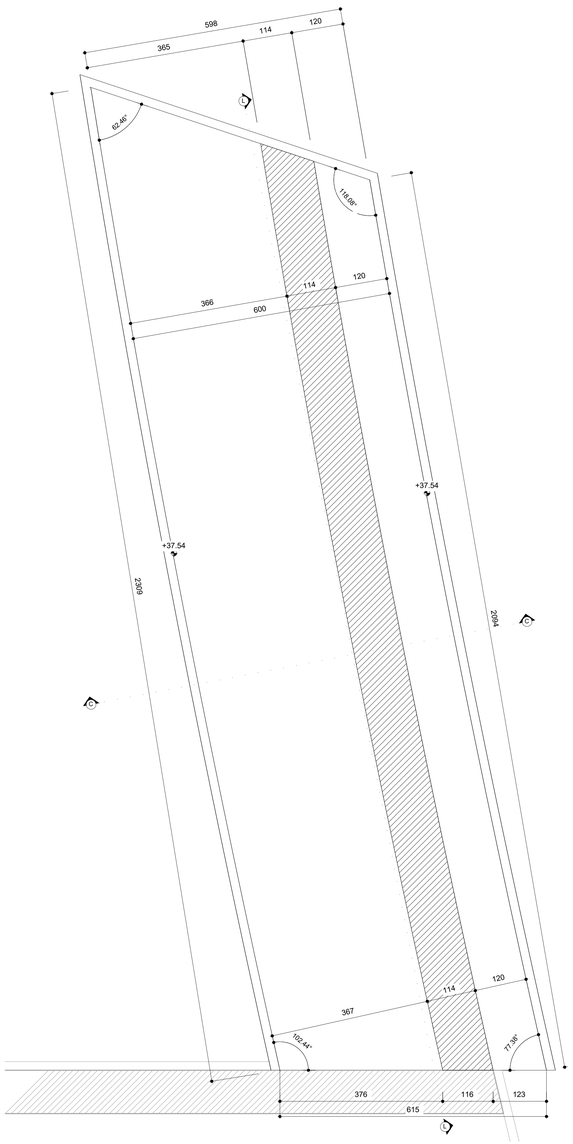

VISTA DALL'ALTO
scala 1 : 50

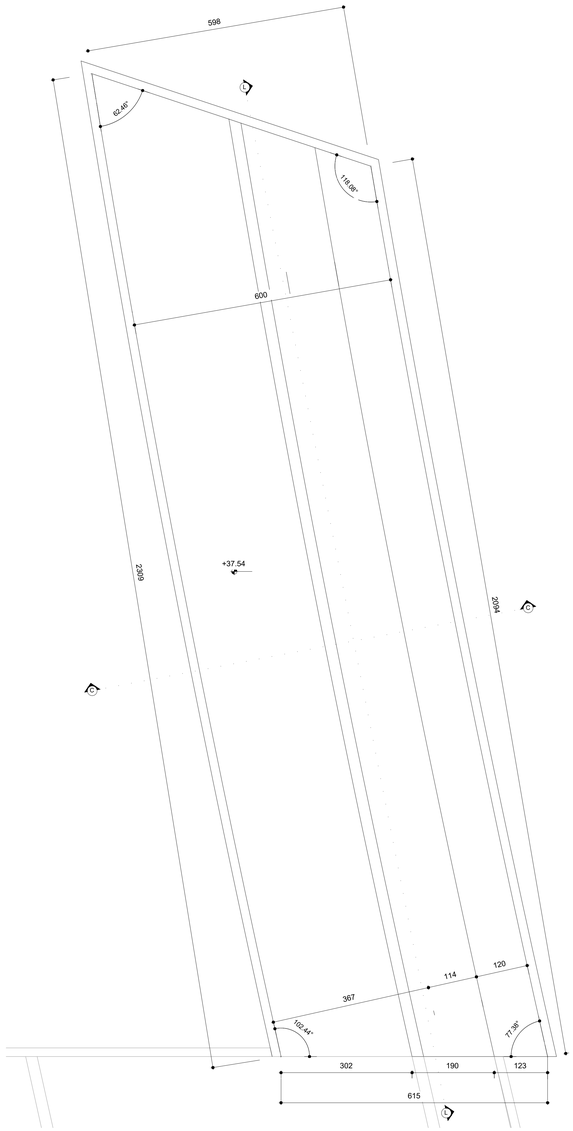

Sezione C-C
scala 1 : 50

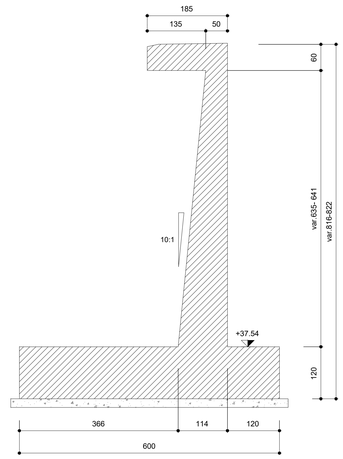

SCHEMA DISPOSIZIONI SEZIONI
scala 1 : 250

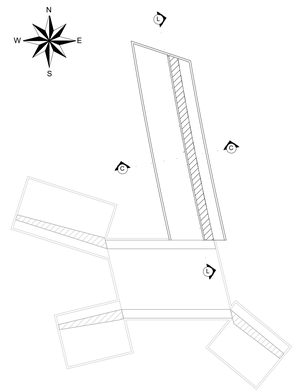

GETTI IN OPERA

CALCESTRUZZO MAGRO E GETTO DI LIVELLAMENTO

- CLASSE DI RESISTENZA MINIMA C12/15
- TIPO CEMENTO CEM I÷V
- CLASSE DI ESPOSIZIONE AMBIENTALE : X0

CALCESTRUZZO SOTTOVIA

- CLASSE DI RESISTENZA MINIMA C32/40
- TIPO CEMENTO CEM I÷V
- RAPPORTO A/C : ≤ 0.50
- CLASSE MINIMA DI CONSISTENZA : S4
- CLASSE DI ESPOSIZIONE AMBIENTALE : XC2
- COPRIFERRO = 50 mm
- DIAMETRO MASSIMO INERTI : 25 mm

CALCESTRUZZO MURI D'IMBOCCO

- CLASSE DI RESISTENZA MINIMA C32/40
- TIPO CEMENTO CEM I÷V
- RAPPORTO A/C : ≤ 0.55
- CLASSE MINIMA DI CONSISTENZA : S4
- CLASSE DI ESPOSIZIONE AMBIENTALE : XS1
- COPRIFERRO = 50 mm
- DIAMETRO MASSIMO INERTI : 25 mm

ACCIAIO ORDINARIO PER CALCESTRUZZO ARMATO

IN BARRE E RETI ELETTROSALDATE
B450C saldabile che presenta le seguenti caratteristiche :
- Tensione di snervamento caratteristica $f_{yk} \geq 450$ N/mm²
- Tensione caratteristica a rottura $f_{tk} \geq 540$ N/mm²

$1.15 \leq f_{tk}/f_{yk} < 1.35$

SL03	Scatolare		
	Soletta Sup. kg/m³	Soletta Inf. kg/m³	Piedritti kg/m³
Scatolare	100	120	70

SL03	Muri d'ala	
	Zattera di Fondazione kg/m³	Elevazione kg/m³
Muro	70	80

Sezione L-L MURO "1"
scala 1 : 50

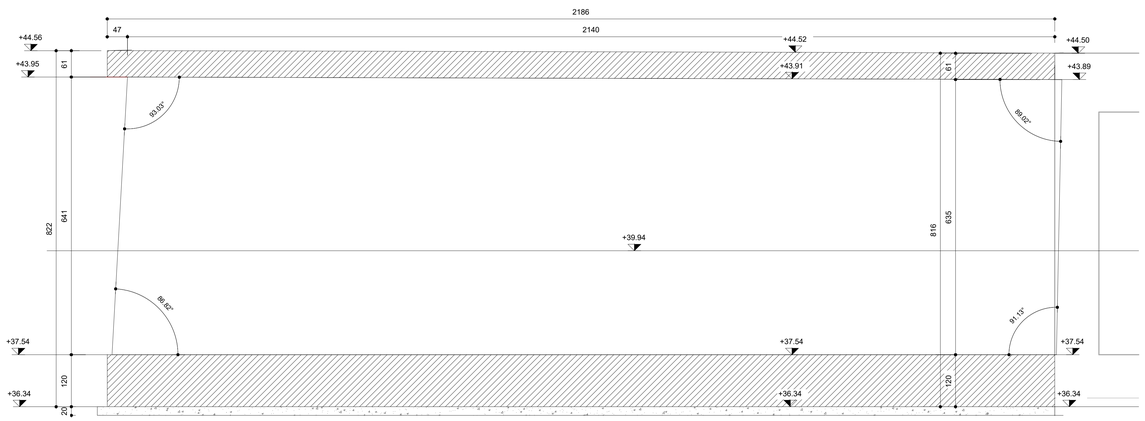

VISTA 3D
scala

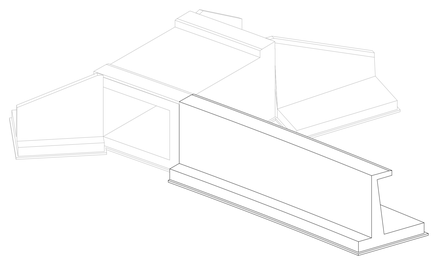

COMMITTENTE:

RFI RETE FERROVIARIA ITALIANA
GRUPPO FERROVIE DELLO STATO ITALIANE
DIREZIONE INVESTIMENTI
DIREZIONE PROGRAMMI INVESTIMENTI
DIRETTRICE SUD - PROGETTO ADRIATICA

DIREZIONE LAVORI:

ITALFERR GRUPPO FERROVIE DELLO STATO ITALIANE

APPALTATORE:

D'AGOSTINO COSTRUZIONI GENERALI — ReseArch — ATLANTE

MANDATARIA MANDANTI

PROGETTAZIONE: MANDATARIA HUB MANDANTI HYpro

PROGETTO ESECUTIVO

LINEA PESCARA - BARI
RADDOPPIO DELLA TRATTA FERROVIARIA TERMOLI - LESINA

LOTTO 2 e 3: RADDOPPIO TERMOLI - RIPALTA

Firmato digitalmente da:
Facchini Massimo
Firmato il 14/03/2024 11:28
Seriale Certificato: 2702585
Valido dal 01/09/2023 al 01/09/2026
InfoCamere Qualified Electronic Signature CA

SL03 SOTTOVIA KM 7+412
Carpenteria muri 1/4

APPALTATORE	PROGETTAZIONE		SCALA:
DIRETTORE TECNICO Ing. Massimo FOGLIETTA A.A. D'AGOSTINO COSTRUZIONI GENERALI S.r.l. Il Direttore Tecnico Ing. Giorgio Fabrizi	DIRETTORE DELLA PROGETTAZIONE Ing. M. FACCHINI ORDINE DEGLI INGEGNERI PROV. MILANO N. 21704		1:100

COMMESSA	LOTTO	FASE	ENTE	TIPO DOC.	OPERA/DISCIPLINA	PROGR.	REV.
LI0B	02	E	ZZ	BB	SL0302	001	C

Revis.	Descrizione	Redatto	Data	Verificato	Data	Approvato	Data	Autorizzato Data
A	Prima Emissione	Ing. M. Calderoni	Dicembre 2022	Ing. V. Calzona	Dicembre 2022	S. Canale	Dicembre 2022	
B	Aggiornamento per Rdo n.0302	Ing. A. Zaza	Luglio 2023	Ing. M. Calderoni	Luglio 2023	S. Canale	Luglio 2023	
C	Revisione a seguito di OD-I-01	Ing. A. Zaza	Ottobre 2023	Ing. M. Calderoni	Ottobre 2023	S. Canale M. Facchini	Ottobre 2023	

File: LI0B02EZZBBSL0302001C.DWG n. Elab.: