PIANTA SPICCATO
scala 1 : 100

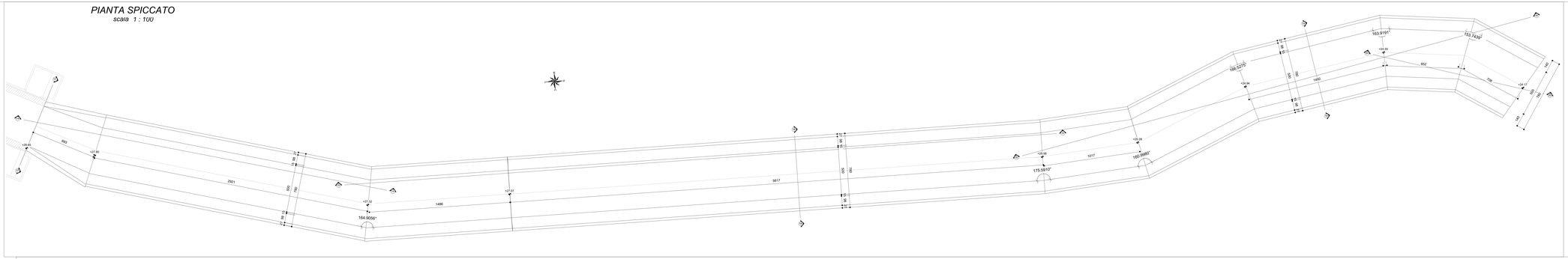

PIANTA CHIAVE

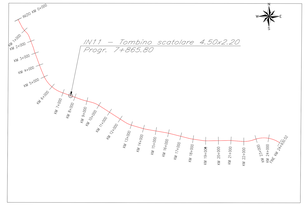

GETTI IN OPERA

CALCESTRUZZO MAGRO E GETTO DI LIVELLAMENTO

- CLASSE DI RESISTENZA MINIMA C12/15
- TIPO CEMENTO CEM I÷V
- CLASSE DI ESPOSIZIONE AMBIENTALE : X0

CALCESTRUZZO TOMBINI

- CLASSE DI RESISTENZA MINIMA C32/40
- TIPO CEMENTO CEM I÷V
- RAPPORTO A/C MAX : 0.50
- CLASSE MINIMA DI CONSISTENZA : S4
- CLASSE DI ESPOSIZIONE AMBIENTALE : XS1
- COPRIFERRO = 40 mm
- DIAMETRO MASSIMO INERTI : 20 mm

CALCESTRUZZO MURI D'IMBOCCO, CANALI RETTANGOLARI CANALI AD U, CANALETTA TRAPEZIA

- CLASSE DI RESISTENZA MINIMA C30/37
- TIPO CEMENTO CEM I÷V
- RAPPORTO A/C MAX : 0.55
- CLASSE MINIMA DI CONSISTENZA : S4
- CLASSE DI ESPOSIZIONE AMBIENTALE : XA1
- COPRIFERRO = 40 mm
- DIAMETRO MASSIMO INERTI : 20 mm

ACCIAIO ORDINARIO PER CALCESTRUZZO ARMATO

IN BARRE E RETI ELETTROSALDATE
B450C saldabile che presenta le seguenti caratteristiche:
- Tensione di snervamento caratteristica $f_{yk} \geq 450$ N/mm²
- Tensione caratteristica di rottura $f_{tk} \geq f_{yk} \cdot 1.15$
$1.15 \leq f_{tk}/f_{yk} < 1.35$

VISTA DALL' ALTO
scala 1 : 100

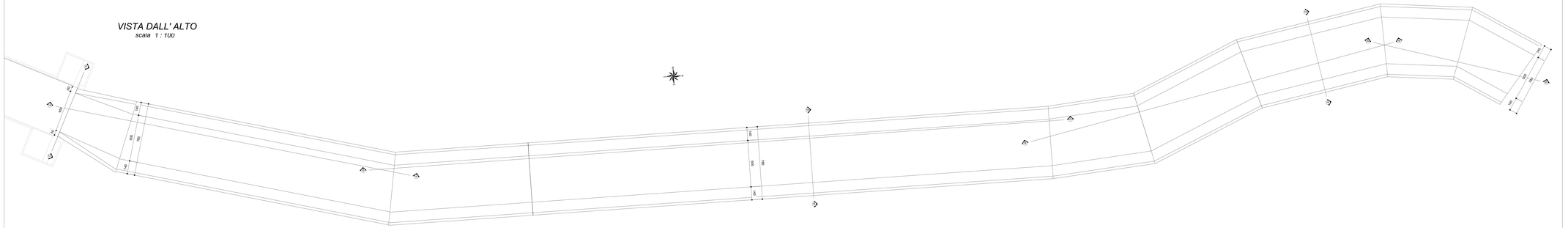

Vista 3D

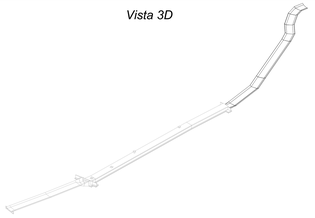

SEZIONE LONGITUDINALE 14-14
scala 1 : 100

SEZIONE LONGITUDINALE 15-15
scala 1 : 100

SEZIONE LONGITUDINALE 16-16
scala 1 : 100

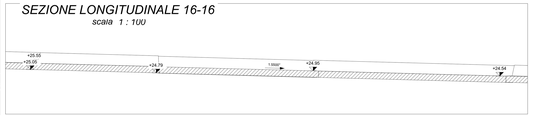

SEZIONE LONGITUDINALE 20-20
scala 1 : 100

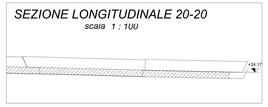

SEZIONE TRASVERSALE 17-17
scala 1 : 50

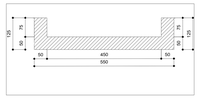

SEZIONE TRASVERSALE 18-18
scala 1 : 50

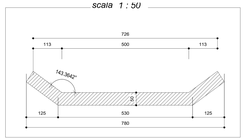

SEZIONE TRASVERSALE 19-19
scala 1 : 50

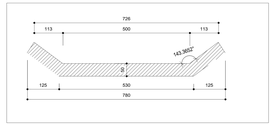

SCHEMA DISPOSIZIONI SEZIONI

COMMITTENTE:

RFI RETE FERROVIARIA ITALIANA
GRUPPO FERROVIE DELLO STATO ITALIANE
DIREZIONE INVESTIMENTI
DIREZIONE PROGRAMMI INVESTIMENTI
DIRETTRICE SUD - PROGETTO AURALTA

DIREZIONE LAVORI: ITALFERR GRUPPO FERROVIE DELLO STATO ITALIANE

APPALTATORE: CONSORZIO STABILE ARCESTING — ATLANTE

MANDATARIA — MANDANTI

PROGETTAZIONE: HUB ENGINEERING — STUDIO ARCHITETTURA PROGETTI

PROGETTO ESECUTIVO

LINEA PESCARA - BARI
RADDOPPIO DELLA TRATTA FERROVIARIA TERMOLI - LESINA
LOTTO 2 e 3: RADDOPPIO TERMOLI - RIPALTA

Firmato digitalmente da:
Facchini Massimo
Firmato il 14/03/2024 12:37
Seriale Certificato: 2702585
Valido dal 01/09/2023 al 01/09/2026
InfoCamere Qualified Electronic Signature CA

IN11 Tombino scatolare 4.50x2.20 al km 7+865.80
Carpenteria tombino Tav.3/3

SCALA: 1:50

APPALTATORE: DIRETTORE TECNICO Ing. Massimo FACCHINI — A.A.P. Ingegneria Srl — Ordine degli Ingegneri di Roma n. 12345

PROGETTAZIONE: DIRETTORE TECNICO Ing. Pietro BUONADONNA — Ordine degli Ingegneri di Chieti n. 1000

COMMESSA | LOTTO | FASE | ENTE | TIPO DOC. | OPERA/DISCIPLINA | PROGR. | REV.

COMMESSA	LOTTO	FASE	ENTE	TIPO DOC.	OPERA/DISCIPLINA	PROGR.	REV.
LI0B	02	E	ZZ	BB	IN1100	005	B

Revis.	Descrizione	Redatto	Data	Verificato	Data	Approvato	Data	Autorizzato Data
A	Aggiornamento per Rdv n.004	Ing. A. Grassi	Luglio 2023	Ing. M. Gattamorta	Luglio 2023	A. Grassi (Ordine degli Ingegneri di Roma n. 12345)	Luglio 2023	
B	Revisione a seguito Ott-Lt-01	Ing. A. Grassi	Ottobre 2023	Ing. M. Gattamorta	Ottobre 2023	A. Grassi (Ordine degli Ingegneri di Roma n. 12345)	Ottobre 2023	

File: LI0B02EZZBBIN1100005B.DWG

Elab.:

C:\Users\User\Desktop\IT048 - TERMOLI LESINA\INPUT\WORK\IN11-IN29\IN11\LI0B02EZZBBIN1100005B\LI0B02EZZBBIN1100005B.dwg, 22/12/2023 11:49:31, _AutoCAD PDF (General Documentation).pc3