SEZIONE TRASVERSALE - Scala 1:10

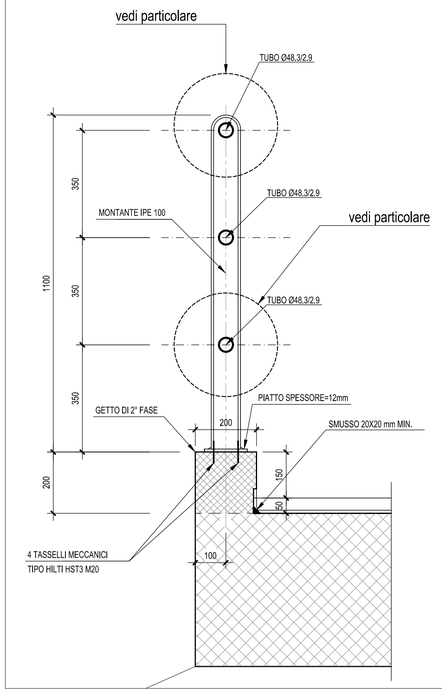

PROSPETTO PARAPETTO - Scala 1:10

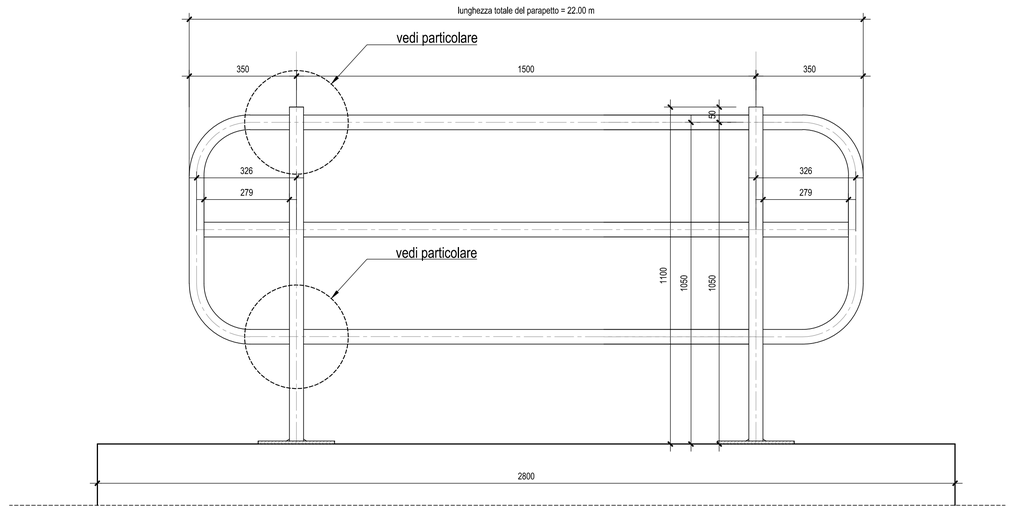

PARTICOLARE MONTANTE E PIASTRA PARAPETTO-Scala 1:5

(misure in mm)

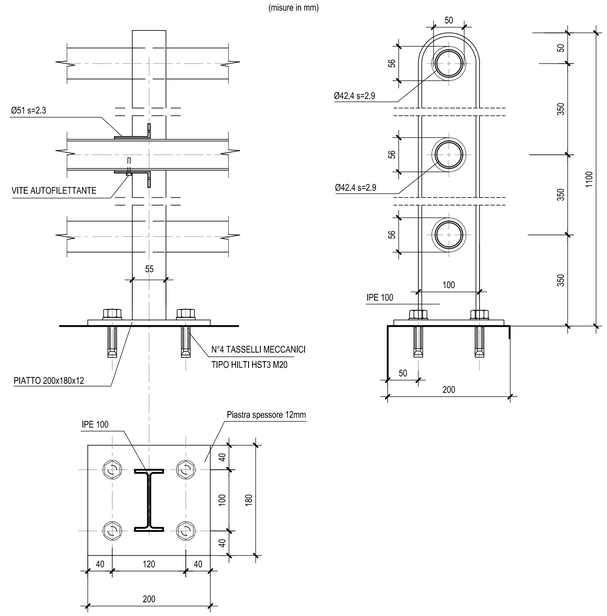

PARTICOLARI IMPERMEABILIZZAZIONE SCATOLARE

SEZIONE TIPO

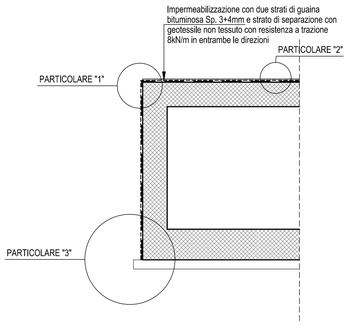

PARTICOLARE "1" - Scala 1:10

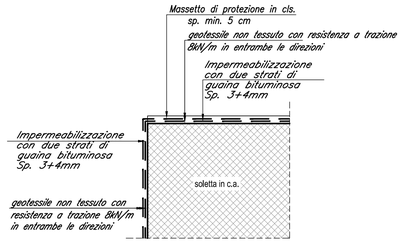

SCHEMA DI POSA IMPERMEABILIZZAZIONE - Scala 1:20

(Doppia guaina bituminosa)

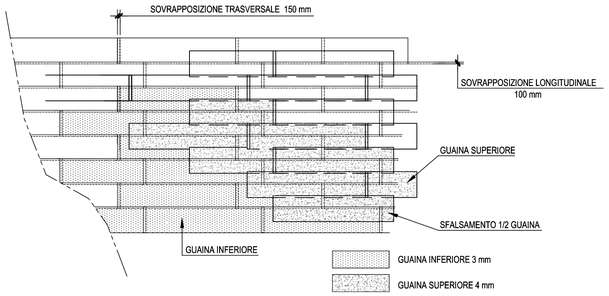

PARTICOLARE "2"-Scala 1:10

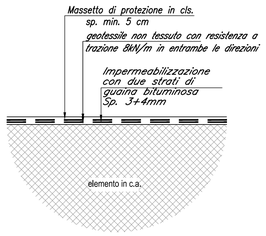

PARTICOLARE "3" - Scala 1:10

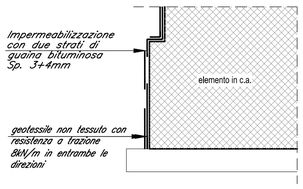

COMMITTENTE:

RFI RETE FERROVIARIA ITALIANA
GRUPPO FERROVIE DELLO STATO ITALIANE
DIREZIONE INVESTIMENTI
DIREZIONE PROGRAMMI INVESTIMENTI
DIRETTRICE SUD - PROGETTO ADRIATICA

DIREZIONE LAVORI:

ITALFERR GRUPPO FERROVIE DELLO STATO ITALIANE

APPALTATORE:

A.D'AGOSTINO COSTRUZIONI GENERALI — MANDATARIA
ReseArch — MANDANTI
ATLANTE — MANDANTI

PROGETTAZIONE:

MANDATARIA HUB
MANDANTI HYpro

PROGETTO ESECUTIVO

LINEA PESCARA - BARI
RADDOPPIO DELLA TRATTA FERROVIARIA TERMOLI - LESINA

LOTTO 2 e 3: RADDOPPIO TERMOLI - RIPALTA

Firmato digitalmente da:
Facchini Massimo
Firmato il 14/03/2024 15:34
Seriale Certificato: 2702585
Valido dal 01/09/2023 al 01/09/2026
InfoCamere Qualified Electronic Signature CA

IN46 - Tombino scatolare 2,00x2,00 al km 23+785.00
Particolari costruttivi

APPALTATORE	PROGETTAZIONE		SCALA:
DIRETTORE TECNICO Dott. Ing. Pietro A.A. D'AGOSTINO COSTRUZIONI GENERALI S.r.l. Il Direttore Tecnico (Ing. Giangaetano Balini)	DIRETTORE DELLA PROGETTAZIONE Dott. Ing. M. Facchini		Var.

COMMESSA	LOTTO	FASE	ENTE	TIPO DOC.	OPERA/DISCIPLINA	PROGR.	REV.
LI0B	02	E	ZZ	BB	IN4600	002	C

Revis.	Descrizione	Redatto	Data	Verificato	Data	Approvato	Data	Autorizzato Data
A	Prima Emissione	Ing. M. Calderoni	Dicembre 2022	Ing. V. Catrona	Dicembre 2022	S. Canale	Dicembre 2022	
B	Aggiornamento per Rdv n.0254	Ing. A. Zaza	28/06/2023	Ing. M. Calderoni	28/06/2023	S. Canale	28/06/2023	
C	Revisione a seguito di CDI-CC-01	Ing. A. Zaza	Ottobre 2023	Ing. M. Calderoni	Ottobre 2023	S. Canale	Ottobre 2023	

File: LI0B02EZZBBIN4600002C.DWG

n. Elab.: