## SEZIONE TRASVERSALE - Scala 1:10

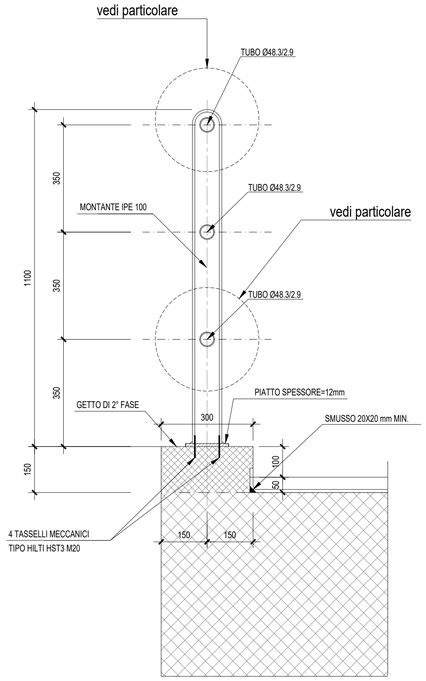


## PROSPETTO PARAPETTO CORRENTE - Scala 1:10

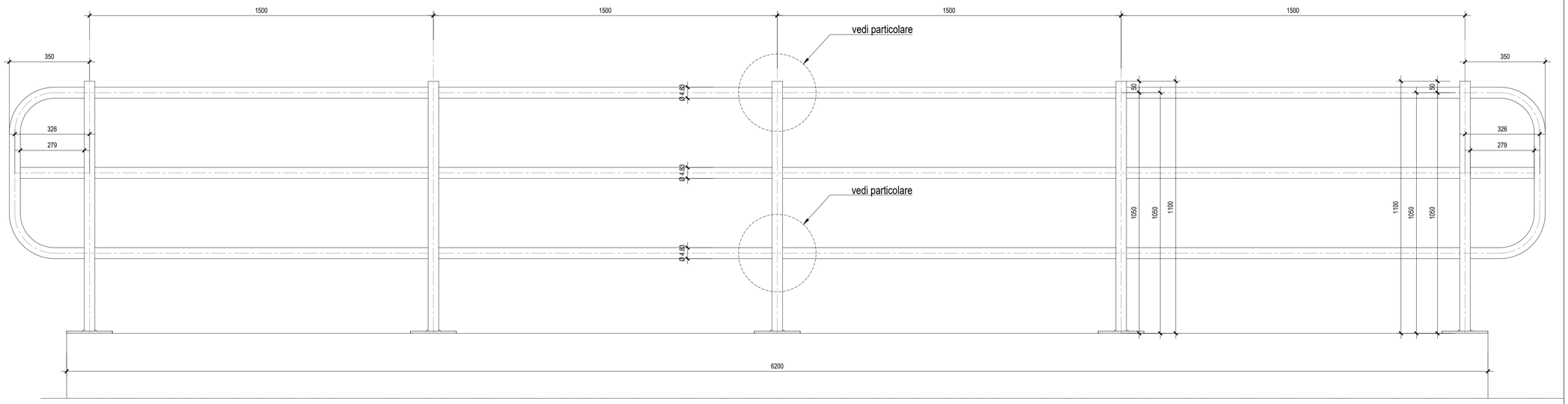


## PARTICOLARE MONTANTE E PIASTRA PARAPETTO-Scala 1:5

(misure in mm)

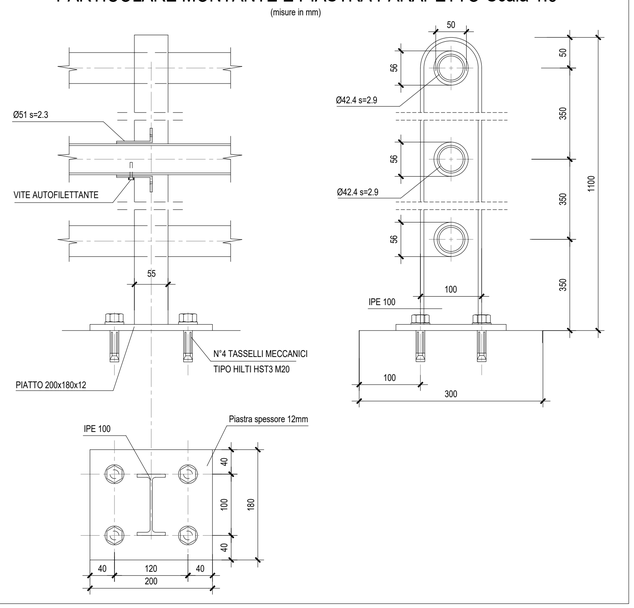


## PARTICOLARI IMPERMEABILIZZAZIONE SCATOLARE

### SEZIONE TIPO

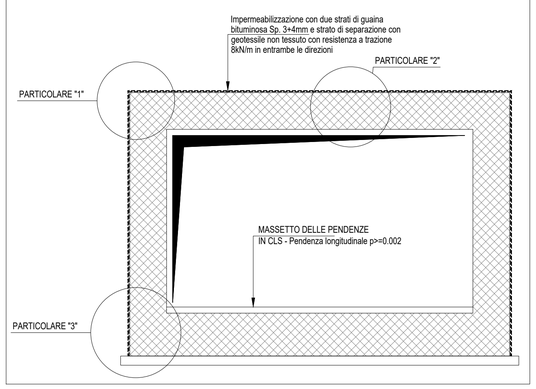


### SCHEMA DI POSA IMPERMEABILIZZAZIONE - Scala 1:20

(Doppia guaina bituminosa)

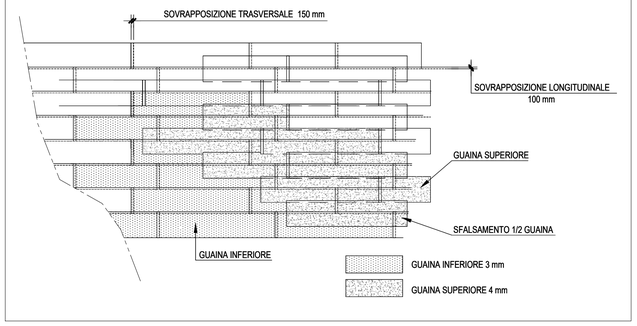


## PIANTA

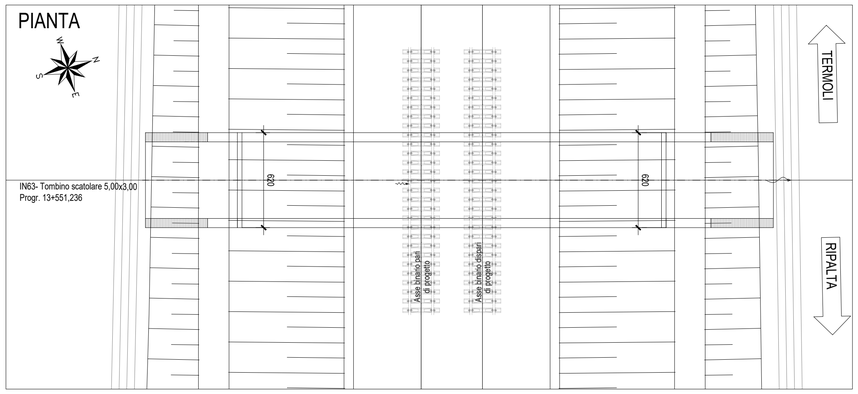


## PARTICOLARE "1" - Scala 1:10

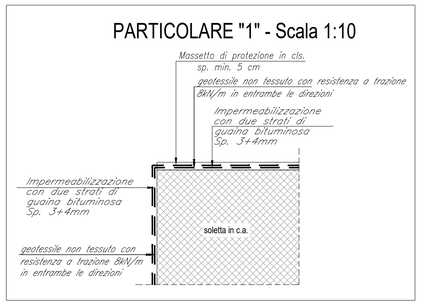


## PARTICOLARE "2"-Scala 1:10

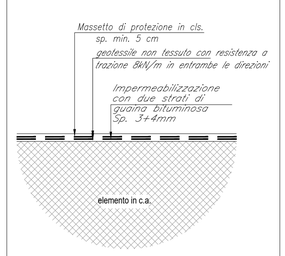


## PARTICOLARE "3" - Scala 1:10

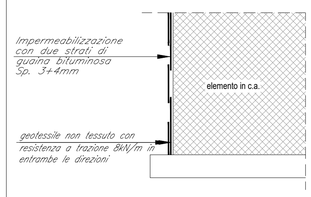


COMMITTENTE:

RFI RETE FERROVIARIA ITALIANA
GRUPPO FERROVIE DELLO STATO ITALIANE
DIREZIONE INVESTIMENTI
DIREZIONE PROGRAMMI INVESTIMENTI
DIRETTRICE SUD - PROGETTO ADRIATICA

DIREZIONE LAVORI:

ITALFERR GRUPPO FERROVIE DELLO STATO ITALIANE

APPALTATORE:

A. D'AGOSTINO COSTRUZIONI GENERALI — MANDATARIA
ReseArch — ATLANTE — MANDANTI

PROGETTAZIONE:

MANDATARIA HUB ENGINEERING — MANDANTI HYpro

**PROGETTO ESECUTIVO**

**LINEA PESCARA - BARI**
**RADDOPPIO DELLA TRATTA FERROVIARIA TERMOLI - LESINA**
**LOTTO 2 e 3: RADDOPPIO TERMOLI - RIPALTA**

Firmato digitalmente da:
Facchini Massimo
Firmato il 14/03/2024 16:02
Seriale Certificato: 2702585
Valido dal 01/09/2023 al 01/09/2026
InfoCamere Qualified Electronic Signature CA

IN63 - Tombino scatolare 5,00x3,00 al km 13+551,236
Particolari costruttivi

| APPALTATORE | PROGETTAZIONE | | SCALA: |
|---|---|---|---|
| DIRETTORE TECNICO<br>Dott. G.Babini<br>A.A. D'AGOSTINO COSTRUZIONI GENERALI S.r.l.<br>Il Direttore Tecnico<br>(Ing. Giangaldo Babini) | DIRETTORE DELLA PROGETTAZIONE<br>Ing. M. Facchini | | VAR. |

| COMMESSA | LOTTO | FASE | ENTE | TIPO DOC. | OPERA/DISCIPLINA | PROGR. | REV. |
|---|---|---|---|---|---|---|---|
| LI0B | 02 | E | ZZ | BB | IN6300 | 002 | C |

| Revis. | Descrizione | Redatto | Data | Verificato | Data | Approvato | Data | Autorizzato Data |
|---|---|---|---|---|---|---|---|---|
| A | Prima Emissione | Ing. M. Calderoni | Dicembre 2022 | var. | Dicembre 2022 | S. Canale | Dicembre 2022 | |
| B | Aggiornamento per Rdv n.0254 | Ing. A. Zaza | 28/06/2023 | Ing. M. Calderoni | 28/06/2023 | S. Canale | 28/06/2023 | |
| C | Revisione a seguito di ODI-CC-01 | Ing. A. Zaza | Ottobre 2023 | Ing. M. Calderoni | Ottobre 2023 | S. Canale<br>M. Facchini | Ottobre 2023 | |

File: LI0B02EZZBBIN6300002C.DWG

n. Elab.: