SEZIONE TRASVERSALE - Scala 1:10

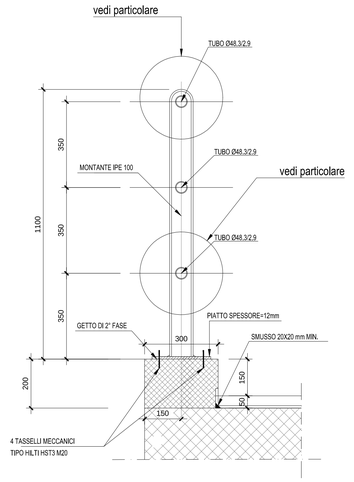

PROSPETTO PARAPETTO - Scala 1:10

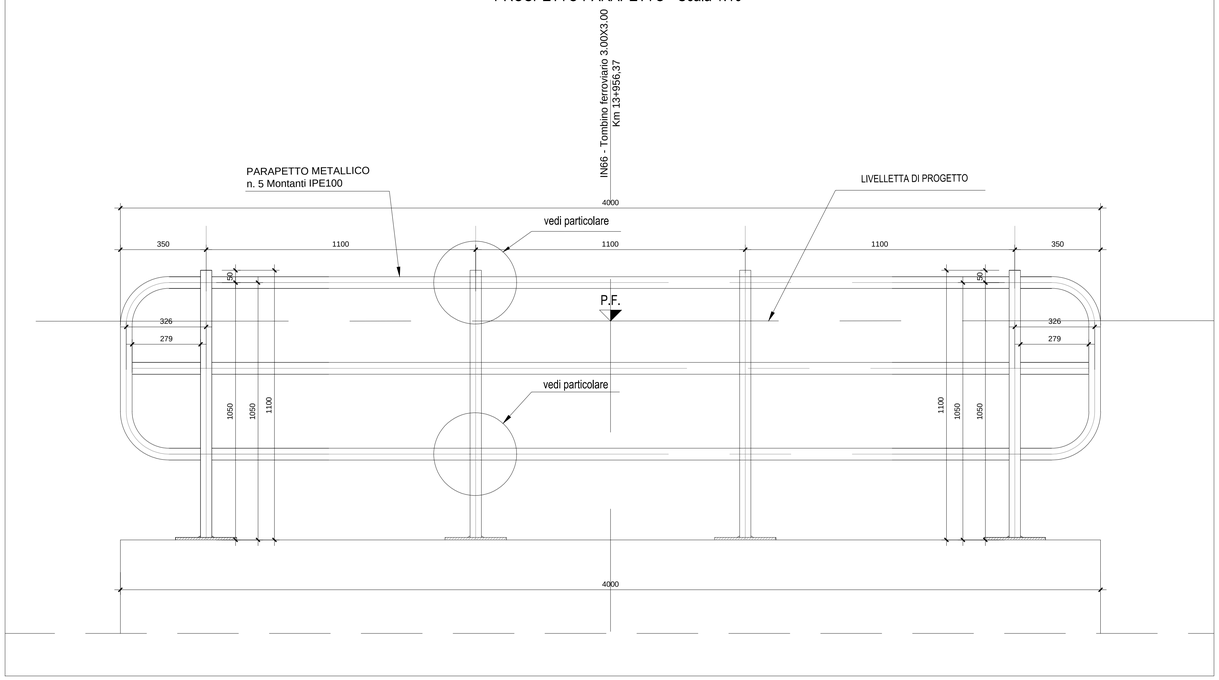

PARTICOLARE MONTANTE E PIASTRA PARAPETTO-Scala 1:5

(misure in mm)

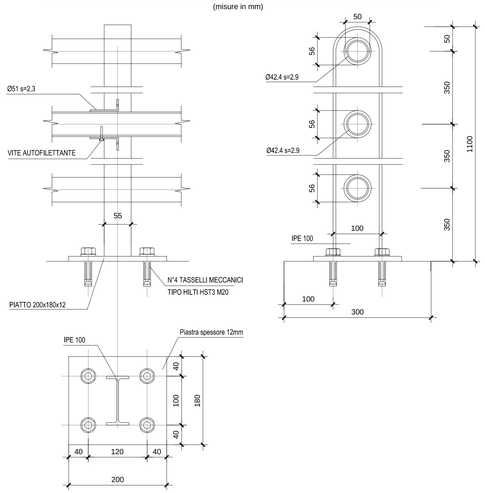

PARTICOLARI IMPERMEABILIZZAZIONE SCATOLARE

PLANIMETRIA DI INQUADRAMENTO
SC.1:200

PARTICOLARE "2"-Scala 1:10

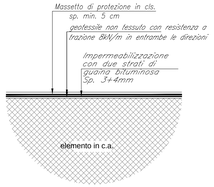

PARTICOLARE "1" - Scala 1:10

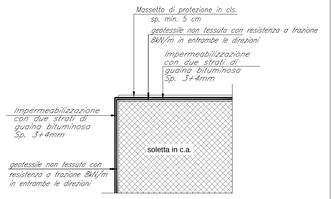

SCHEMA DI POSA IMPERMEABILIZZAZIONE - Scala 1:20

(Doppia guaina bituminosa)

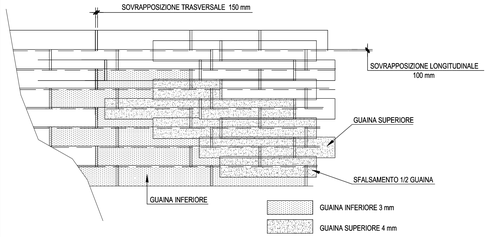

SEZIONE TIPO - Scala 1:50

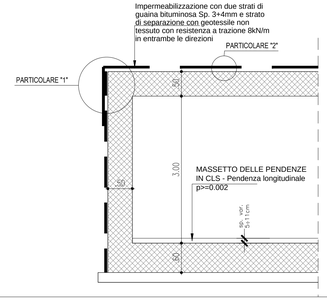

COMMITTENTE:

RFI RETE FERROVIARIA ITALIANA
GRUPPO FERROVIE DELLO STATO ITALIANE
DIREZIONE INVESTIMENTI
DIREZIONE PROGRAMMI INVESTIMENTI
DIRETTRICE SUD - PROGETTO ADRIATICA

DIREZIONE LAVORI:

ITALFERR
GRUPPO FERROVIE DELLO STATO ITALIANE

APPALTATORE:

D'AGOSTINO COSTRUZIONI GENERALI — MANDATARIA
KesseArch — MANDANTI
ATLANTE — MANDANTI

PROGETTAZIONE:

MANDATARIA HUB
MANDANTI HYpro

PROGETTO ESECUTIVO

LINEA PESCARA - BARI
RADDOPPIO DELLA TRATTA FERROVIARIA TERMOLI - LESINA

LOTTO 2 e 3: RADDOPPIO TERMOLI - RIPALTA

Firmato digitalmente da:
Facchini Massimo
Firmato il 14/03/2024 16:07
Seriale Certificato: 2702585
Valido dal 01/09/2023 al 01/09/2026
InfoCamere Qualified Electronic Signature CA

IN66 - TOMBINO SCATOLARE 3,00x3,00 KM 13+956,37
Particolari costruttivi

APPALTATORE	PROGETTAZIONE		SCALA:
DIRETTORE TECNICO A.A. D'AGOSTINO COSTRUZIONI GENERALI S.r.l. Il Direttore Tecnico (Ing. Giangiulio 富ino)	DIRETTORE DELLA PROGETTAZIONE Ing. M. Facchini		var.

COMMESSA	LOTTO	FASE	ENTE	TIPO DOC.	OPERA/DISCIPLINA	PROGR.	REV.
LI0B	02	E	ZZ	BB	IN6600	002	C

Revis.	Descrizione	Redatto	Data	Verificato	Data	Approvato	Data	Autorizzato Data
A	Prima Emissione	Ing. M. Calderoni	Dicembre 2022	Ing. V. Calzona	Dicembre 2022	S. Canale	Dicembre 2022	
B	Aggiornamento per Rdv n.2254	Ing. A. Zaza	28/06/2023	Ing. M. Calderoni	28/06/2023	S. Canale	28/06/2023	
C	Revisione a seguito di ODI-CCG41	Ing. A. Zaza	Ottobre 2023	Ing. M. Calderoni	Ottobre 2023	S. Canale	Ottobre 2023	

File: LI0B02EZZBBIN6600002C.DWG

n. Elab.: