STRALCIO PLANIMETRICO-Scala 1:100

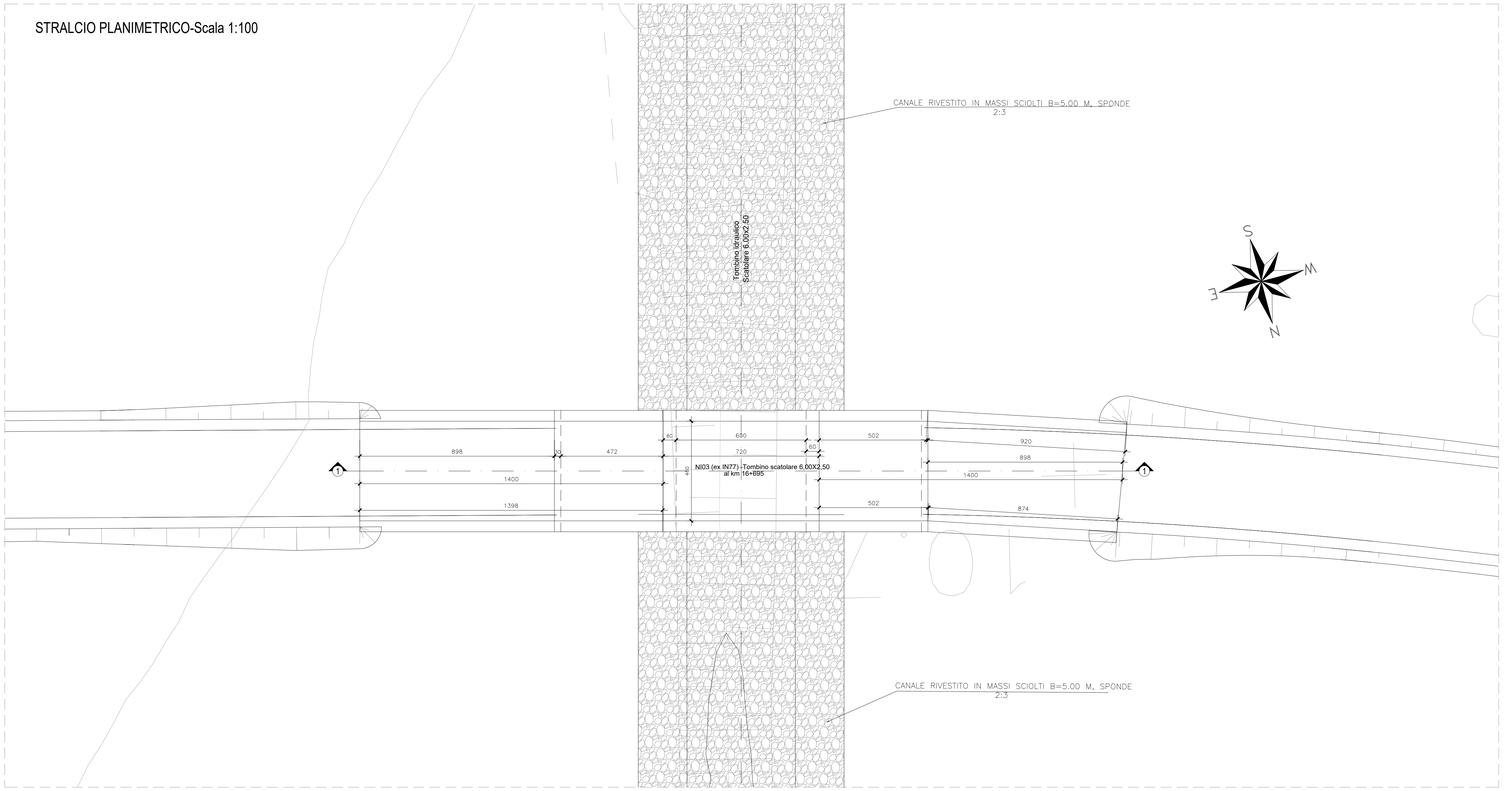

KEY PLAN

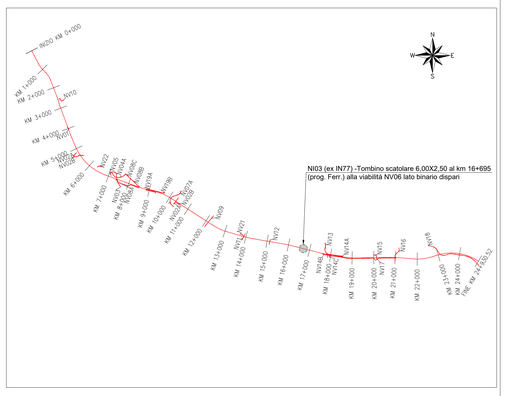

DETTAGLIO "X"-Scala 1:20

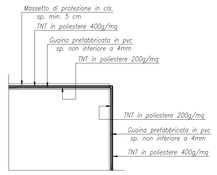

DETTAGLIO "Y"-Scala 1:20

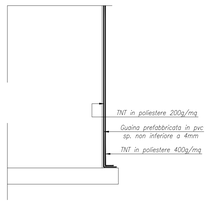

GETTI IN OPERA

CALCESTRUZZO MAGRO E GETTO DI LIVELLAMENTO

- CLASSE DI RESISTENZA MINIMA C12/15
- TIPO CEMENTO CEM I÷V
- CLASSE DI ESPOSIZIONE AMBIENTALE : X0

CALCESTRUZZO TOMBINI

- CLASSE DI RESISTENZA MINIMA C32/40
- TIPO CEMENTO CEM I÷V
- RAPPORTO A/C : ≤ 0.50
- CLASSE MINIMA DI CONSISTENZA : S4
- CLASSE DI ESPOSIZIONE AMBIENTALE : XS1
- COPRIFERRO = 50 mm
- DIAMETRO MASSIMO INERTI : 20 mm

CALCESTRUZZO MURI D'IMBOCCO, CANALI RETTANGOLARI, CANALI AD U, CANALETTA TRAPEZIA

- CLASSE DI RESISTENZA MINIMA C30/37
- TIPO CEMENTO CEM I÷V
- RAPPORTO A/C : ≤ 0.55
- CLASSE MINIMA DI CONSISTENZA : S4
- CLASSE DI ESPOSIZIONE AMBIENTALE : XA1
- COPRIFERRO = 40 mm
- DIAMETRO MASSIMO INERTI : 20 mm

ACCIAIO ORDINARIO PER CALCESTRUZZO ARMATO

IN BARRE E RETI ELETTROSALDATE
B450C saldabile che presenta le seguenti caratteristiche :
- Tensione di snervamento caratteristica $f_{yk} \geq 450\ N/mm^2$
- Tensione caratteristica a rottura $f_{tk} \geq 540\ N/mm^2$

$1.15 \leq f_{tk}/f_{yk} < 1.35$

SEZIONE LONGITUDINALE 1-1 -Scala 1:50

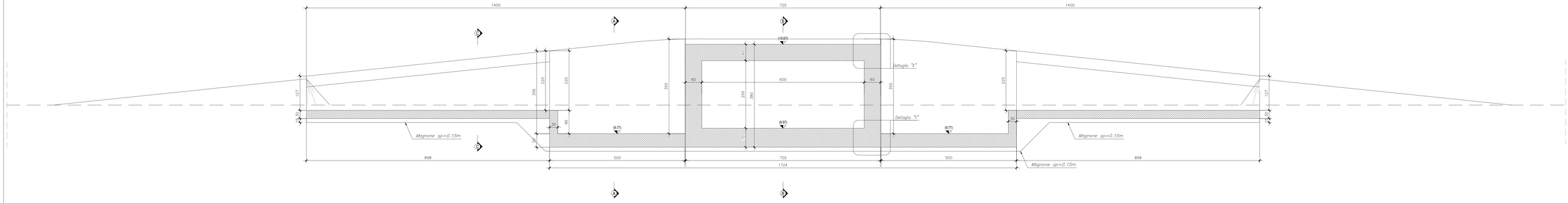

PIANTA ALLO SPICCATO-Scala 1:50

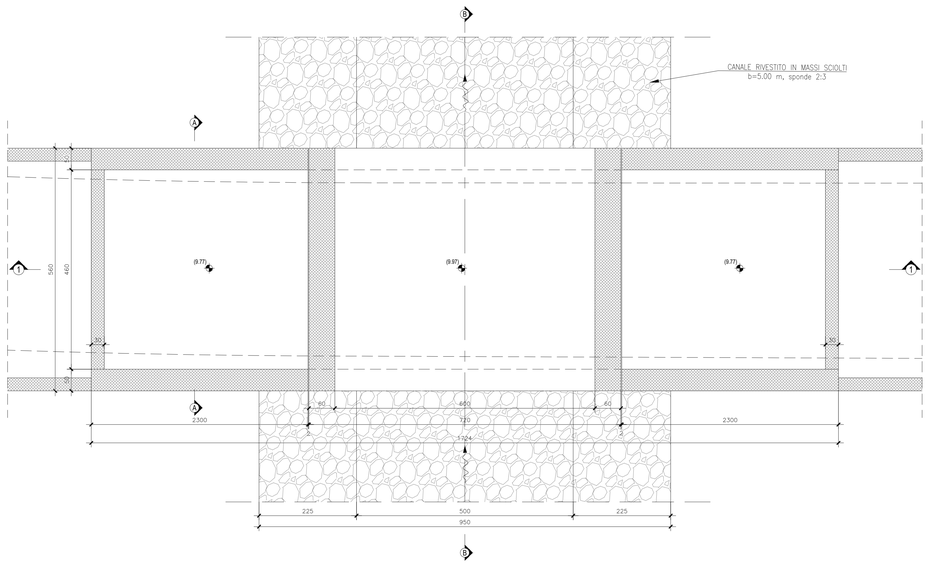

SEZIONE A-A-Scala 1:50

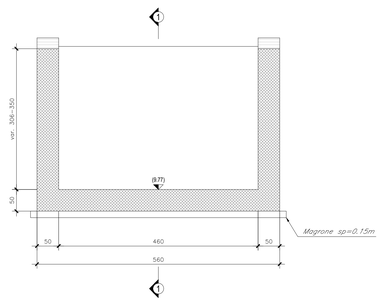

SEZIONE C-C-Scala 1:50

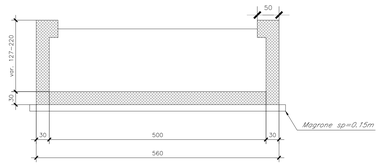

SEZIONE B-B-Scala 1:50

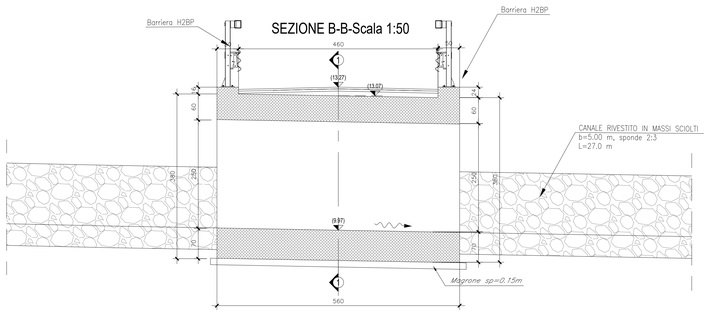

SEZIONE CANALE IN MASSI SCIOLTI-Scala 1:50

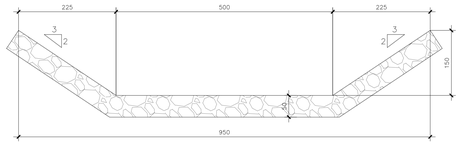

COMMITTENTE:

RFI RETE FERROVIARIA ITALIANA
GRUPPO FERROVIE DELLO STATO ITALIANE
DIREZIONE INVESTIMENTI
DIREZIONE PROGRAMMI INVESTIMENTI
DIREZTRICE SUD - PROGETTO ADRIATICA

DIREZIONE LAVORI:

ITALFERR GRUPPO FERROVIE DELLO STATO ITALIANE

APPALTATORE:

D'AGOSTINO COSTRUZIONI GENERALI — ResearCh — ATLANTE

MANDATARIA MANDAN

PROGETTAZIONE: MANDATARIA HUB — MANDANTI HYpro

PROGETTO ESECUTIVO

LINEA PESCARA - BARI
RADDOPPIO DELLA TRATTA FERROVIARIA TERMOLI - LESINA
LOTTO 2 e 3: RADDOPPIO TERMOLI - RIPALTA

NI03 (ex IN77) -Tombino scatolare 6,00X2,50 al km 16+695 (prog. Ferr.) alla viabilità NV06 lato binario dispari
Planimetria di inquadramento e sezioni

Firmato digitalmente da: Facchini Massimo
Firmato il 14/03/2024 14:54
Emesso da: ARUBA PEC S.p.A. NG CA 3
Seriale Certificato: 2702585
Valido dal 01/09/2023 al 01/09/2026
InfoCamere Qualified Electronic Signature CA

APPALTATORE	PROGETTAZIONE		SCALA:
DIRETTORE TECNICO Ing. M. Facchini A.A. D'AGOSTINO COSTRUZIONI GENERALI S.r.l. Il Direttore Tecnico (Ing. Giorgio Di Marco)	DIRETTORE DELLA PROGETTAZIONE Ing. M. Facchini		Var.

COMMESSA	LOTTO	FASE	ENTE	TIPO DOC.	OPERA/DISCIPLINA	PROGR.	REV.
LI0B	02	E	ZZ	PB	NI0300	001	C

Revis.	Descrizione	Redatto	Data	Verificato	Data	Approvato	Data	Autorizzato Data
A	Prima Emissione	Ing. M. Calderoni	Dicembre 2022	Ing. V. Calzona	Dicembre 2022	S. Canale	Dicembre 2022	
B	Aggiornamento per Rdo n.1207	Ing. A. Zaza	28/06/2023	Ing. M. Calderoni	28/06/2023	S. Canale	28/06/2023	
C	Revisione a seguito di OD-CC-01	Ing. A. Zaza	Ottobre 2023	Ing. M. Calderoni	Ottobre 2023	S. Canale	Ottobre 2023	

File: LI0B02EZZPBNI0300001C.DWG n. Elab.: