DETTAGLIO AS07 - COLLEGAMENTO COLONNA FONDO FOSSA

scala 1:10

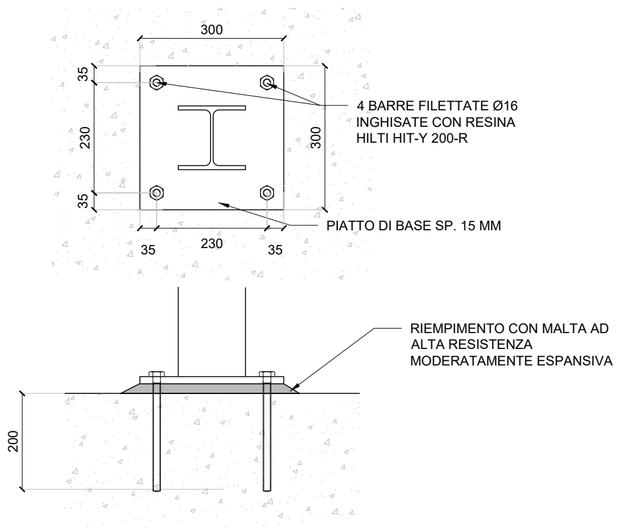

DETTAGLIO AS08 - COLLEGAMENTO COLONNA-COLONNA

scala 1:10

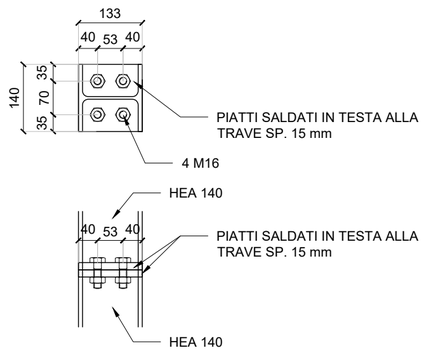

DETTAGLIO AS09 - COLLEGAMENTO COLONNA-TRAVI

scala 1:10

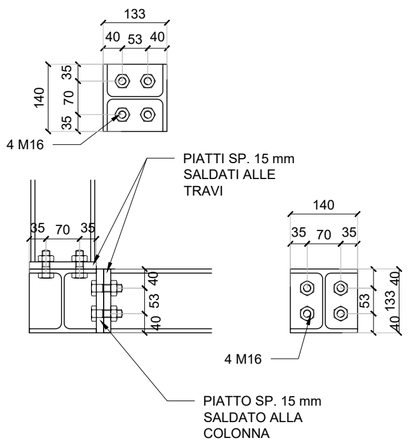

DETTAGLIO AS10 - COLLEGAMENTO AL SETTO IN CEMENETO ARMATO

scala 1:10

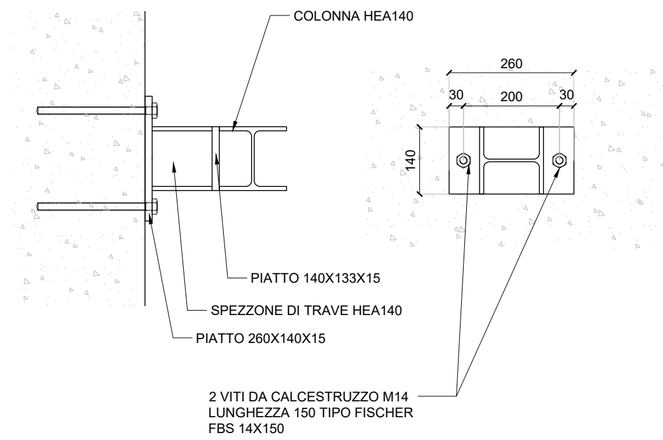

DETTAGLIO AS11 - COLLEGAMENTO TRAVE IN COPERTURA CON COLONNA

scala 1:10

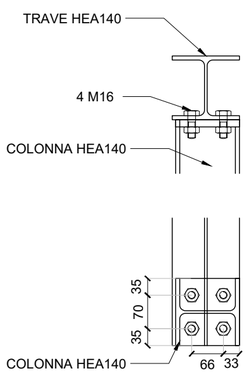

COMMITTENTE:

RFI RETE FERROVIARIA ITALIANA
GRUPPO FERROVIE DELLO STATO ITALIANE

DIREZIONE INVESTIMENTI
DIREZIONE PROGRAMMI INVESTIMENTI
DIRETTRICE SUD - PROGETTO ADRIATICA

DIREZIONE LAVORI:

ITALFERR
GRUPPO FERROVIE DELLO STATO ITALIANE

APPALTATORE:

A.D'AGOSTINO COSTRUZIONI GENERALI — MANDATARIA
ReseArch — MANDANTI
ATLANTE

PROGETTAZIONE:

MANDATARIA HUB ENGINEERING
MANDANTI HYpro

PROGETTO ESECUTIVO

LINEA PESCARA - BARI
RADDOPPIO DELLA TRATTA FERROVIARIA TERMOLI - LESINA

LOTTO 2 e 3: RADDOPPIO TERMOLI - RIPALTA

Firmato digitalmente da:
Facchini Massimo
Firmato il 14/03/2024 18:16
Seriale Certificato: 2702585
Valido dal 01/09/2023 al 01/09/2026
InfoCamere Qualified Electronic Signature CA

Dettagli collegamenti strutture metalliche ascensore lato sud

APPALTATORE	PROGETTAZIONE	SCALA:
A.A.D'AGOSTINO COSTRUZIONI GENERALI S.r.l. Il Direttore Tecnico (Ing. Giangualdo Babini) DIRETTORE TECNICO Ing. G. Babini	DIRETTORE DELLA PROGETTAZIONE Ing. M. Facchini Dott. Ing. MASSIMO FACCHINI Ordine degli Ingegneri della Provincia di Caserta Sez. A Settore: Civile e Ambientale Specializzazione: Strutture N. 1988 CASERTA	1:10

COMMESSA	LOTTO	FASE	ENTE	TIPO DOC.	OPERA/DISCIPLINA	PROGR.	REV.
LI0B	02	E	ZZ	BZ	FV0100	013	B

Revis.	Descrizione	Redatto	Data	Verificato	Data	Approvato	Data	Autorizzato Data
A	Emissione Esecutiva	D.Salzillo	12/12/2022	G.Mennillo	14/12/2022	R. Fabrizio	16/12/2022	
B	Revisione per RDV LI0B-RV-0000000336	D.Salzillo	07/07/2023	G.Mennillo	10/07/2023	R.Fabrizio	12/07/2023	M. Facchini 14/07/2023

File: LI0B02EZZBZFV0100013B

n. Elab.: