PARTICOLARI RETE ACQUEDOTTO - SCALA 1:20

POZZETTO CON SFIATO
Sezione A-A

Scala 1:25

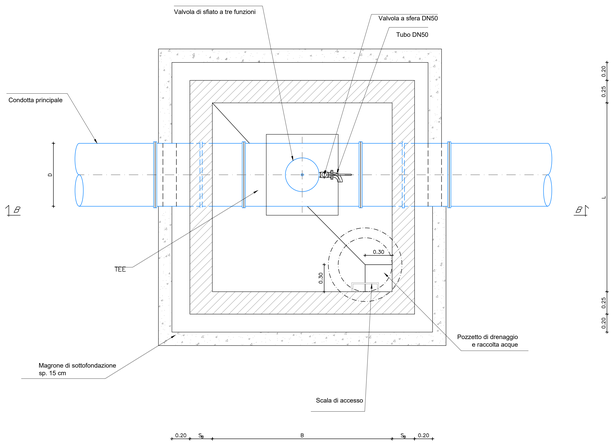

POZZETTO CON SCARICO
Sezione A-A

Scala 1:25

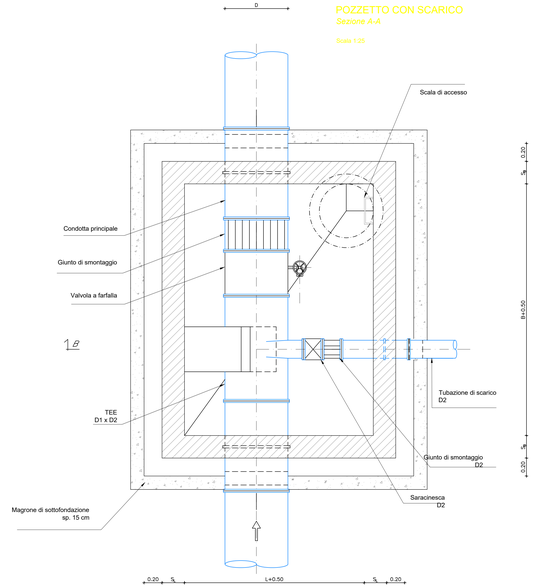

POZZETTO DI SEZIONAMENTO
Sezione A-A

Scala 1:25

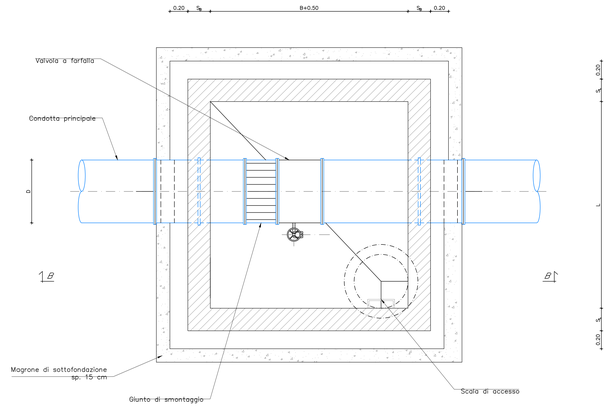

POZZETTO CON SFIATO
Sezione B-B

Scala 1:25

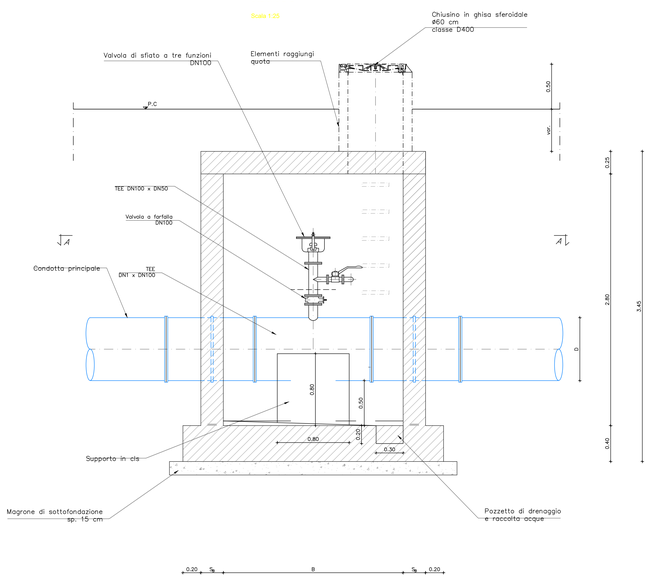

POZZETTO CON SCARICO
Sezione B-B

Scala 1:25

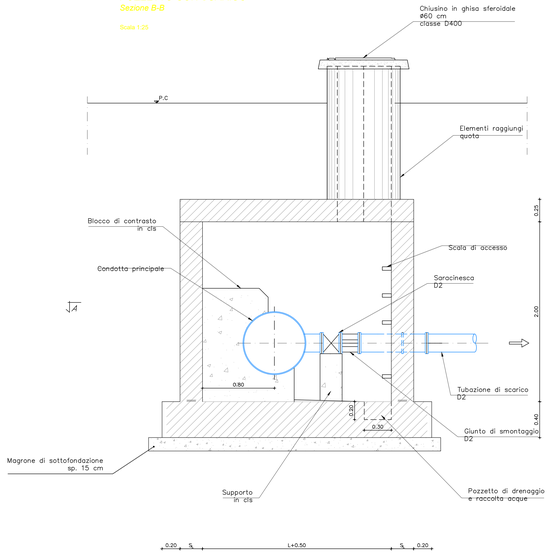

POZZETTO DI SEZIONAMENTO
Sezione B-B

Scala 1:25

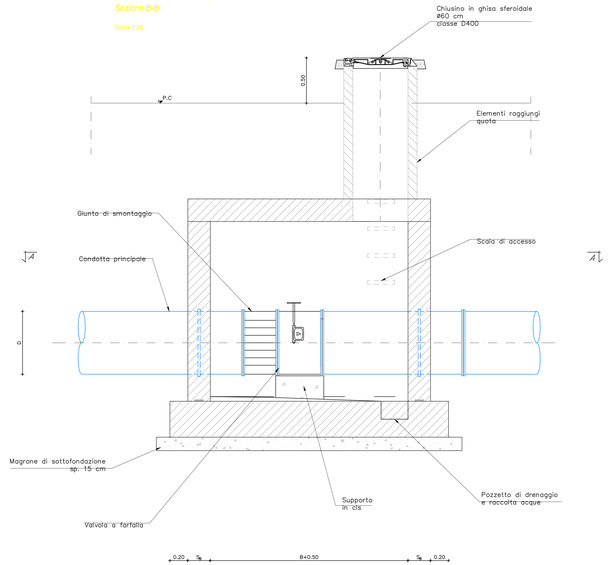

DISEGNI DI RIFERIMENTO

Planimetria dell'esistente e della risoluzione dell'interferenza (3/2/3/3b/5/2/7/3/5/9)	1:2000/500	L	I	0	8	0	Z	E	Z	Z	P	Z	5	0	0	0	0	0	0	0	0	1	0
Planimetria dell'esistente e della risoluzione dell'interferenza (5/3/2/5/0)	1:2000/500	L	I	0	8	0	Z	E	Z	Z	P	Z	5	0	0	0	0	0	0	0	0	2	0
Planimetria dell'esistente e della risoluzione dell'interferenza (5/4/3/3b/5/1/3/1/4/3/3/5/6)	1:2000/500	L	I	0	8	0	Z	E	Z	Z	P	Z	5	0	0	0	0	0	0	0	0	3	0
Planimetria dell'esistente e della risoluzione dell'interferenza (3/1/5/3/16/3/17)	1:2000/500	L	I	0	8	0	Z	E	Z	Z	P	Z	5	0	0	0	0	0	0	0	0	4	0
Planimetria dell'esistente e della risoluzione dell'interferenza (3/18/3/2/0)	1:2000/500	L	I	0	8	0	Z	E	Z	Z	P	Z	5	0	0	0	0	0	0	0	0	5	0
Planimetria dell'esistente e della risoluzione dell'interferenza (3/19/2/1/3/2/5/3/4)	1:2000/500	L	I	0	8	0	Z	E	Z	Z	P	Z	5	0	0	0	0	0	0	0	0	6	0
Planimetria dell'esistente e della risoluzione dell'interferenza (3/2/3/3/4)	1:2000/500	L	I	0	8	0	Z	E	Z	Z	P	Z	5	0	0	0	0	0	0	0	0	7	0
Planimetria dell'esistente e della risoluzione dell'interferenza (3/2/5/3/8)	1:2000/500	L	I	0	8	0	Z	E	Z	Z	P	Z	5	0	0	0	0	0	0	0	0	8	0
Planimetria dell'esistente e della risoluzione dell'interferenza (3/27/3/2/6/3/2/9)	1:2000/500	L	I	0	8	0	Z	E	Z	Z	P	Z	5	0	0	0	0	0	0	0	0	9	C
Planimetria dell'esistente e della risoluzione dell'interferenza (3/3/3/34/3/3/3)	1:2000/500	L	I	0	8	0	Z	E	Z	Z	P	Z	5	0	0	0	0	0	0	0	1	0	D
Planimetria dell'esistente e della risoluzione dell'interferenza (3/3/)	1:2000/500	L	I	0	8	0	Z	E	Z	Z	P	Z	5	0	0	0	0	0	0	0	1	1	C
Planimetria dell'esistente e della risoluzione dell'interferenza (3/3/3/3/3/6/3/3/3/5/6)	1:2000/500	L	I	0	8	0	Z	E	Z	Z	P	Z	5	0	0	0	0	0	0	0	1	2	D
Planimetria dell'esistente e della risoluzione dell'interferenza (3/38/3/39/3/40)	1:2000/500	L	I	0	8	0	Z	E	Z	Z	P	Z	5	0	0	0	0	0	0	0	1	3	D
Planimetria dell'esistente e della risoluzione dell'interferenza (3/42/3/43/3/44/3/45/3/46/3/47/3/48/3/49/3/50/3/51/3/52/3/53/3/54/3/55/3/56/3/57/3/58/3/59/3/60/3/61/3/62/3/63/3/64/3/65/3/66/3/67/3/68/3/69/3/70/3/71/3/72/3/73/3/74/3/75/3/76/3/77/3/78/3/79/3/80/3/81/3/82/3/83/3/84/3/85/3/86/3/87/3/88/3/89/3/90/3/91/3/92/3/93/3/94)	1:2000/500	L	I	0	8	0	Z	E	Z	Z	P	Z	5	0	0	0	0	0	0	0	1	4	C
Planimetria dell'esistente e della risoluzione dell'interferenza (3/44/3/45/3/60)	1:2000/500	L	I	0	8	0	Z	E	Z	Z	P	Z	5	0	0	0	0	0	0	0	1	5	D
Planimetria dell'esistente e della risoluzione dell'interferenza (3/46/3/47/3/48)	1:2000/500	L	I	0	8	0	Z	E	Z	Z	P	Z	5	0	0	0	0	0	0	0	1	6	D
Planimetria dell'esistente e della risoluzione dell'interferenza (3/49/3/50/3/51)	1:2000/500	L	I	0	8	0	Z	E	Z	Z	P	Z	5	0	0	0	0	0	0	0	1	7	D
Planimetria dell'esistente e della risoluzione dell'interferenza (3/52/3/53/3/54)	1:2000/500	L	I	0	8	0	Z	E	Z	Z	P	Z	5	0	0	0	0	0	0	0	1	8	D

TABELLA CORRISPONDENZA

TABELLA DI CORRISPONDENZA												
TUBO DI LINEA		TUBO DI PROTEZIONE			NUOVI POZZETTI DI ISPEZIONE E SEZIONAMENTO						BLOCCHI DI ANCORAGGIO	
Materiale	D [mm]	Materiale	D [mm]	Sp [mm]	TIPO	B [mm]	L[mm]	S_B [mm]	S_L [mm]	S_H [mm]	TIPO	B [mm]
PVC	110	ACCIAO I	350	8.0	A	2000	2000	250	250	250	A	1000
PVC	140	ACCIAO	350	8.0	A	2000	2000	250	250	250	A	1000
PVC	150	ACCIAO	350	8.0	A	2000	2000	250	250	250	A	1000
PVC	160	ACCIAO	350	8.0	A	2000	2000	250	250	250	A	1000
PVC	180	ACCIAO	350	8.0	A	2000	2000	250	250	250	A	1000
PVC	200	ACCIAO	450	8.8	A	2000	2000	250	250	250	A	1000
PVC	225	ACCIAO	450	8.8	A	2000	2000	250	250	250	A	1000
PVC	280	ACCIAO	450	8.8	A	2000	2000	250	250	250	A	1000
PVC	315	ACCIAO	700	8.8	B	2500	2500	350	350	350	B	1500
PVC	400	ACCIAO	700	8.8	B	2500	2500	350	350	350	B	1500
PVC	500	ACCIAO	800	10.0	B	2500	2500	350	350	350	B	1500
PEAD	200	ACCIAO	400	8.8	A	2000	2000	250	250	250	A	1000
PEAD	225	ACCIAO	400	8.8	A	2000	2000	250	250	250	A	1000
PEAD	800	ACCIAO	1200	10.0	C	3000	3000	400	400	400	C	2200

NOTE GENERALI

L'INTERVENTO SARA' ESEGUITO IN ACCORDO AL D.M. DEL 04.04.2014.

LE DISTANZE INDICATE NELLE SEZIONI, RELATIVE IL POSIZIONAMENTO DEGLI SFIATI E DELLE TESTATE DEI TUBI DI PROTEZIONE, DEVONO INTENDERSI MISURATE SULL'ORTOGONALE DELL'ASSE DEI BINARI.

IL TRACCIATO DELLA CONDOTTA IN ATTRAVERSAMENTO DEVE ESSERE, PER QUANTO POSSIBILE, RETTILINEO E NORMALE ALL'ASSE DEI BINARI
QUANDO CIO' NON A POSSIBILE E' CONSENTITO CHE FORMI UN ANGOLO NON MINORE DI 45°.
QUANDO LA CONDOTTA E' POSTA LUNGO UNA STRADA E' CONSENTITO CHE IL TRACCIATO DELLA CONDOTTA FORMI, CON L'ASSE DEI BINARI, LO STESSO ANGOLO DELL'ASSE DELLA STRADA.

LA POSA IN OPERA DEL TUBO DI PROTEZIONE SOTTOSTANTE LA LINEA FERROVIARIA IN PROGETTO, E' PREVISTA A CIELO APERTO.
LE TUBAZIONI DEI TUBI DI PROTEZIONE DEVONO ESSERE UNITE DI TESTA MEDIANTE SALDATURE DA ESEGUIRE IN ACCORDO AL DM del 14.01.2008.
IL TUBO DI PROTEZIONE IN ACCIAIO DEVE ESSERE PROTETTO ESTERNAMENTE CON VERNICI, BENDAGGI, O ALTRI RIVESTIMENTI PROTETTIVI.
IL TUBO DI PROTEZIONE IN ACCIAIO DEVE AVERE UNO SPESSORE MINIMO, INDIPENDENTEMENTE DAI RISULTATI DEI CALCOLI, NON INFERIORE A 4mm.

LE CAMERETTE SARANNO, DI NORMA, PREFABBRICATE, A TENUTA IDRAULICA, IN CALCESTRUZZO ARMATO.
IL PREFABBRICATORE DOVRA' FORNIRE I CALCOLI DI VERIFICA DELLA STABILITA'.

QUANDO LO SPESSORE DEL TERRENO TRA LA GENERATRICE INFERIORE DELL'ACQUEDOTTO E L'ESTRADOSSO DELLA GALLERIA E' SUPERIORE A 5.0 m NON SONO PREVISTE PRESCRIZIONI PARTICOLARI (IL TUBO DI PROTEZIONE, POZZETTI, ECC. NON NECESSITANO).

PER QUANTO NON ESPRESSAMENTE INDICATO SI RIMANDA AL D.M. DEL 04.04.2014.

TABELLE DI CORRISPONDENZA TIPOLOGICI

La tipologia di pozzetto differisce a seconda delle dimensioni:

TIPO	B [mm]	L [mm]	S_B [mm]	S_L [mm]	S_H [mm]
A	2000	2000	250	250	250
B	2500	2500	350	350	350
C	3000	3000	400	400	400

NOTE:

1 Sarà cura dell'Appaltatore verificare l'esatta ubicazione delle condotte e dei relativi manufatti che possono interferire con le lavorazioni previste. Tale posizione dovrà essere verificata e confermata in contraddittorio con un tecnico incaricato dall'Ente gestore stesso, prima dell'avvio delle lavorazioni.

2 Per gli attraversamenti ed i paralleismi di condotte e canali convoglianti liquidi e gas con ferrovie gli interventi (dovranno essere) saranno eseguiti in accordo al D.M. 04/04/2014 e relativi allegati, oltre quanto ulteriormente specificato nel MdP di RFI.

3 Attraverso una nota l'Ente ASR Molise Acque comunica la presenza di una serie di condotte di sua proprietà interferenti con gli interventi in progetto, senza però indicare su cartografia l'esatta posizione delle stesse. In fase di redazione del progetto esecutivo, per la risoluzione di tali interferenze, sono state effettuate una serie di ipotesi.

LEGENDA

Tubo di Protezione

COMMITTENTE:

RFI RETE FERROVIARIA ITALIANA
GRUPPO FERROVIE DELLO STATO ITALIANE
DIREZIONE INVESTIMENTI
DIREZIONE PROGRAMMI INVESTIMENTI
DIREZIONE TECNICA SUD - PROGETTO ADRIATICA

DIREZIONE LAVORI:

ITALFERR GRUPPO FERROVIE DELLO STATO ITALIANE

APPALTATORE:

A.I. D'AGOSTINO COSTRUZIONI GENERALI — ReseArch — ATLANTE

MANDATARIA MANDANTI

PROGETTAZIONE: MANDATARIA HUB MANDANTI HYpro

PROGETTO ESECUTIVO

LINEA PESCARA - BARI
RADDOPPIO DELLA TRATTA FERROVIARIA TERMOLI - LESINA

LOTTO 2 e 3: RADDOPPIO TERMOLI - RIPALTA

SI - SERVIZI INTERFERENTI

Firmato digitalmente da:
Facchini Massimo
Firmato il 15/03/2024 09:50
Seriale Certificato: 2702585
Valido dal 01/09/2023 al 01/09/2026
InfoCamere Qualified Electronic Signature CA

Tipologico Attraversamento linea Ferroviaria - Acquedotti

APPALTATORE	PROGETTAZIONE		SCALA:
A.I. D'AGOSTINO COSTRUZIONI GENERALI S.r.l. Il Direttore Tecnico (Ing. Giangiulio Ratini)	DIRETTORE DELLA PROGETTAZIONE Ing. M. Facchini	ORDINE DEGLI INGEGNERI PROV. BARI Ing. MASSIMO FACCHINI N. 4577	1:VARIE

COMMESSA	LOTTO	FASE	ENTE	TIPO DOC.	OPERA/DISCIPLINA	PROGR.	REV.
LI0B	02	E	ZZ	RI	SIDDDD	013	D

Revis.	Descrizione	Redatto	Data	Verificato	Data	Approvato	Data	Autorizzato Data
A	Emissione Esecutiva	E.Musacchio	Ottobre 2023	R.Ciarlitullo	Ottobre 2023	M.Stanno	Ottobre 2023	MICHELE STANNO ORDINE DEGLI INGEGNERI DI BARI N. 2194
B	Emissione Esecutiva	E.Musacchio	Dicembre 2023	R.Ciarlitullo	Dicembre 2023	M.Stanno	Dicembre 2023	
C	Revisione RDV LIBARI-0000001	E.Musacchio	Aprile 2025	R.Ciarlitullo	Aprile 2025	M.Stanno	Aprile 2025	
D	Revisione	E.Musacchio	Ottobre 2025	R.Ciarlitullo	Ottobre 2025	M.Stanno	Ottobre 2025	

File: LI0B02EZZBZSI0000016D.DWG

n. Elab.: