## CANALE 21+600

SEZIONE N. : 11_2

SCALA 1:200

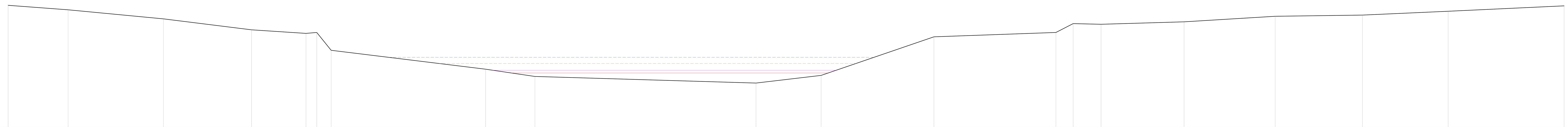

QT.RIF. 3.000

| | | | | | | | | | | | | | | | | | | | | |
|---|---|---|---|---|---|---|---|---|---|---|---|---|---|---|---|---|---|---|---|---|
| QUOTE | 18.64 | 18.06 | 16.91 | 15.49 | 15.04 | 15.16 | 12.88 | 10.45 | 9.52 | 8.68 | 9.66 | 14.60 | 15.16 | 16.30 | 16.21 | 16.52 | 17.23 | 17.39 | 17.88 | 18.57 |
| DISTANZA PARZIALE | 7.69 | 12.21 | 11.30 | 6.97 | 1.38 | 1.85 | 19.79 | 6.32 | 28.34 | 8.35 | 14.46 | 15.64 | 2.21 | 3.57 | 10.64 | 11.69 | 11.17 | 11.00 | 14.86 | |
| DISTANZA PROGRESSIVA | 0.00 | 7.69 | 19.90 | 31.21 | 38.18 | 39.56 | 41.41 | 61.20 | 67.52 | 95.86 | 104.21 | 118.67 | 134.31 | 136.52 | 140.09 | 150.73 | 162.42 | 173.59 | 184.58 | 199.45 |

## CANALE 21+600

SEZIONE N. : 10_2

SCALA 1:200

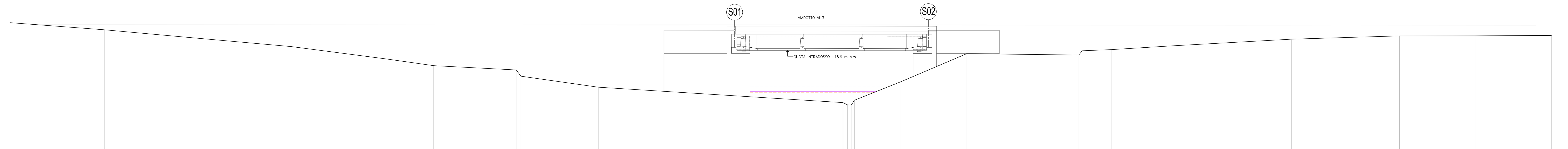


QT.RIF. 6.000

| | | | | | | | | | | | | | | | | | | | | | | | |
|---|---|---|---|---|---|---|---|---|---|---|---|---|---|---|---|---|---|---|---|---|---|---|---|
| QUOTE | 22.50 | 21.58 | 20.61 | 19.41 | 19.41 | 17.80 | 16.94 | 16.39 | 15.58 | 14.16 | 12.17 | 11.87 | 11.85 | 12.47 | 14.87 | 18.49 | 18.31 | 18.86 | 19.02 | 19.50 | 20.36 | 20.79 | 20.79 | 20.85 |
| DISTANZA PARZIALE | 12.18 | 10.60 | 13.44 | 12.32 | 6.02 | 10.64 | 0.60 | 9.99 | 31.50 | 0.59 | 0.49 | 0.40 | 5.99 | 8.47 | 14.43 | 0.43 | 3.79 | 7.76 | 15.39 | 13.92 | 9.74 | 9.83 | | |
| DISTANZA PROGRESSIVA | 0.00 | 12.18 | 22.78 | 36.22 | 36.22 | 48.54 | 54.55 | 65.20 | 65.79 | 75.78 | 107.27 | 107.86 | 108.35 | 108.75 | 114.74 | 123.21 | 137.64 | 138.08 | 141.87 | 149.63 | 165.02 | 178.94 | 188.68 | 198.50 |

| | Livelli idrici [m.s.l.m.m.] | | Carico Idraulico [m.s.l.m.m.] | |
|---|---|---|---|---|
| | 200 | | 200 | |
| Sezione | Ante Operam | Post Operam | Ante Operam | Post Operam |
| 10_2 | 13.49 | 13.25 | 13.98 | 13.60 |
| 11_2 | 10.18 | 9.97 | 12.93 | 10.98 |
| 11 | 11.69 | 11.80 | 11.95 | 12.08 |
| 12 | 13.02 | 13.03 | 15.38 | 13.48 |
| 113 | 5.39 | 5.41 | 5.63 | 5.67 |
| 114 | 6.32 | 6.19 | 6.81 | 6.69 |
| 108 | 5.17 | 4.98 | 5.20 | 5.01 |
| 109 | 5.19 | 4.99 | 5.35 | 5.07 |

## CANALE CAPO D'ACQUA

SEZIONE N. : 12

SCALA 1:200

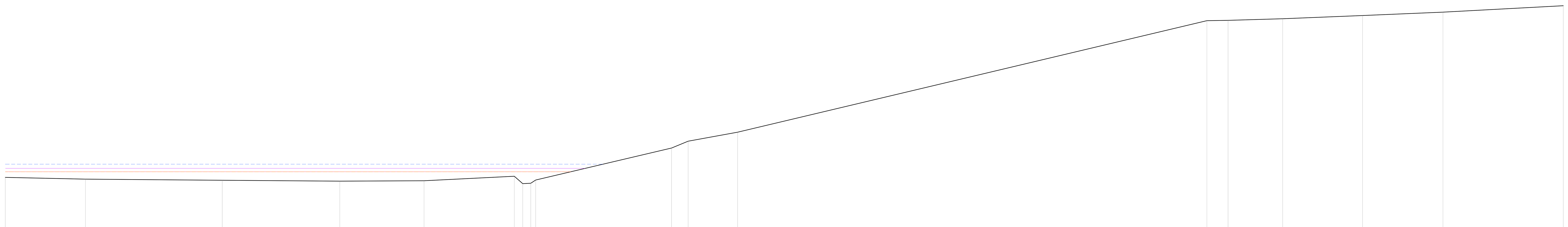

QT.RIF. 7.000

| | | | | | | | | | | | | | | | | | | |
|---|---|---|---|---|---|---|---|---|---|---|---|---|---|---|---|---|---|---|
| QUOTE | 12.44 | 12.25 | 12.13 | 12.04 | 12.08 | 12.56 | 11.77 | 11.81 | 12.15 | 15.53 | 16.24 | 17.19 | 28.94 | 28.96 | 29.14 | 29.48 | 29.83 | 30.51 |
| DISTANZA PARZIALE | 8.44 | 14.39 | 12.37 | 8.87 | 9.49 | 0.89 | 0.84 | 0.52 | 14.30 | 1.74 | 5.21 | 49.39 | 2.22 | 5.74 | 8.41 | 8.45 | 12.67 | |
| DISTANZA PROGRESSIVA | 0.00 | 8.44 | 22.84 | 35.20 | 44.07 | 53.56 | 54.46 | 55.30 | 55.82 | 70.12 | 71.86 | 77.07 | 126.46 | 128.68 | 134.43 | 142.84 | 151.29 | 163.96 |

### LEGENDA

- LIVELLI IDROMETRICI ANTE OPERAM TR 200
- LIVELLI IDROMETRICI POST OPERAM TR 200
- CARICO IDRAULICO ANTE OPERAM TR 200
- CARICO IDRAULICO POST OPERAM TR 200

## CANALE CAPO D'ACQUA

SEZIONE N. : 11

SCALA 1:200

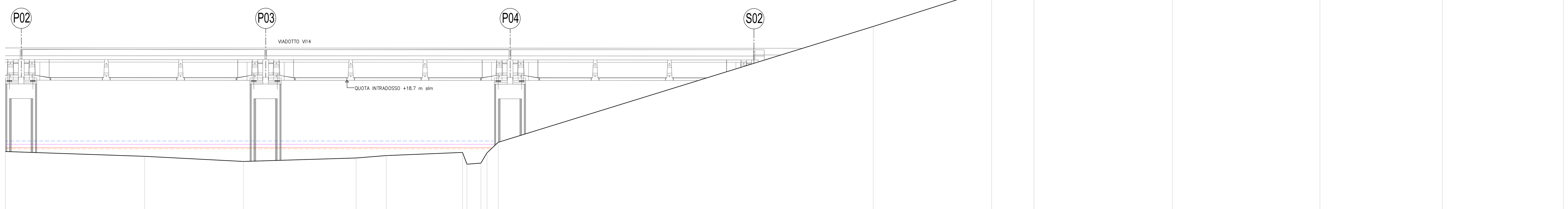


QT.RIF. 5.000

| | | | | | | | | | | | | | | | | | |
|---|---|---|---|---|---|---|---|---|---|---|---|---|---|---|---|---|---|
| QUOTE | 11.42 | 10.93 | 10.40 | 10.76 | 11.00 | 11.32 | 10.12 | 10.23 | 11.28 | 12.35 | 24.19 | 28.04 | 27.68 | 28.48 | 28.96 | 29.21 | 29.34 |
| DISTANZA PARZIALE | 14.25 | 10.10 | 11.53 | 3.08 | 7.80 | 0.46 | 1.42 | 0.62 | 1.14 | 38.36 | 12.12 | 4.33 | 14.16 | 15.09 | 12.51 | 12.39 | |
| DISTANZA PROGRESSIVA | 0.00 | 14.25 | 24.34 | 35.87 | 38.96 | 46.75 | 47.21 | 48.63 | 49.25 | 50.40 | 88.76 | 100.88 | 105.21 | 119.37 | 134.45 | 146.96 | 159.34 |

## CANALE 23+000

SEZIONE N. : 108

SCALA 1:200

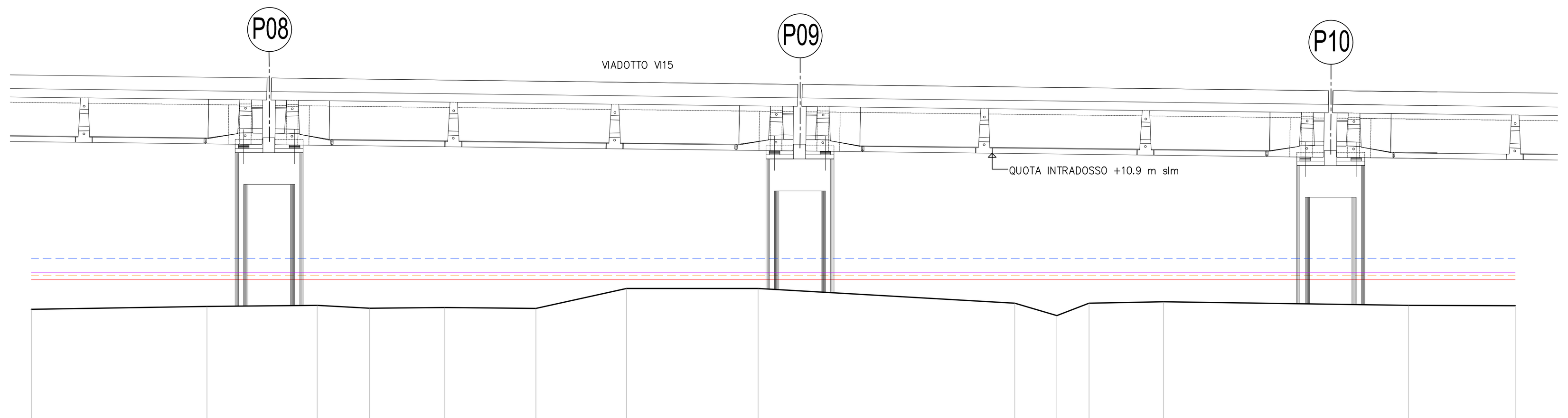


QT.RIF. -2.000

| | | | | | | | | | | | | | | |
|---|---|---|---|---|---|---|---|---|---|---|---|---|---|---|
| QUOTE | 3.58 | 3.72 | 3.77 | 3.63 | 3.67 | 3.62 | 4.56 | 4.57 | 3.87 | 3.29 | 3.87 | 3.94 | 3.77 | 3.75 |
| DISTANZA PARZIALE | 8.27 | 5.19 | 2.47 | 3.54 | 4.29 | 4.27 | 6.20 | 12.09 | 1.97 | 1.52 | 3.50 | 11.55 | 5.02 | |
| DISTANZA PROGRESSIVA | 0.00 | 8.27 | 13.46 | 15.94 | 19.48 | 23.77 | 28.04 | 34.23 | 46.33 | 48.30 | 49.82 | 53.32 | 64.87 | 69.89 |

## CANALE 22+800

SEZIONE N. : 114

SCALA 1:200

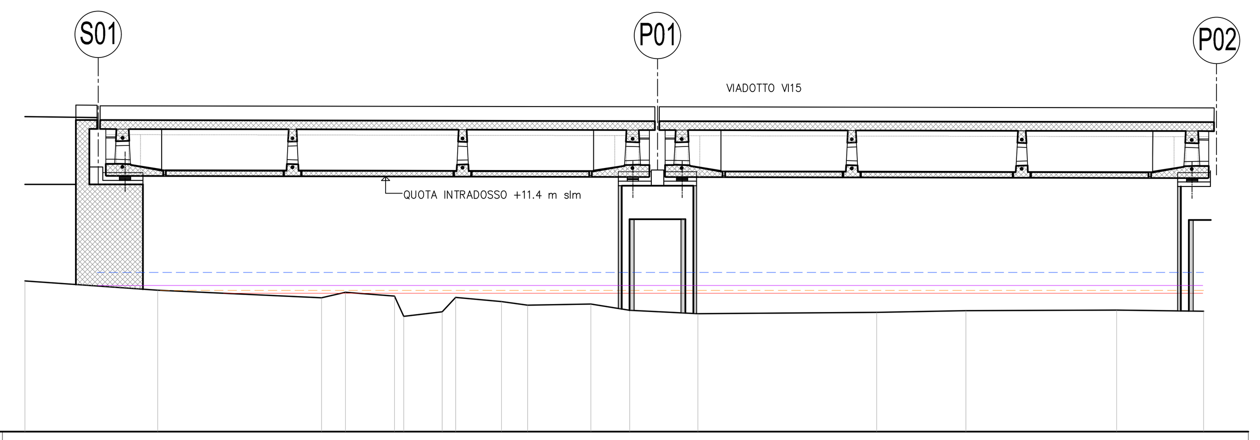


QT.RIF. 0.000

| | | | | | | | | | | | | | | | | | |
|---|---|---|---|---|---|---|---|---|---|---|---|---|---|---|---|---|---|
| QUOTE | 6.74 | 6.33 | 5.99 | 6.23 | 6.06 | 5.16 | 5.36 | 6.00 | 5.82 | 5.65 | 5.70 | 5.43 | 5.28 | 5.33 | 5.41 | 5.44 | 5.39 |
| DISTANZA PARZIALE | 5.94 | 7.32 | 1.06 | 2.19 | 0.42 | 1.72 | 0.60 | 2.05 | 1.16 | 2.83 | 1.73 | 3.04 | 7.99 | 3.99 | 6.74 | 3.89 | |
| DISTANZA PROGRESSIVA | 0.00 | 5.94 | 13.27 | 14.33 | 16.52 | 16.93 | 18.66 | 19.26 | 21.31 | 22.47 | 25.30 | 27.04 | 30.08 | 38.07 | 42.06 | 48.80 | 52.69 |

## CANALE 23+000

SEZIONE N. : 109

SCALA 1:200

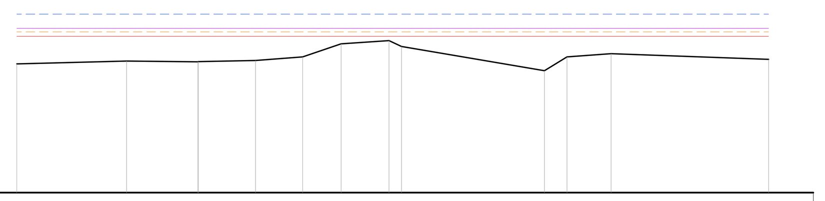

QT.RIF. -2.000

| | | | | | | | | | | | | | |
|---|---|---|---|---|---|---|---|---|---|---|---|---|---|
| QUOTE | 3.76 | 3.89 | 3.85 | 3.86 | 3.91 | 4.08 | 4.66 | 4.80 | 4.54 | 3.45 | 4.07 | 4.22 | 3.96 |
| DISTANZA PARZIALE | 4.91 | 3.19 | 2.57 | 2.11 | 1.71 | 2.15 | 0.56 | 6.39 | 1.00 | 1.98 | 7.05 | | |
| DISTANZA PROGRESSIVA | 0.00 | 4.91 | 8.11 | 8.11 | 10.68 | 12.79 | 14.50 | 16.65 | 17.21 | 23.60 | 24.60 | 26.58 | 33.62 |

## CANALE 22+800

SEZIONE N. : 113

SCALA 1:200

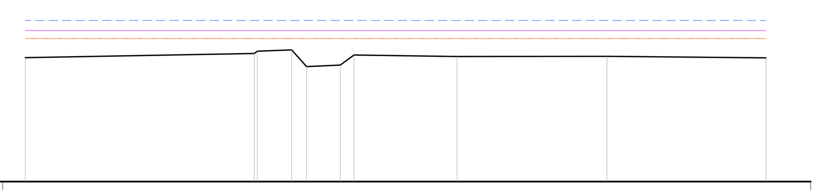

QT.RIF. -1.000

| | | | | | | | | | | |
|---|---|---|---|---|---|---|---|---|---|---|
| QUOTE | 4.53 | 4.71 | 4.82 | 4.88 | 4.13 | 4.20 | 4.65 | 4.58 | 4.59 | 4.52 |
| DISTANZA PARZIALE | 10.24 | 1.54 | 0.67 | 1.51 | 0.60 | 4.61 | 6.69 | 7.11 | | |
| DISTANZA PROGRESSIVA | 0.00 | 10.24 | 10.37 | 11.91 | 12.58 | 14.09 | 14.69 | 19.30 | 25.99 | 33.11 |

COMMITTENTE:

RFI RETE FERROVIARIA ITALIANA
GRUPPO FERROVIE DELLO STATO ITALIANE
DIREZIONE INVESTIMENTI
DIREZIONE PROGRAMMI INVESTIMENTI
DIRETTRICE SUD - PROGETTO ADRIATICA

DIREZIONE LAVORI:

ITALFERR GRUPPO FERROVIE DELLO STATO ITALIANE

APPALTATORE:

AGOSTINO COSTRUZIONI GENERALI — MANDATARIA

ATLANTE

PROGETTAZIONE: MANDATARIA HUB — MANDANTI HYpro

**PROGETTO ESECUTIVO**

**LINEA PESCARA - BARI**
**RADDOPPIO DELLA TRATTA FERROVIARIA TERMOLI - LESINA**
**LOTTO 2 e 3: RADDOPPIO TERMOLI - RIPALTA**

Firmato digitalmente da: FACCHINI MASSIMO
Firmato il 15/03/2024 09:46
Seriale Certificato: 1254467
Valido dal 11/03/2022 al 11/03/2025
InfoCamere Qualified Electronic Signature CA

IDRAULICA
Sezioni significative con livelli idrici ante operam e post operam per i viadotti Capo d'Acqua e alle prog.21+600, 22+800, 23+000 - Tr 200 anni - Tavola 3 di 4

| APPALTATORE | PROGETTAZIONE | | SCALA: |
|---|---|---|---|
| DIRETTORE TECNICO A.A.D'AGOSTINO COSTRUZIONI GENERALI S.r.l. Il Direttore Tecnico (Ing. Giangaldo Babini) | DIRETTORE DELLA PROGETTAZIONE Ing. M. Facchini | | 1:200 |

| COMMESSA | LOTTO | FASE | ENTE | TIPO DOC. | OPERA/DISCIPLINA | PROGR. | REV. |
|---|---|---|---|---|---|---|---|
| LI0B | 02 | E | ZZ | W9 | ID0002 | 005 | C |

| Revis. | Descrizione | Redatto | Data | Verificato | Data | Approvato | Data | Autorizzato Data |
|---|---|---|---|---|---|---|---|---|
| A | Emissione Esecutiva | C.Cofone | Dic. 2022 | O.Caruso | Dic. 2022 | V.Secreti | Dic. 2022 | |
| B | Revisione a seguito di RdV | C. Cofone | Giu 2023 | O. Caruso | Giu 2023 | V. Secreti | Giu 2023 | |
| C | Revisione a seguito di RdV | C. Cofone | Ott. 2023 | O. Caruso | Ott. 2023 | V. Secreti | Ott. 2023 | |

File: LI0B02EZZW9ID0002005B.DWG

n. Elab.: