DETTAGLIO INSTALLAZIONE POIETTORE SU PALO

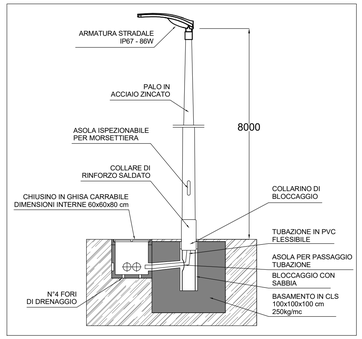

DETTAGLIO PROFILATO SOSTEGNO

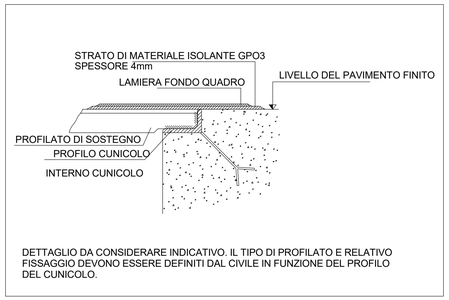

DETTAGLIO DI COLLEGAMENTO CUNICOLI MT INTERNO/ESTERNO

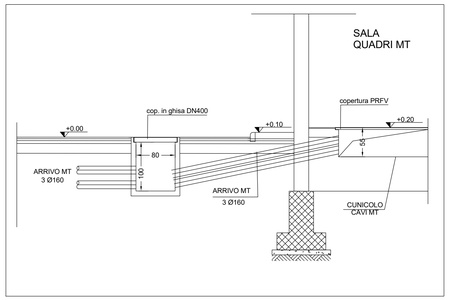

DETTAGLIO DI COLLEGAMENTO CUNICOLI BT INTERNO/ESTERNO

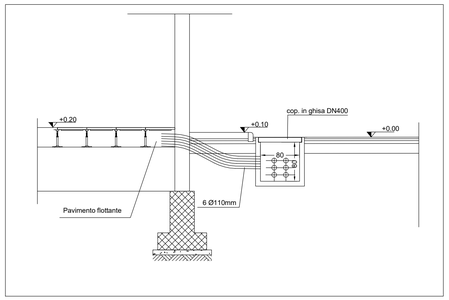

LEGENDA IMPIANTO FORZA MOTRICE

SIMBOLO	DESCRIZIONE
A	Pozzetto in cls, con chiusino carrabile in ghisa sferoidale D400, dim. interne 90x90x90 cm dedicato al passaggio cavi di MT
B	Pozzetto in cls, con chiusino carrabile in ghisa sferoidale D400, dim. interne 80x80x100 cm dedicato al passaggio cavi di BT
C	Pozzetto in cls, con chiusino carrabile in ghisa sferoidale D400, dim. interne 60x60x80 cm dedicato al passaggio cavi di BT
	Palina in acciaio h11, = 8,0 m, ecubaggiata con Armatura a LED con ottica stradale a luce diretta P=86 W, 10070 lm, grado di protezione IP67, classe di isolamento II, blocco di fondazione in cls dim. 120x120x120cm (Alimentazione da Linea Preferziale)
	Quadro elettrico di distribuzione bt in armadio in lamiera di acciaio zincato e verniciato con polvere epossidica - porta in vetro - installazione a pavimento
GE	Gruppo elettrogeno
	Tubo rigido in PVC, serie pesante, dim. come rappresentato, per distribuzione cavi di MT
	Tubo rigido in PVC, serie pesante, dim. come rappresentato, per distribuzione cavi di BT
	Pavimento Flottante
	Cunicolo BT con copertura in lamiera nervata zincata a caldo. Dimensioni indicate in pianta.
	Cunicolo MT con copertura in lamiera nervata zincata a caldo. Dimensioni indicate in pianta.
	Canalina portacavi in acciaio zincato
	Canale circolare coibentato Scarico fumi gruppo elettrogeno. Diametro interno Ø180mm

DETTAGLIO ISTALLATIVO SERBATOIO INTERRATO

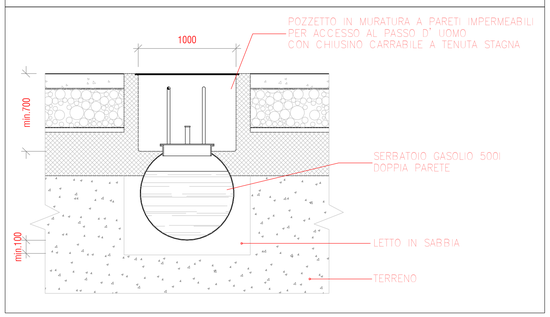

DETTAGLIO ISTALLATIVO GE

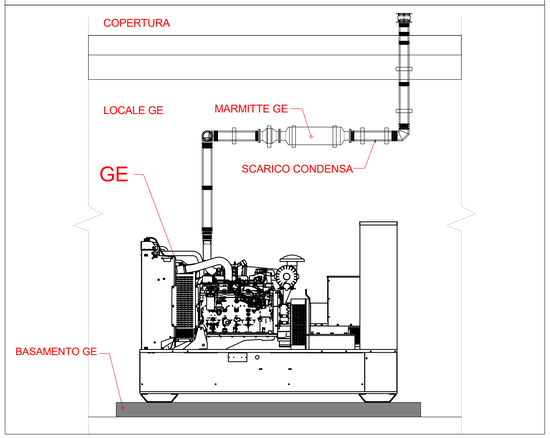

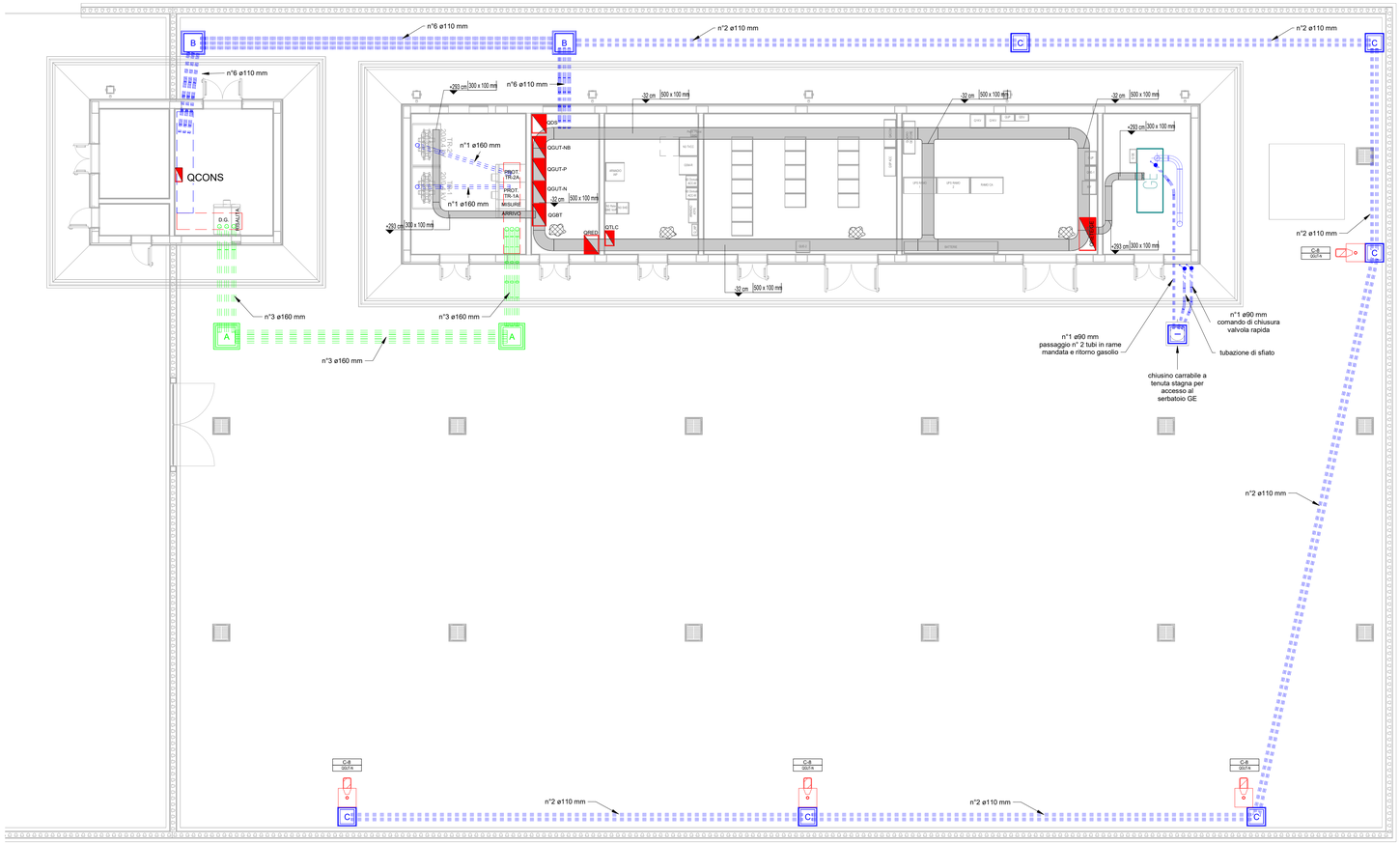

NOTA GENERALE

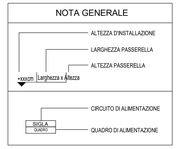

FA04 - +0.00 - Piano Terra - Planimetria Piazzale cavidotti e apparecchiature

1 : 100

COMMITTENTE

RFI RETE FERROVIARIA ITALIANA
GRUPPO FERROVIE DELLO STATO ITALIANE
DIREZIONE INVESTIMENTI
DIREZIONE PROGRAMMI INVESTIMENTI
DIREZIONE SUD - PROGETTO ADRIATICA

DIREZIONE LAVORI

ITALFERR
GRUPPO FERROVIE DELLO STATO ITALIANE

APPALTATORE

A. DI AGOSTINO COSTRUZIONI GENERALI — MANDATARIA
KeseArch — MANDANTI
ATLANTE

PROGETTAZIONE

MANDATARIA HUB — MANDANTI HYpro

PROGETTO ESECUTIVO

LINEA PESCARA - BARI
RADDOPPIO DELLA TRATTA FERROVIARIA TERMOLI - LESINA

LOTTO 2 e 3: RADDOPPIO TERMOLI - RIPALTA

Firmato digitalmente da:
Facchini Massimo
Firmato il 25/03/2024 19:35
Seriale Certificato: 2702585
Valido dal 01/09/2023 al 01/09/2026
InfoCamere Qualified Electronic Signature CA

Titolo dell'elaborato: IMPIANTI LFM - PGEP RIPALTA
Sottotitolo elaborato: Planimetria di piazzale con disposizione cavidotti e apparecchiature

APPALTATORE	PROGETTAZIONE		SCALA:
A.A.C. AGOSTINO COSTRUZIONI GENERALI S.r.l. DIRETTORE INGEGNERE Ing. Massimo Fabio Rubino	DIRETTORE DELLA PROGETTAZIONE Ing. M. Facchini		1:100

COMMESSA	LOTTO	FASE	ENTE	TIPO DOC.	OPERA/DISCIPLINA	PROGR.	REV.
LI0B	02	E	ZZ	PA	LF0300	001	C

Revis.	Descrizione	Redatto	Data	Verificato	Data	Approvato	Data	Autorizzato Data
01	Emissione Esecutiva	Scognamiglio	Dicembre 2022	Cicero	Dicembre 2022	S. Sodano	Dicembre 2022	M. Facchini 2022
02	Aggiornamento per RDV	Scognamiglio	Febbraio 2023	Cicero	Febbraio 2023	Allegretti	Febbraio 2023	M. Facchini 2023
03								
04								
05								
06								

ORDINE DEGLI INGEGNERI DELLA PROVINCIA DI FOGGIA
INGEGNERE FACCHINI MASSIMO
ALLOGGETTI DEGLI INGEGNERI
INCARICO LIBERALE PROFESSIONALE
COD. N. 1305

File: LI0B.0.2.E.ZZ.PA.LF03.0.0.001.C — n. Elab.2885