MOVIMENTI DI TERRA
SCA. 1.99
RIP. 2.60
BONIFICA
SCA. 15.22
VEGETALE SX
SCA. 0.22
VEGETALE DX
SCA. 0.30
RIP. 0.01
PAVIMENTAZIONE
SCA. 10.50

SEZ.NUM.1+275.00

PROGR. 1275.00
PARZ. 25.00

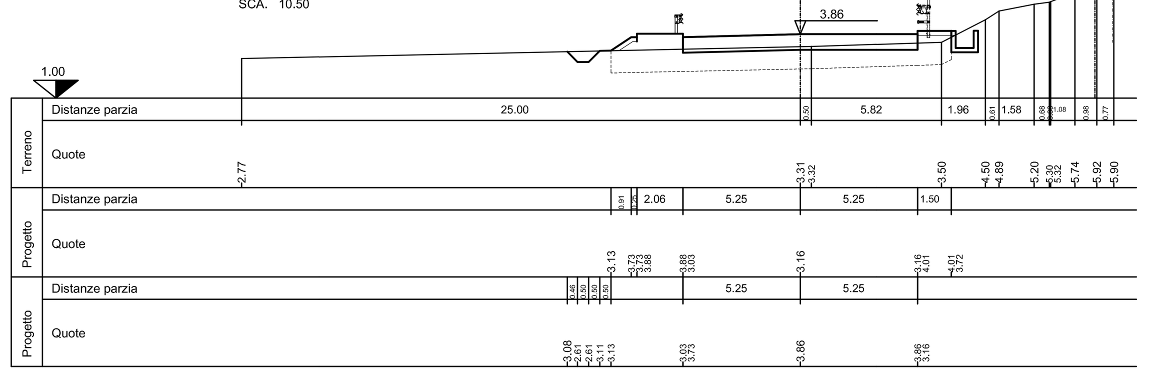

MOVIMENTI DI TERRA
SCA. 2.41
RIP. 2.53
BONIFICA
SCA. 14.43
VEGETALE DX
SCA. 0.30
PAVIMENTAZIONE
SCA. 10.50

SEZ.NUM.1+282.06

PROGR. 1282.06
PARZ. 7.06

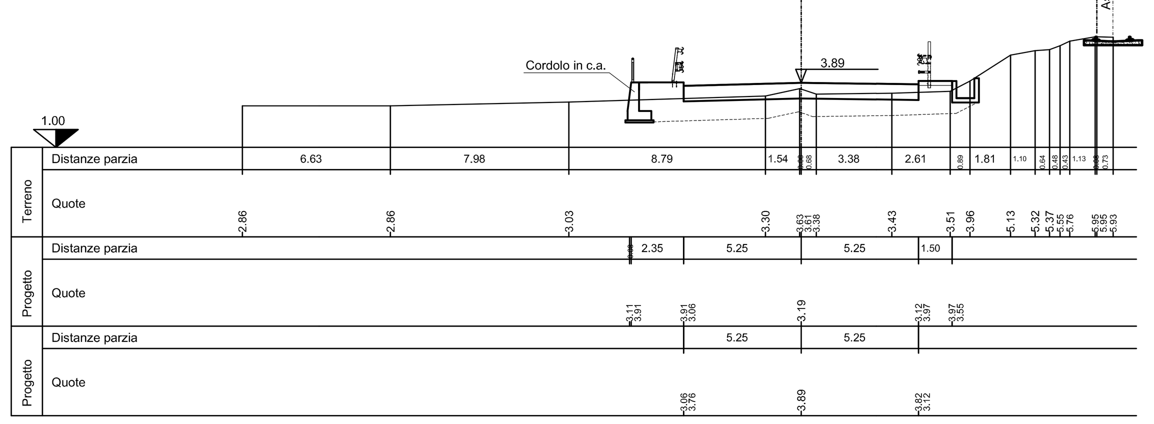

MOVIMENTI DI TERRA
SCA. 2.30
RIP. 2.73
BONIFICA
SCA. 14.44
VEGETALE DX
SCA. 0.30
PAVIMENTAZIONE
SCA. 10.50

SEZ.NUM.1+289.10

PROGR. 1289.10
PARZ. 7.04

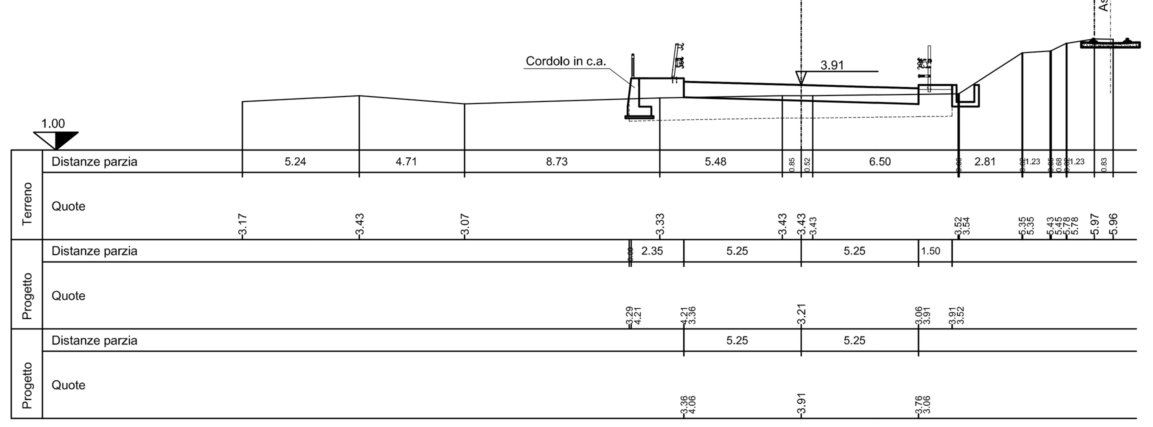

MOVIMENTI DI TERRA
SCA. 2.42
RIP. 2.50
BONIFICA
SCA. 14.43
VEGETALE DX
SCA. 0.23
PAVIMENTAZIONE
SCA. 10.50

SEZ.NUM.1+295.56

PROGR. 1295.56
PARZ. 6.46

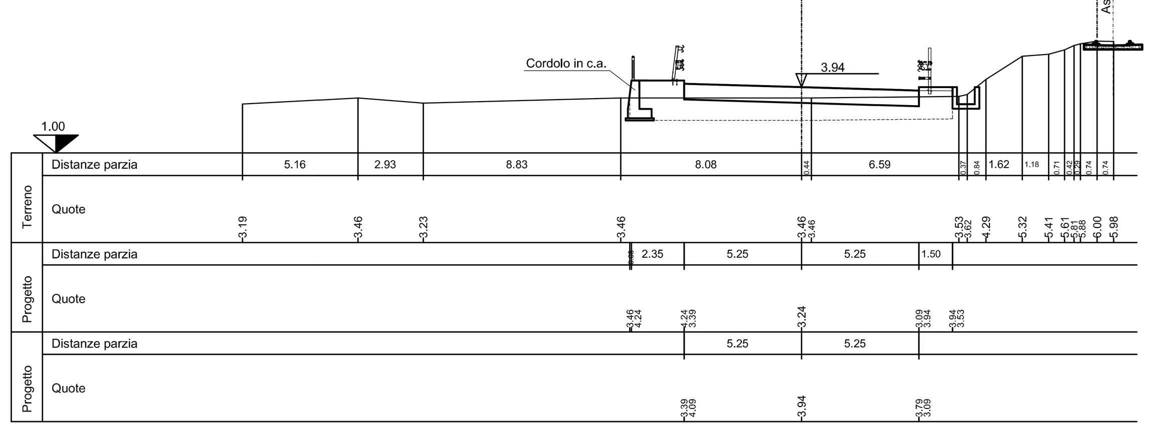

MOVIMENTI DI TERRA
SCA. 2.25
RIP. 2.60
BONIFICA
SCA. 14.43
VEGETALE DX
SCA. 0.30
PAVIMENTAZIONE
SCA. 10.50

SEZ.NUM.1+325.00

PROGR. 1325.00
PARZ. 29.44

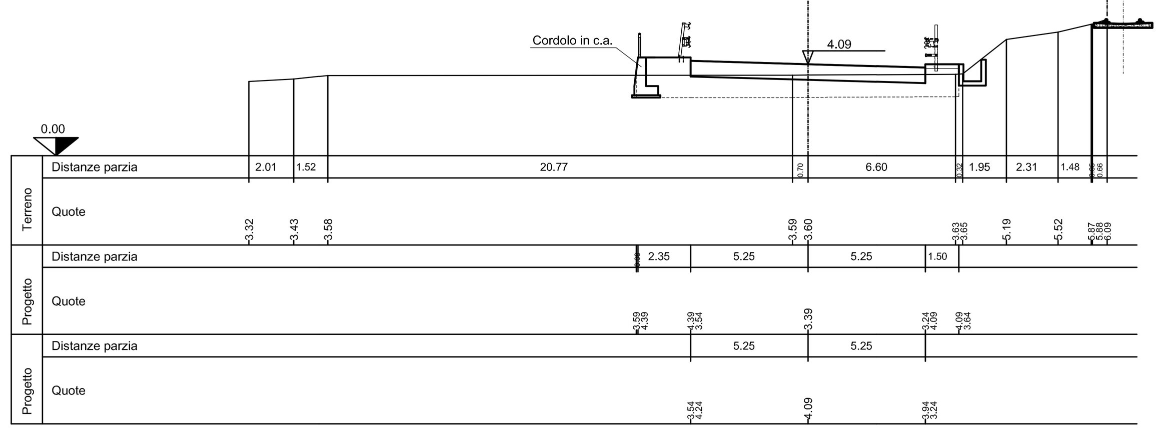

MOVIMENTI DI TERRA
SCA. 0.86
RIP. 3.84
BONIFICA
SCA. 14.46
VEGETALE DX
SCA. 0.30
PAVIMENTAZIONE
SCA. 10.50

SEZ.NUM.1+350.00

PROGR. 1350.00
PARZ. 25.00

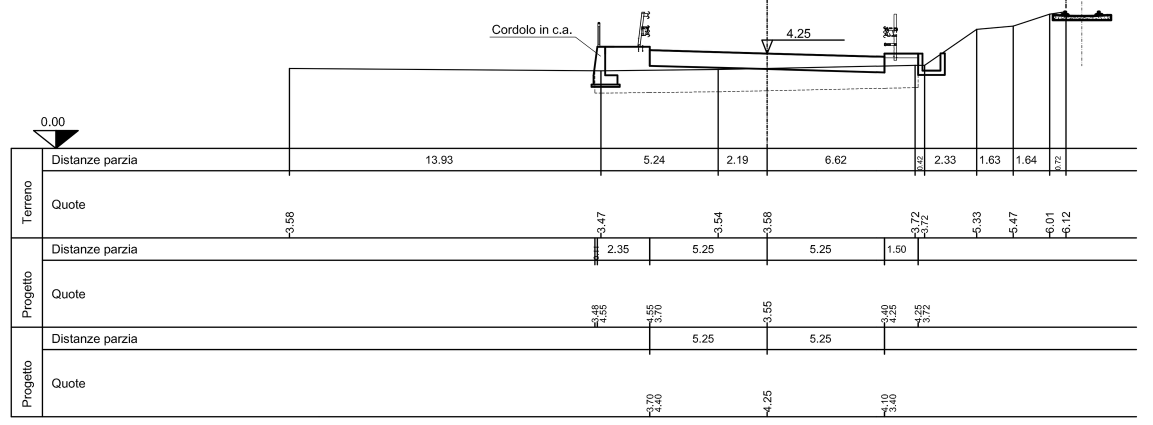

MOVIMENTI DI TERRA
SCA. 1.21
RIP. 3.04
BONIFICA
SCA. 14.45
VEGETALE DX
SCA. 0.30
PAVIMENTAZIONE
SCA. 10.50

SEZ.NUM.1+375.00

PROGR. 1375.00
PARZ. 25.00

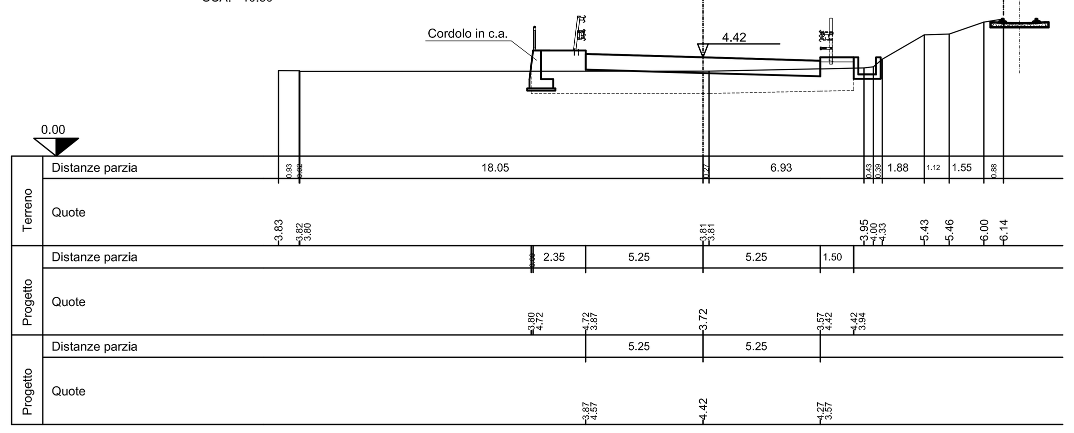

MOVIMENTI DI TERRA
SCA. 2.13
RIP. 2.57
BONIFICA
SCA. 14.43
VEGETALE DX
SCA. 0.30
PAVIMENTAZIONE
SCA. 10.50

SEZ.NUM.1+400.00

PROGR. 1400.00
PARZ. 25.00

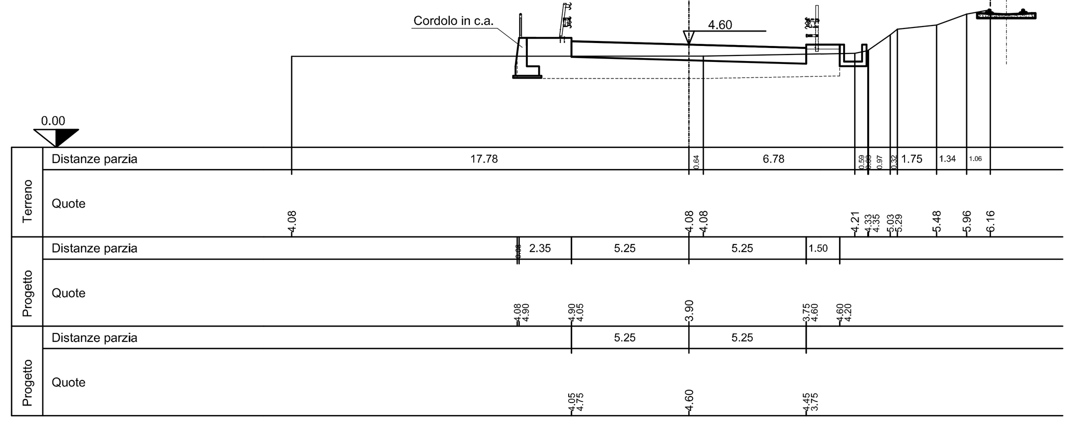

MOVIMENTI DI TERRA
SCA. 3.59
RIP. 2.11
BONIFICA
SCA. 14.42
VEGETALE DX
SCA. 0.30
PAVIMENTAZIONE
SCA. 10.50

SEZ.NUM.1+425.00

PROGR. 1425.00
PARZ. 25.00

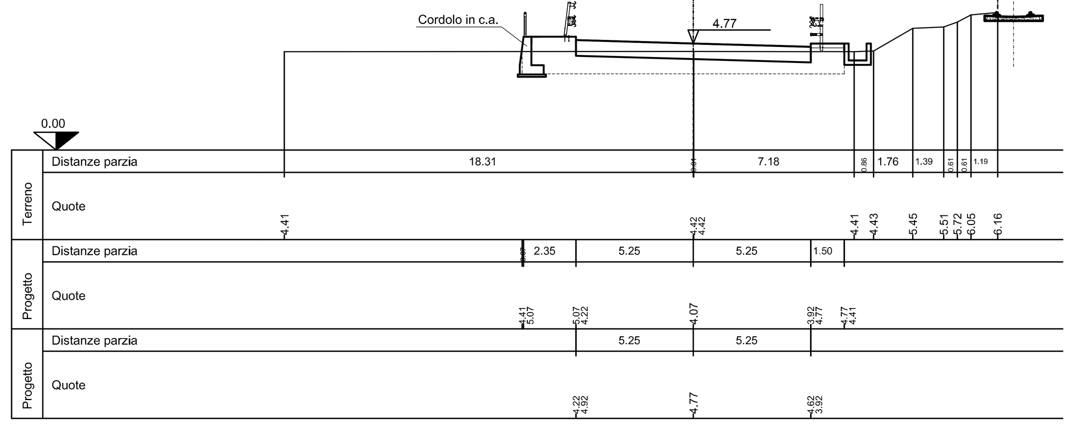

MOVIMENTI DI TERRA
SCA. 4.90
RIP. 1.65
BONIFICA
SCA. 14.41
VEGETALE DX
SCA. 0.30
PAVIMENTAZIONE
SCA. 10.50

SEZ.NUM.1+450.00

PROGR. 1450.00
PARZ. 25.00

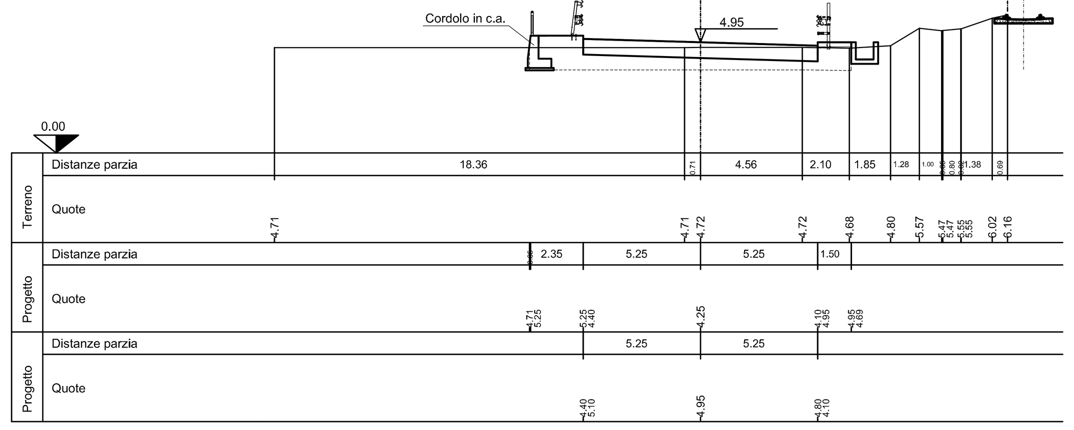

MOVIMENTI DI TERRA
SCA. 6.12
RIP. 1.10
BONIFICA
SCA. 14.39
VEGETALE DX
SCA. 0.28
PAVIMENTAZIONE
SCA. 10.50

SEZ.NUM.1+475.00

PROGR. 1475.00
PARZ. 25.00

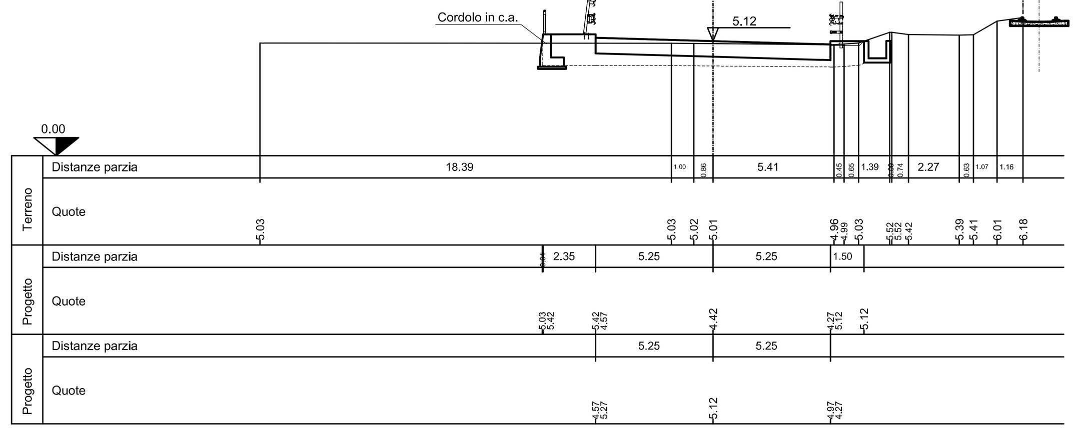

MOVIMENTI DI TERRA
SCA. 6.35
RIP. 0.95
BONIFICA
SCA. 14.39
VEGETALE DX
SCA. 0.32
PAVIMENTAZIONE
SCA. 10.50

SEZ.NUM.1+500.00

PROGR. 1500.00
PARZ. 25.00

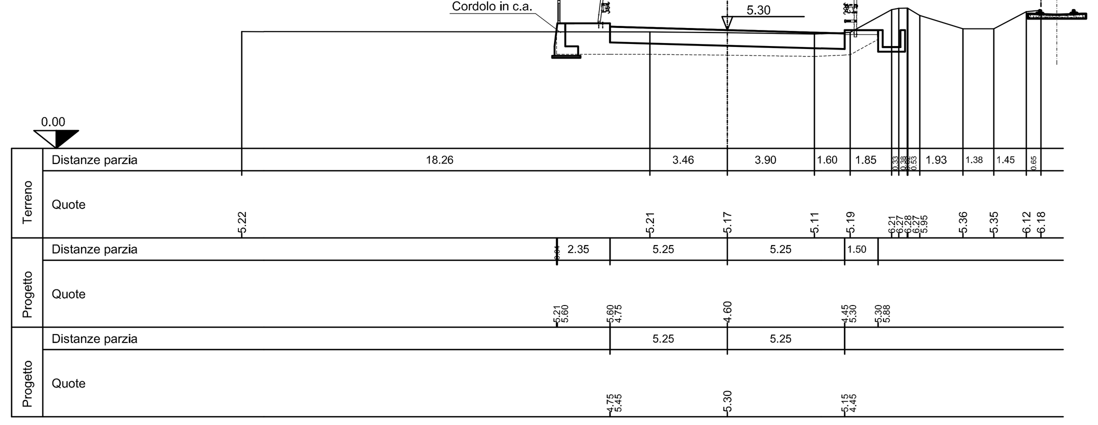

MOVIMENTI DI TERRA
SCA. 6.31
RIP. 0.94
BONIFICA
SCA. 14.39
VEGETALE DX
SCA. 0.30
PAVIMENTAZIONE
SCA. 10.50

SEZ.NUM.1+529.64

PROGR. 1529.64
PARZ. 29.64

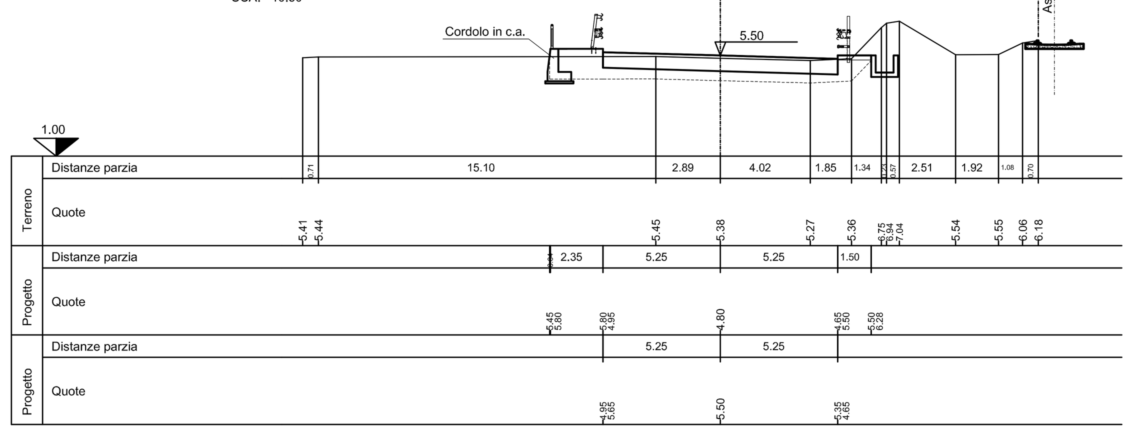

MOVIMENTI DI TERRA
SCA. 7.00
RIP. 0.86
BONIFICA
SCA. 14.39
VEGETALE DX
SCA. 0.46
PAVIMENTAZIONE
SCA. 10.50

SEZ.NUM.1+550.00

PROGR. 1550.00
PARZ. 20.36

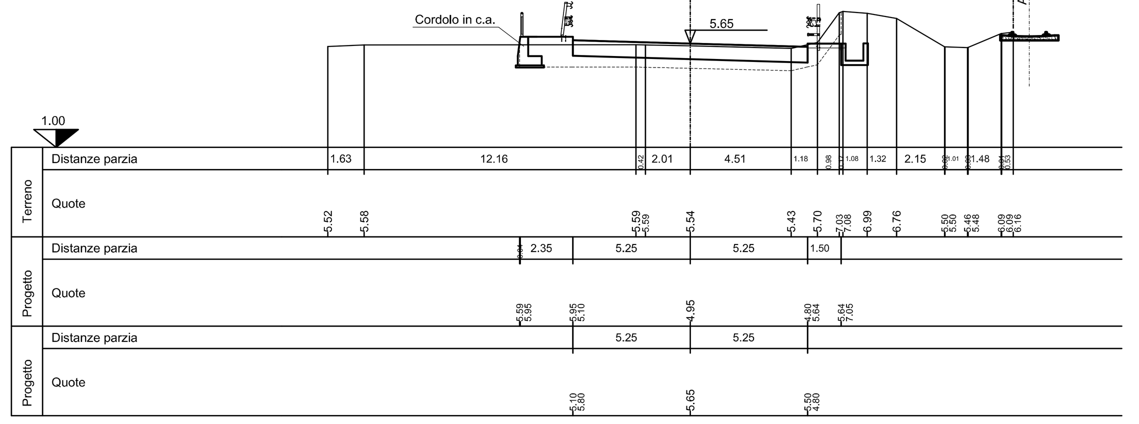

MOVIMENTI DI TERRA
SCA. 5.63
RIP. 1.11
BONIFICA
SCA. 14.39
VEGETALE DX
SCA. 0.30
PAVIMENTAZIONE
SCA. 10.50

SEZ.NUM.1+575.00

PROGR. 1575.00
PARZ. 25.00

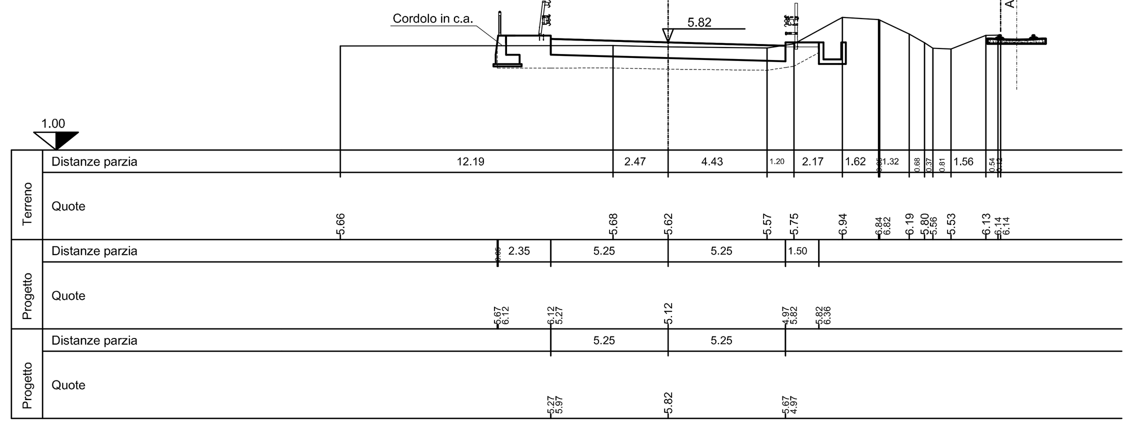

MOVIMENTI DI TERRA
SCA. 4.70
RIP. 1.24
BONIFICA
SCA. 14.40
VEGETALE DX
SCA. 0.30
PAVIMENTAZIONE
SCA. 10.50

SEZ.NUM.1+600.00

PROGR. 1600.00
PARZ. 25.00

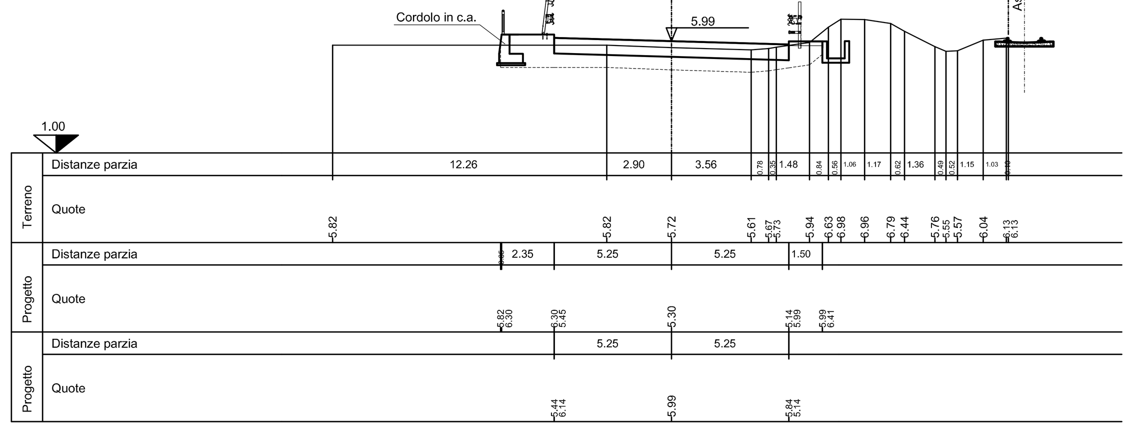

MOVIMENTI DI TERRA
SCA. 3.75
RIP. 1.59
BONIFICA
SCA. 14.41
VEGETALE DX
SCA. 0.20
PAVIMENTAZIONE
SCA. 10.50

SEZ.NUM.1+625.00

PROGR. 1625.00
PARZ. 25.00

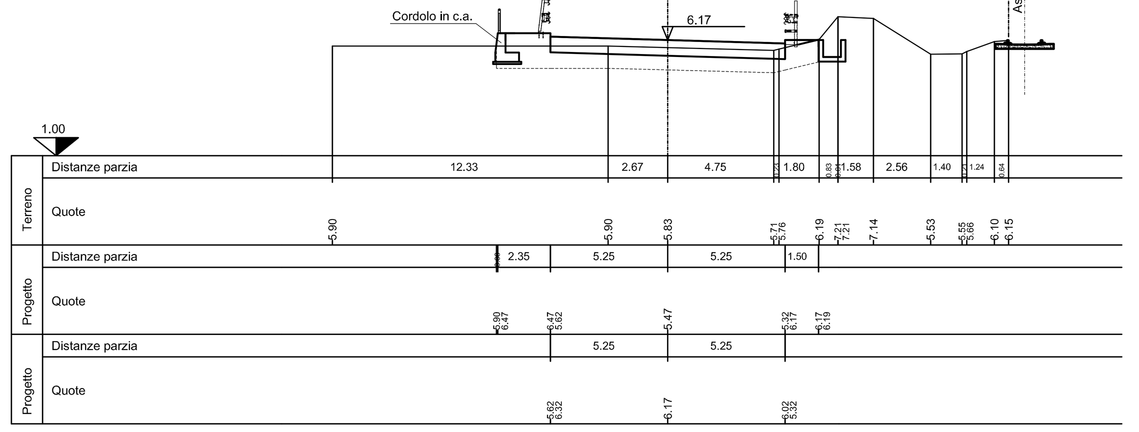

MOVIMENTI DI TERRA
SCA. 3.90
RIP. 1.75
BONIFICA
SCA. 14.41
VEGETALE DX
SCA. 0.22
RIP. 0.01
PAVIMENTAZIONE
SCA. 10.50

SEZ.NUM.1+650.00

PROGR. 1650.00
PARZ. 25.00

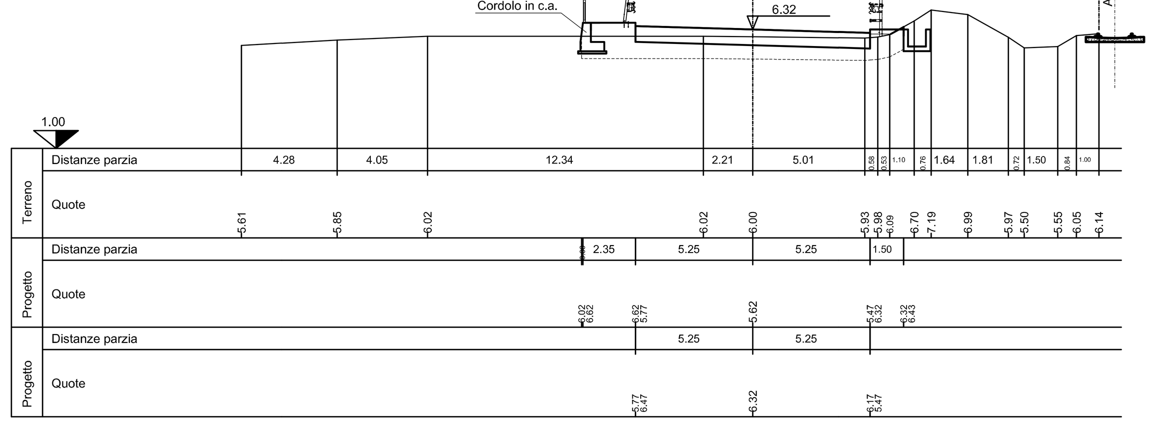

AUTORITA' PORTUALE DI TARANTO

Legge obiettivo delibera CIPE 74/03
(Responsabile del procedimento Ing. Domenico Daraio)

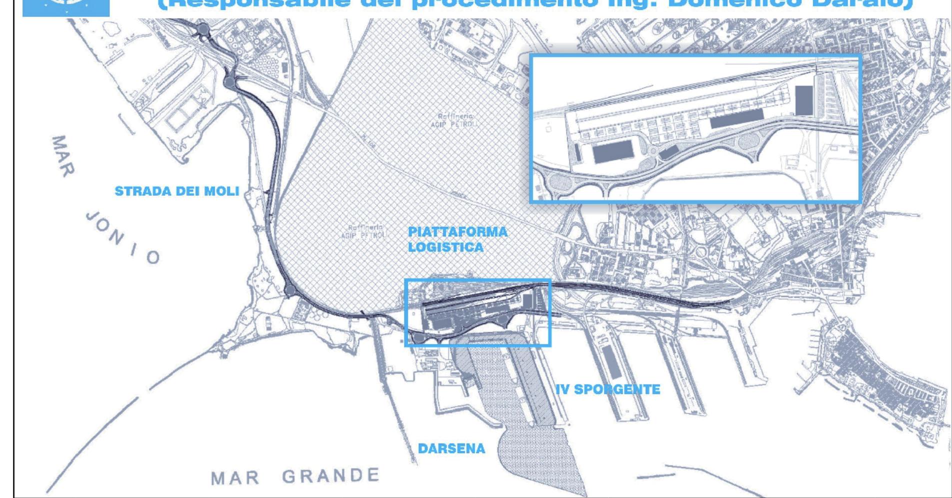

revisione	data	descrizione revisione	disegnato	verificato	approvato
01	29-09-2006	Prima emissione	V.Guzzon	A.Panizza	G.Geddo
00	31-05-2006	Emissione in bozza	V.Guzzon	A.Panizza	G.Geddo

SOCIETA' DI PROGETTO:

TARANTO LOGISTICA S.p.A.

AUTORITA' PORTUALE TARANTO

Progettista: SINA

PIASTRA PORTUALE DI TARANTO

Consulenti Progettisti: PROFERT S.R.L. INGEGNERIA E SISTEMI; progetti e ambiente

Il Direttore Tecnico (Dott. Ing. Andrea PANIZZA)

Disegno n° 123-700 D 1 A S T S 2 1 7

Titolo

PROGETTO DEFINITIVO
STRADA DEI MOLI
SEZIONI TRASVERSALI ASSE PRINCIPALE
DAL KM 1+275.00 AL KM 1+650.00

Nome File	tipo doc.	derivato da	formato	scala	foglio	di
D1ASTS217_REV_01.DWG	JSX		A0	1:200	1	1

SINA SpA Milano | 123 | 700 | D | 0 | - | 0 | 00 | 00 | 00 | 00 | - | 0 | 0