SEZIONE G1T
1:100

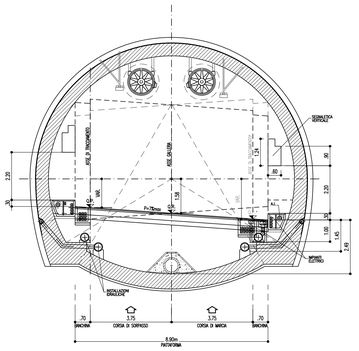

SEZIONE G2T
1:100

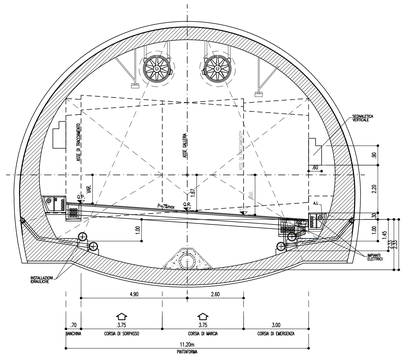

SEZIONE G2Tev
1:100

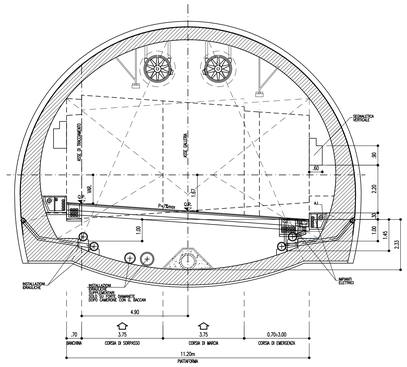

SEZIONE G4Tfd
1:100

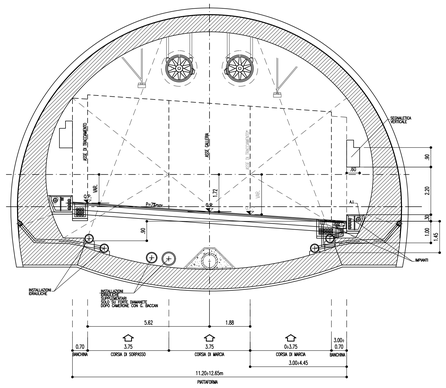

SEZIONE G4Tc
1:100

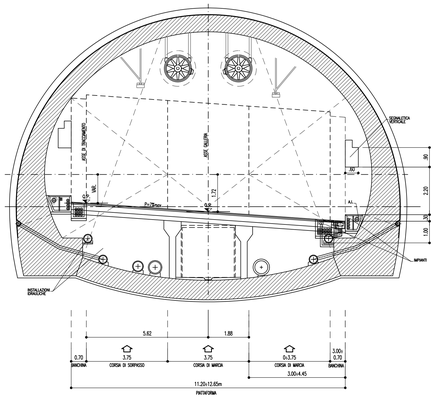

SEZIONE G7T
1:100

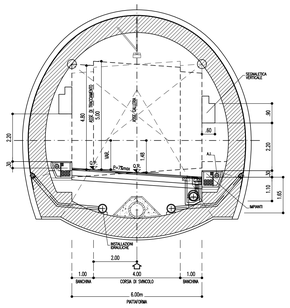

GALLERIA	TIPO SEZIONE FUNZIONALE
POLCEVERA	G7T - G8Ta - G9Ta
SAN ROCCO	G7T - G7Tc
FORTE DIAMANTE NORD	G2T - G4Tfd
BACCAN NORD	G2T - G4Tfd
FORTE DIAMANTE SUD	G1T - G2T
BACCAN SUD	G1T - G2T
GEMINIANO 2	G7T - G7Tc
GEMINIANO 1	G7T - G7Tc
TORBELLA EST	G1T - G2Tev - G2T - G4Tfd - G4Tc
GRANAROLO	G4Tfd

SEZIONE G7Tc
1:100

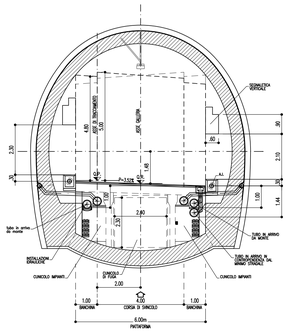

SEZIONE G8Ta
1:100

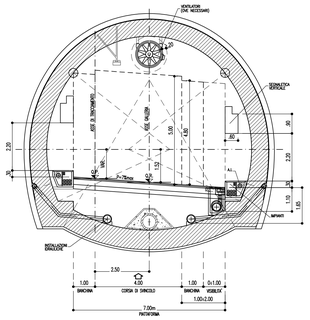

SEZIONE G9Ta
1:100

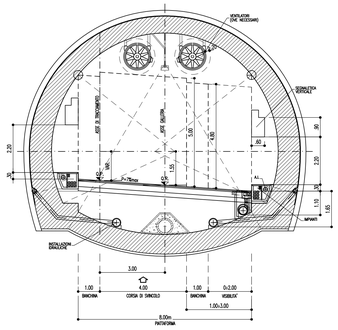

autostrade per l'italia

NODO STRADALE E AUTOSTRADALE DI GENOVA

Adeguamento del sistema
A7 - A10 - A12

Ambito Bolzaneto e ambito Torbella

PROGETTO DEFINITIVO

ADEGUAMENTO AUTOSTRADA A7

Opere d'arte

Sezioni funzionali

VERIFICA a cura di:	RIESAME a cura di:	VALIDAZIONE INTERNA a cura di:
IL PROGETTISTA SPECIALISTICO Ing. Andrea Magliocchetti Ord. Ingg. Roma n. 22057 T.A. Tunneling	IL RESPONSABILE INTEGRAZIONE PRESTAZIONI SPECIALISTICHE Ing. Marco Trovato Ord. Ingg. Messina N. 3802	IL DIRETTORE TECNICO Ing. Andrea Magliocchetti Ord. Ingg. Roma n. 22057 T.A. Tunneling

CODICE IDENTIFICATIVO

RIFERIMENTO PROGETTO			RIFERIMENTO DIRETTORIO					RIFERIMENTO ELABORATO				ORDINATORE
Codice Commessa	Lotto, Sub-Prog, Cod. Appalto	Fase	Capitolo	Paragrafo	W B S	Parte d'opera	Tip.	Disciplina	Progressivo	Rev.		-
T0863	LLE1	PD	ET	G00	GN000	00000	D	TUN	0002	00		SCALA 1:100

TECNE Sustainable Engineering

ENGINEERING COORDINATOR:
Ing. Mario Brugnoli
Ord. Ingg. Roma N. A24308

SUPPORTO SPECIALISTICO:

REVISIONE		
n.	descrizione	data
00	PRIMA EMISSIONE	GENNAIO 2024

CODIFICA ASPI	Codice Commessa	Fase	Origine	Disciplina	W B S	Tipo	Progressivo	Classe	Status	Rev.
	0G276-PD-TECN-TUN-GN000-DGE-000001							0	APD	0

VISTO DEL COMMITTENTE
autostrade per l'italia
IL RESPONSABILE UNICO DEL PROCEDIMENTO
Ing. Claudio Nucci

VISTO DEL CONCEDENTE
Ministero delle infrastrutture e dei trasporti

IL PRESENTE DOCUMENTO NON POTRA' ESSERE COPIATO, RIPRODOTTO O ALTRIMENTI PUBBLICATO, IN TUTTO O IN PARTE, SENZA IL CONSENSO SCRITTO DELLA SOC. AUTOSTRADE PER L'ITALIA S.P.A.. OGNI UTILIZZO NON AUTORIZZATO SARA' PERSEGUITO A NORMA DI LEGGE.
THIS DOCUMENT MAY NOT BE COPIED, REPRODUCED OR PUBLISHED, EITHER IN PART OR IN ITS ENTIRETY, WITHOUT THE WRITTEN POWERSOR OF SOC. AUTOSTRADE PER L'ITALIA S.P.A., UNAUTHORIZED USE WILL BE PROSECUTED BY LAW.

SCALA DI STAMPA: 1=1