MOVIMENTI DI TERRA
SCA. 0.06
RIP. 3.30

BONIFICA
SCA. 10.53
VEGETALE DX
SCA. 0.22
PAVIMENTAZIONE
SCA. 5.50

SEZ.NUM.0+000.00 PROGR. 0.00 PARZ. 0.00

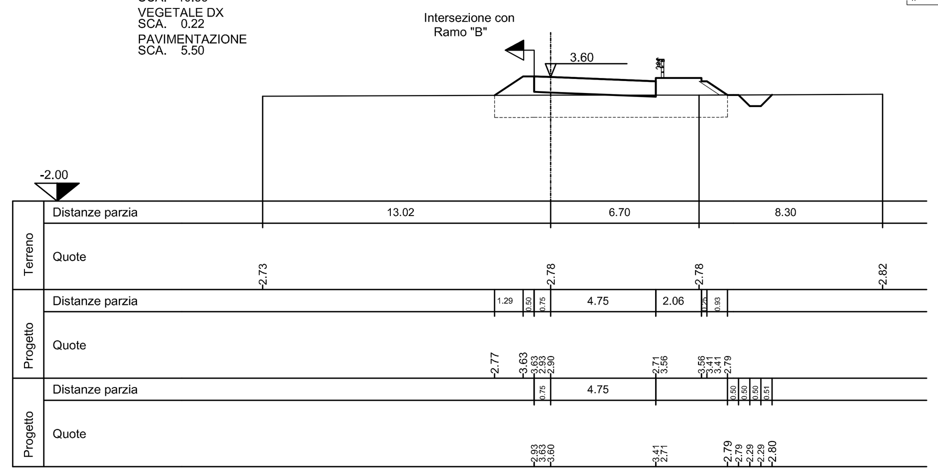

MOVIMENTI DI TERRA
RIP. 8.85

BONIFICA
SCA. 11.99
VEGETALE DX
SCA. 0.42
PAVIMENTAZIONE
SCA. 5.46

SEZ.NUM.0+009.23 PROGR. 9.23 PARZ. 9.23

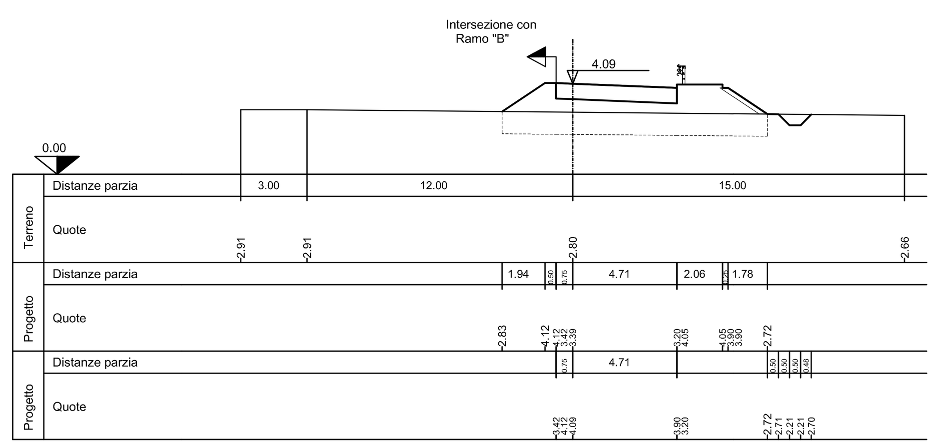

MOVIMENTI DI TERRA
RIP. 13.03

BONIFICA
SCA. 12.92
VEGETALE DX
SCA. 0.55
PAVIMENTAZIONE
SCA. 5.37

SEZ.NUM.0+017.69 PROGR. 17.69 PARZ. 8.46

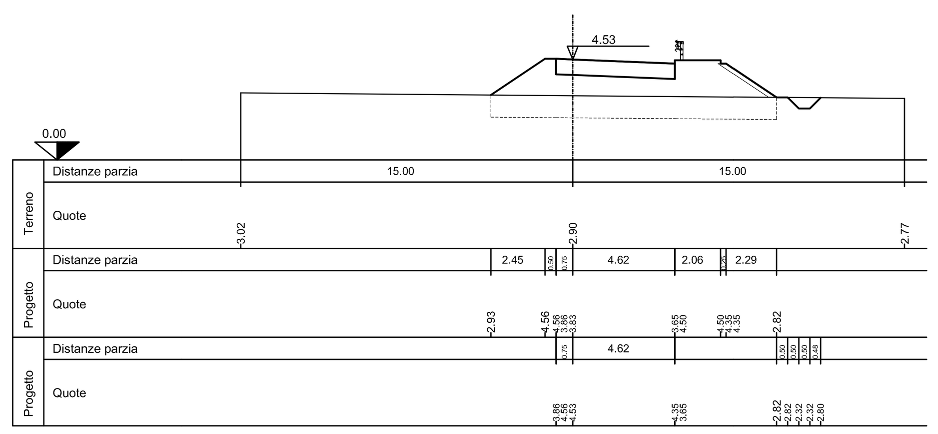

MOVIMENTI DI TERRA
RIP. 20.97

BONIFICA
SCA. 14.39
VEGETALE DX
SCA. 0.76
PAVIMENTAZIONE
SCA. 5.00

SEZ.NUM.0+035.38 PROGR. 35.38 PARZ. 17.69

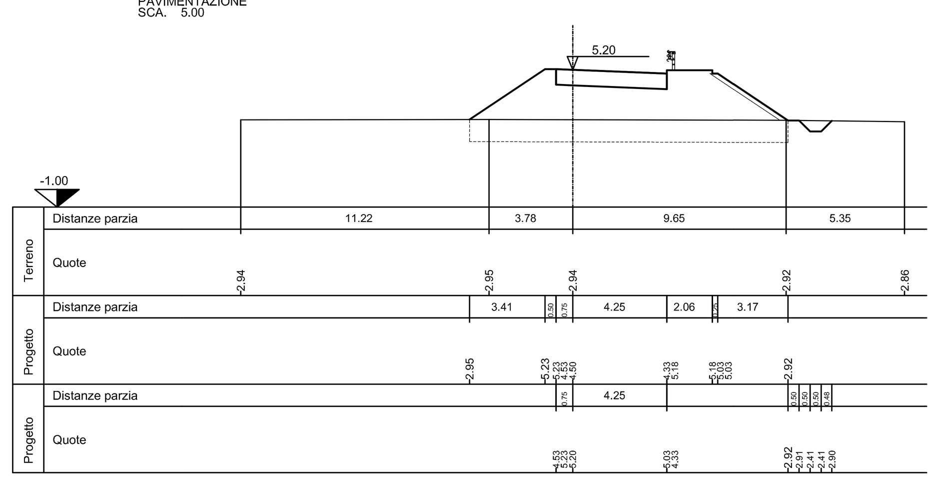

MOVIMENTI DI TERRA
RIP. 22.62

BONIFICA
SCA. 14.72
VEGETALE DX
SCA. 0.81
PAVIMENTAZIONE
SCA. 5.00

SEZ.NUM.0+038.58 PROGR. 38.58 PARZ. 3.21

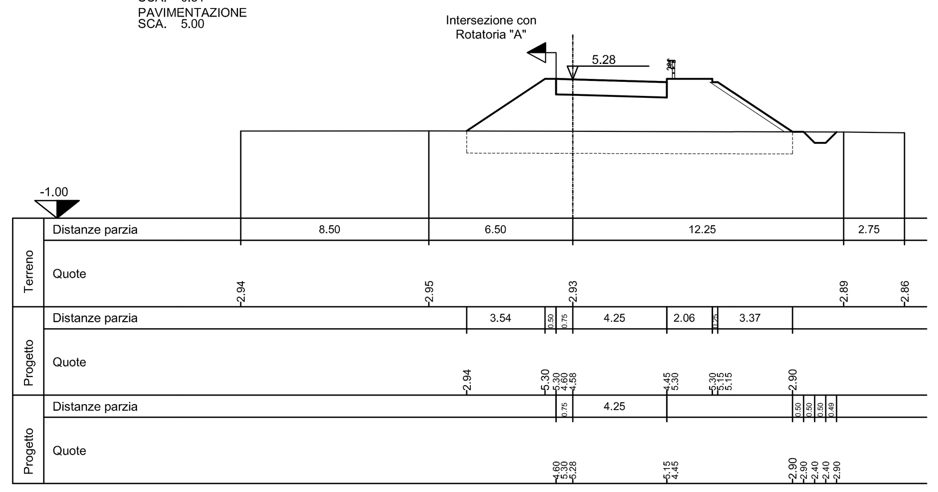

SEZ.NUM.0+054.33 PROGR. 54.33 PARZ. 15.75

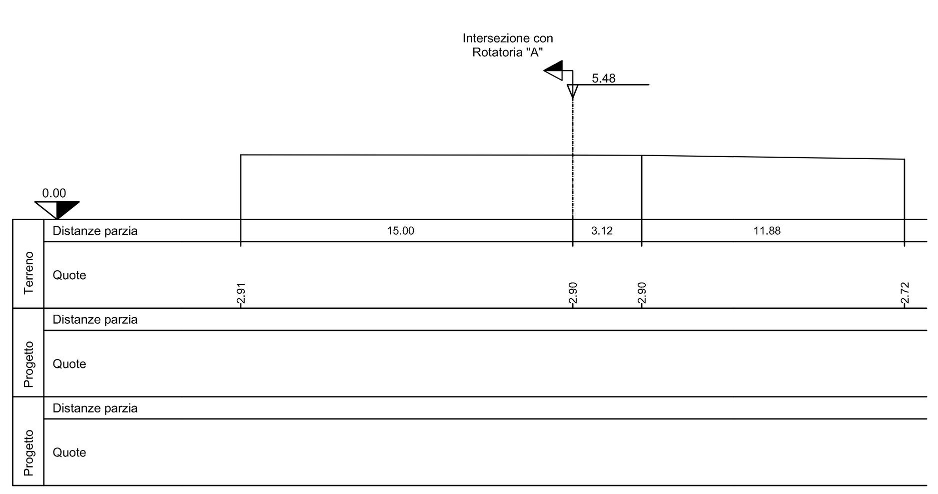

MOVIMENTI DI TERRA
RIP. 26.06

BONIFICA
SCA. 15.40
VEGETALE DX
SCA. 0.91
PAVIMENTAZIONE
SCA. 5.00

SEZ.NUM.0+072.06 PROGR. 72.06 PARZ. 17.73

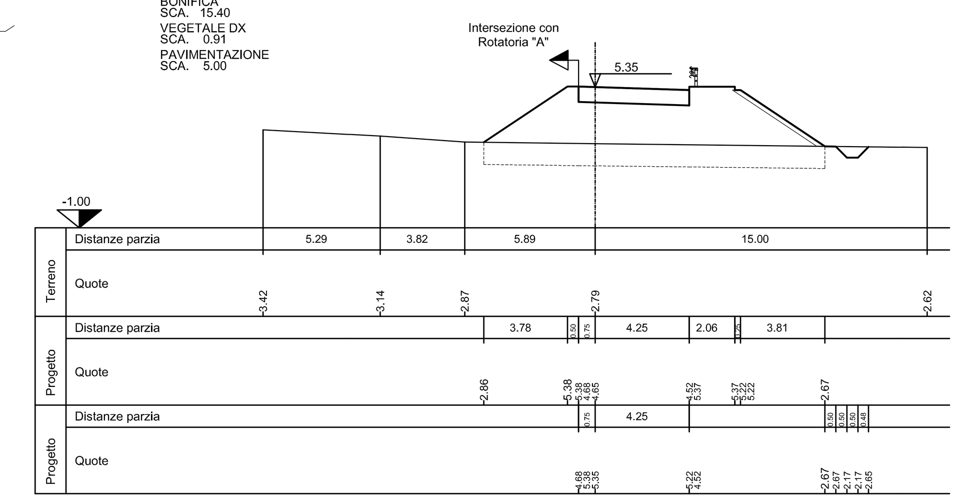

MOVIMENTI DI TERRA
RIP. 26.92

BONIFICA
SCA. 17.72
VEGETALE DX
SCA. 0.84
PAVIMENTAZIONE
SCA. 8.51

SEZ.NUM.0+081.92 PROGR. 81.92 PARZ. 9.86

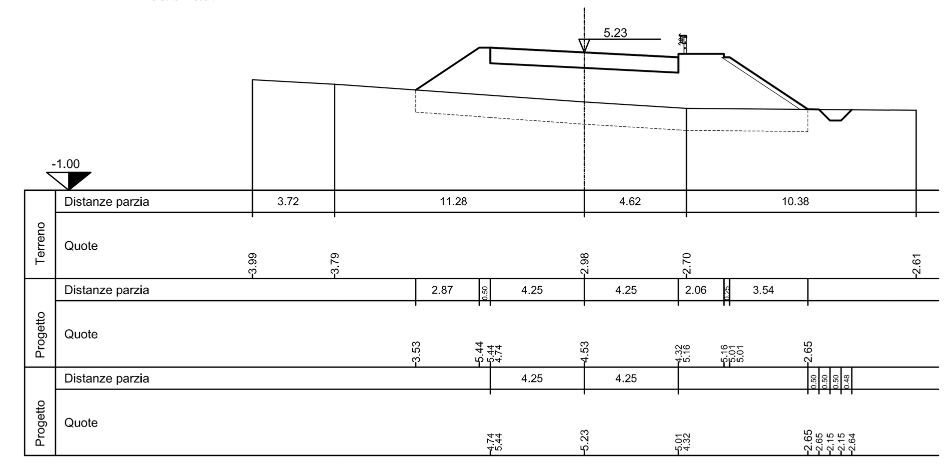

MOVIMENTI DI TERRA
RIP. 12.81

BONIFICA
SCA. 15.54
VEGETALE DX
SCA. 0.61
PAVIMENTAZIONE
SCA. 8.51

SEZ.NUM.0+094.72 PROGR. 94.72 PARZ. 12.80

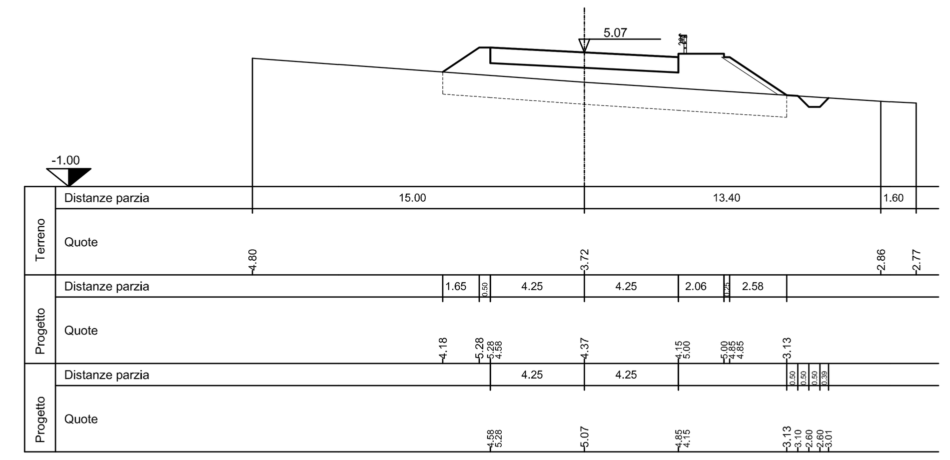

MOVIMENTI DI TERRA
SCA. 0.81
RIP. 3.14

BONIFICA
SCA. 13.40
VEGETALE DX
SCA. 0.34
PAVIMENTAZIONE
SCA. 8.51

SEZ.NUM.0+106.45 PROGR. 106.45 PARZ. 11.73

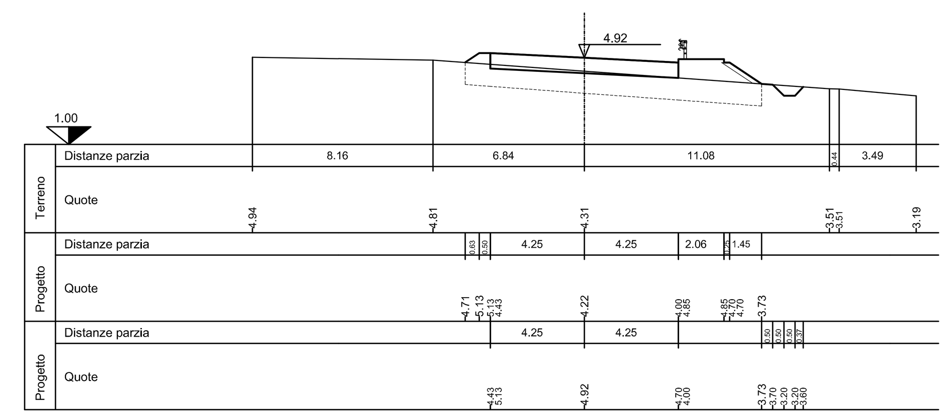

MOVIMENTI DI TERRA
SCA. 4.48
RIP. 1.29

BONIFICA
SCA. 12.32
VEGETALE DX
SCA. 0.16
PAVIMENTAZIONE
SCA. 8.51

SEZ.NUM.0+116.58 PROGR. 116.58 PARZ. 10.13

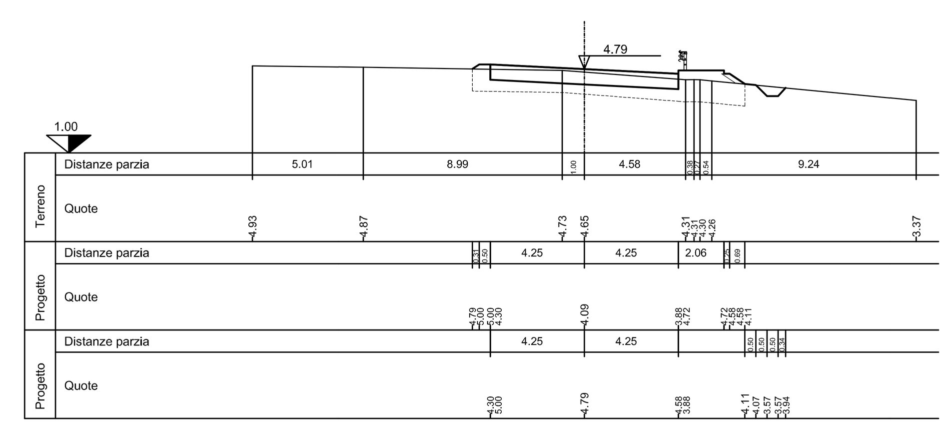

MOVIMENTI DI TERRA
SCA. 6.30
RIP. 0.43

BONIFICA
SCA. 11.71
VEGETALE DX
SCA. 0.05
PAVIMENTAZIONE
SCA. 8.51

SEZ.NUM.0+127.48 PROGR. 127.49 PARZ. 10.90

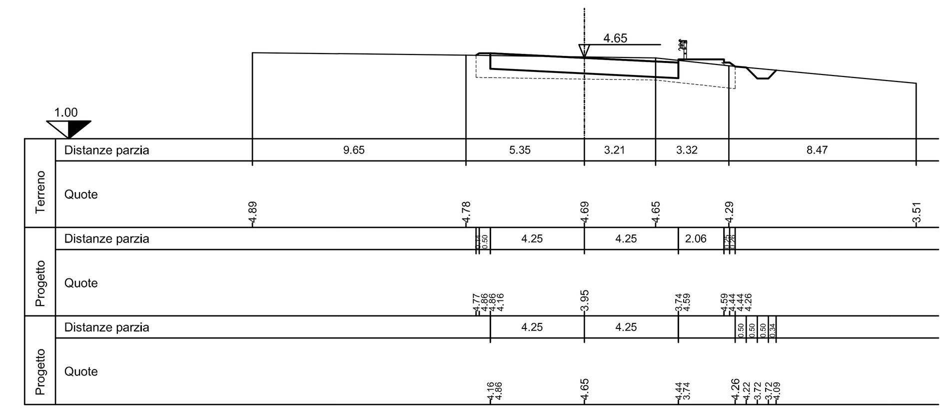

MOVIMENTI DI TERRA
SCA. 7.99

BONIFICA
SCA. 11.28
VEGETALE DX
SCA. 0.02
PAVIMENTAZIONE
SCA. 8.51

SEZ.NUM.0+138.50 PROGR. 138.50 PARZ. 11.02

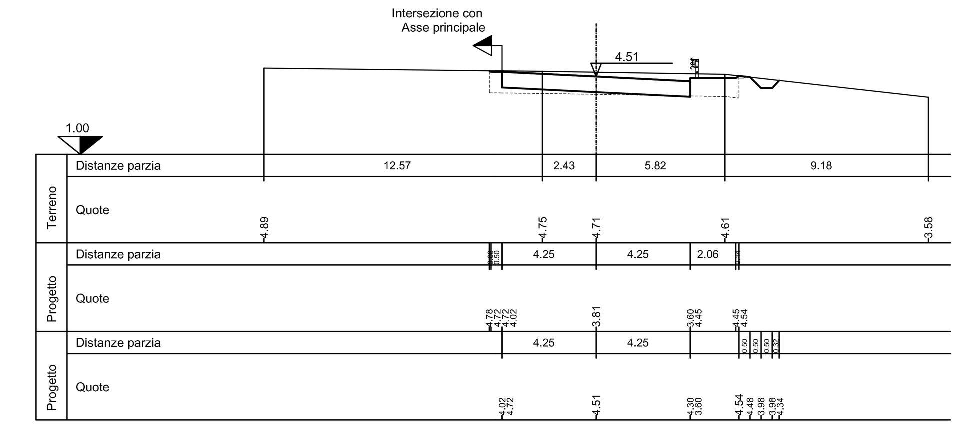

MOVIMENTI DI TERRA
SCA. 8.98

BONIFICA
SCA. 11.61
VEGETALE DX
SCA. 0.08
PAVIMENTAZIONE
SCA. 8.51

SEZ.NUM.0+145.00 PROGR. 145.00 PARZ. 6.50

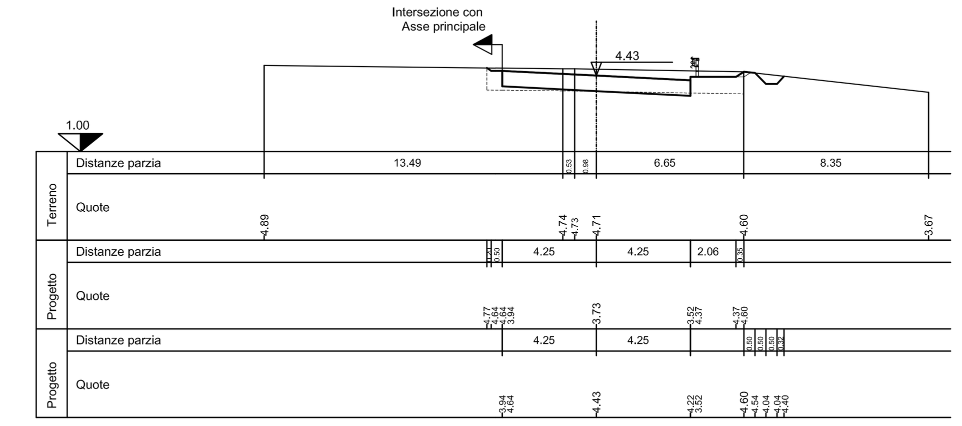

MOVIMENTI DI TERRA
SCA. 10.04

BONIFICA
SCA. 11.88
VEGETALE DX
SCA. 0.11
PAVIMENTAZIONE
SCA. 8.51

SEZ.NUM.0+151.23 PROGR. 151.24 PARZ. 6.24

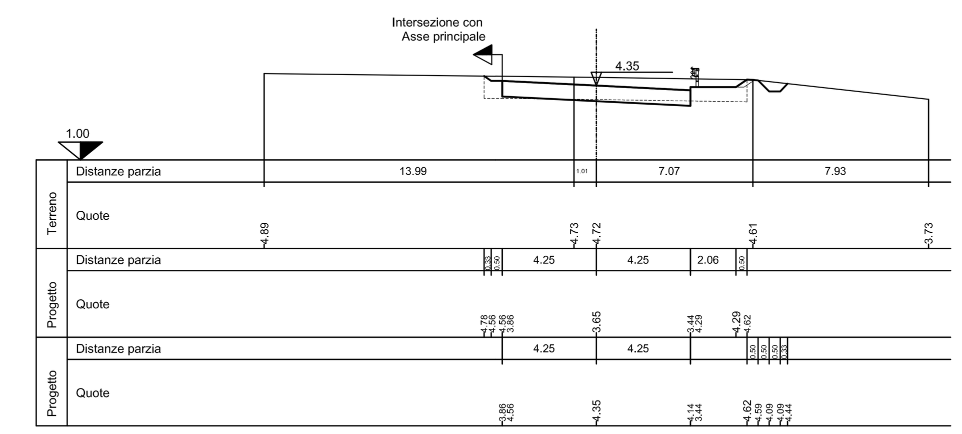

AUTORITA' PORTUALE DI TARANTO

Legge obiettivo delibera CIPE 74/03
(Responsabile del procedimento Ing. Domenico Daraio)

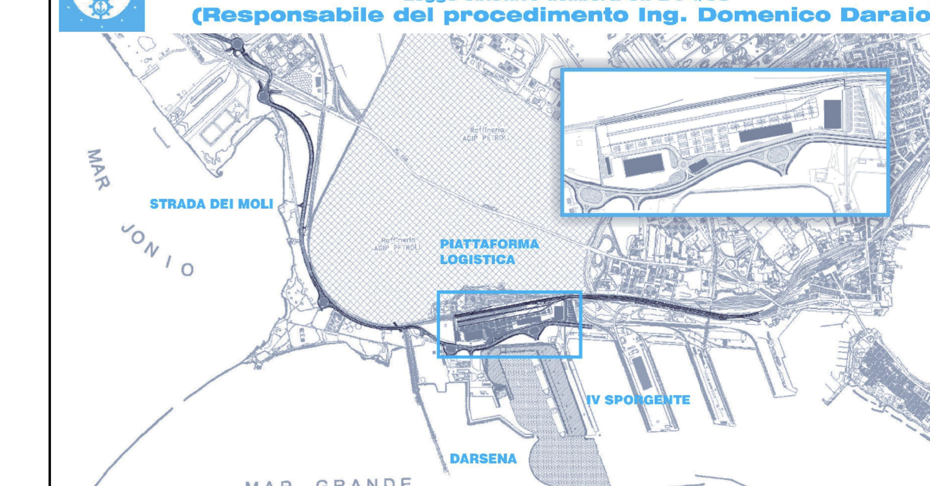

revisione	data	descrizione revisione	disegnato	verificato	approvato
01	29-09-2006	Prima emissione	V.Guzzon	A.Panizza	G.Geddo
00	31-05-2006	Emissione in bozza	V.Guzzon	A.Panizza	G.Geddo

SOCIETA' DI PROGETTO:

TARANTO LOGISTICA S.p.A.

AUTORITA' PORTUALE TARANTO

Progettista: SINA

PIASTRA PORTUALE DI TARANTO

Consulenti Progettisti: PROFERT S.R.L. INGEGNERIA E SISTEMI; progetti e ambiente — Il Direttore Tecnico (Dott. Ing. Andrea PANIZZA)

Disegno n°: 123-700 D 1 A S T S 2 3 7

Titolo:

PROGETTO DEFINITIVO
STRADA DEI MOLI
SEZIONI TRASVERSALI ROTATORIA "A" RAMO A

Nome File	tipo doc.	derivato da	formato	scala	foglio	di
D1ASTS237_REV_01.DWG	JSX		A0	1:200	1	1

SINA SpA Milano 123 700 D 0 - 0 00 00 00 00 - 0 0

DISEGNO ELABORATO DA SINA CON SISTEMA CAD — 1=1 — A0 (1200X900)