MOVIMENTI DI TERRA
RIP. 5.60

BONIFICA
SCA. 11.15
VEGETALE DX
SCA. 0.32
PAVIMENTAZIONE
SCA. 5.50

SEZ.NUM.0+000.00

PROGR. 0.00
PARZ. 0.00

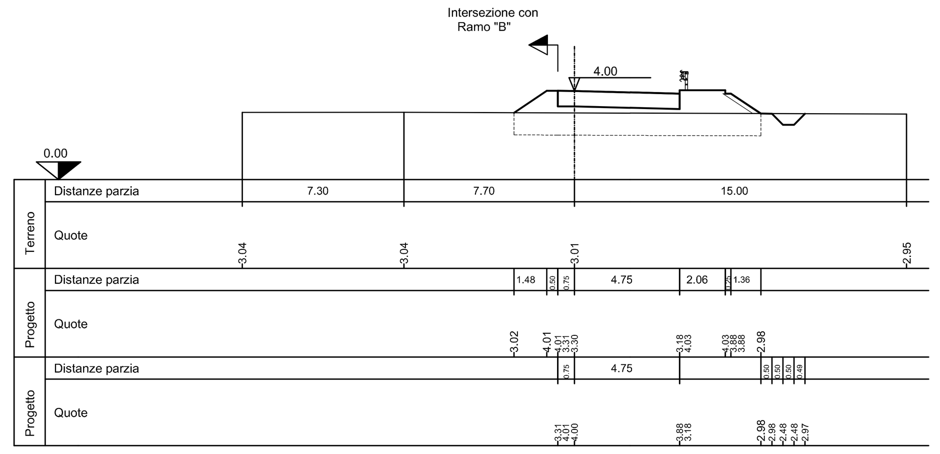

MOVIMENTI DI TERRA
RIP. 12.91

BONIFICA
SCA. 13.00
VEGETALE DX
SCA. 0.52
PAVIMENTAZIONE
SCA. 5.50

SEZ.NUM.0+010.37

PROGR. 10.37
PARZ. 10.37

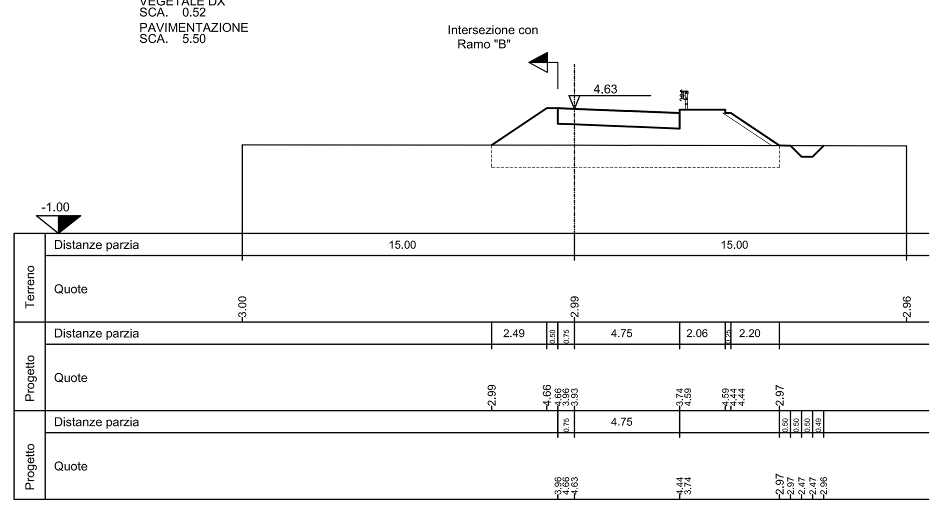

MOVIMENTI DI TERRA
RIP. 15.01

BONIFICA
SCA. 13.44
VEGETALE DX
SCA. 0.58
PAVIMENTAZIONE
SCA. 5.45

SEZ.NUM.0+012.90

PROGR. 12.90
PARZ. 2.53

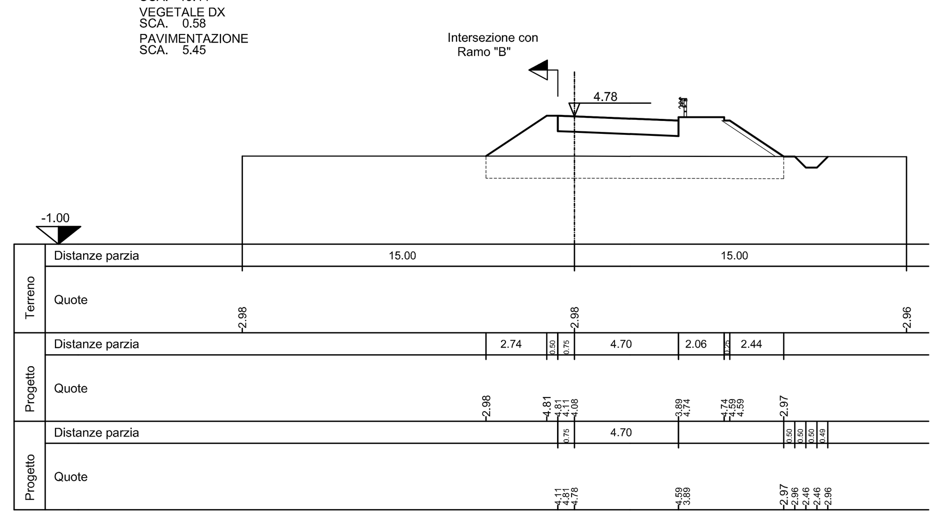

MOVIMENTI DI TERRA
RIP. 27.71

BONIFICA
SCA. 15.83
VEGETALE DX
SCA. 0.90
PAVIMENTAZIONE
SCA. 5.15

SEZ.NUM.0+028.38

PROGR. 28.38
PARZ. 15.48

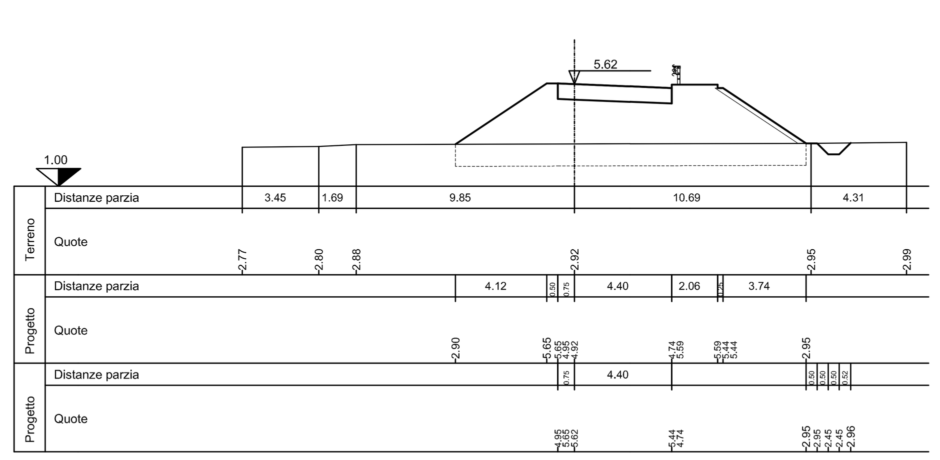

MOVIMENTI DI TERRA
RIP. 31.82

BONIFICA
SCA. 16.51
VEGETALE DX
SCA. 0.99
PAVIMENTAZIONE
SCA. 5.05

SEZ.NUM.0+036.71

PROGR. 36.71
PARZ. 8.33

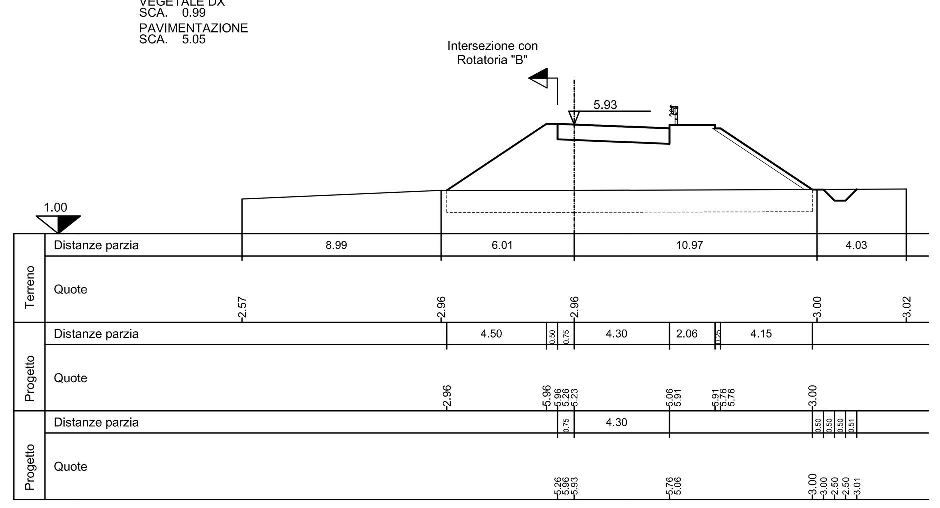

SEZ.NUM.0+046.39

PROGR. 46.39
PARZ. 9.68

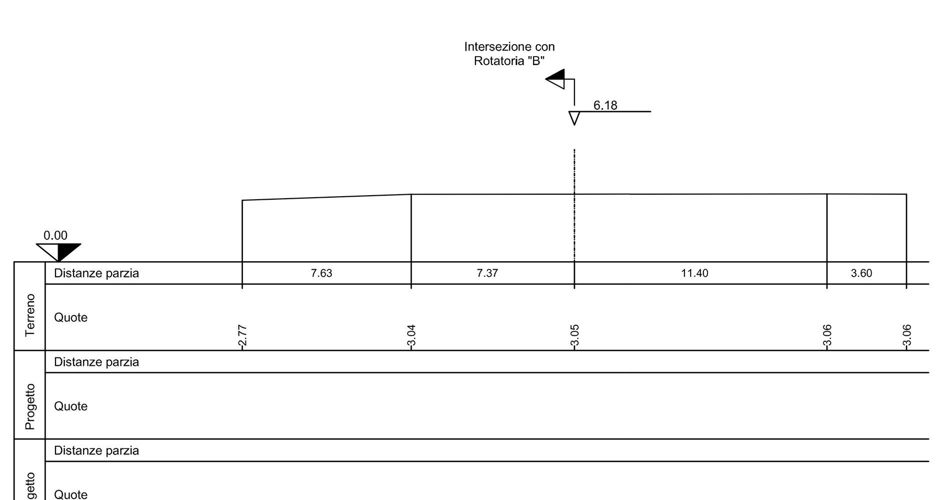

SEZ.NUM.0+059.86

PROGR. 59.87
PARZ. 13.48

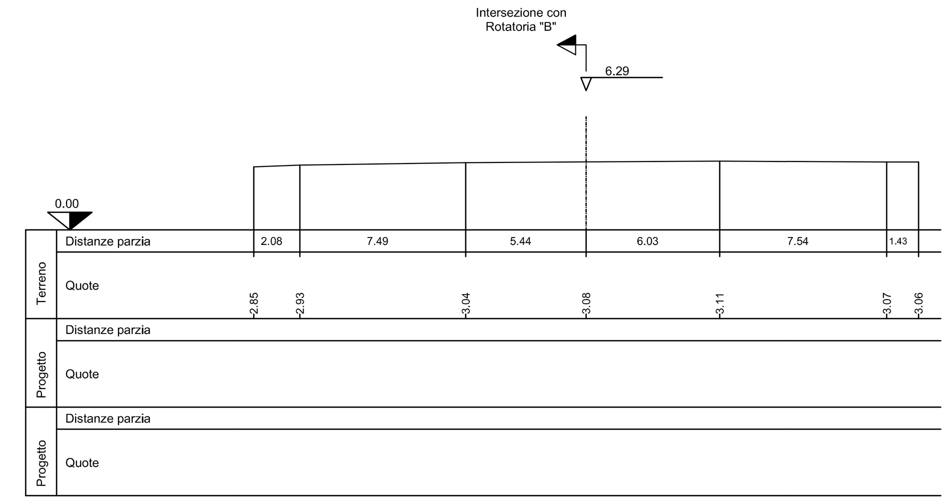

SEZ.NUM.0+073.34

PROGR. 73.35
PARZ. 13.48

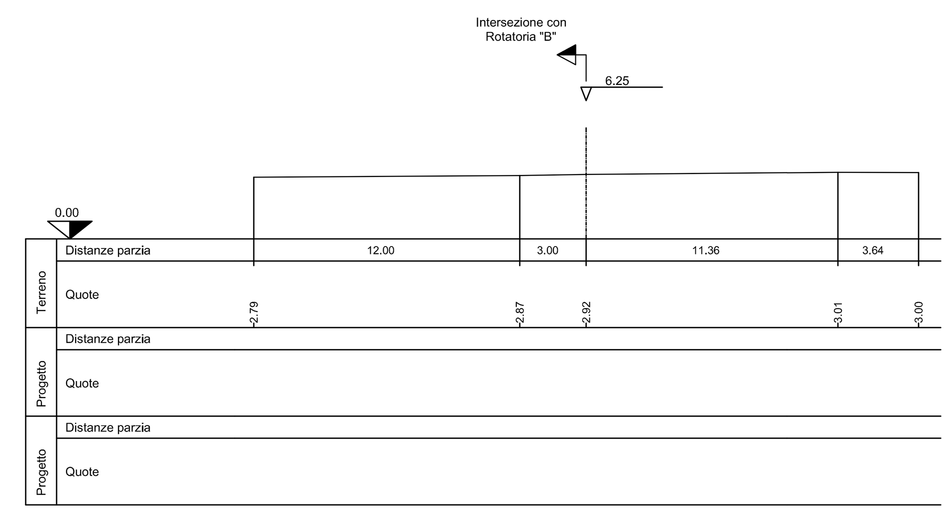

MOVIMENTI DI TERRA
RIP. 51.68

BONIFICA
SCA. 21.77
VEGETALE DX
SCA. 1.15
PAVIMENTAZIONE
SCA. 8.51

SEZ.NUM.0+095.34

PROGR. 95.34
PARZ. 22.00

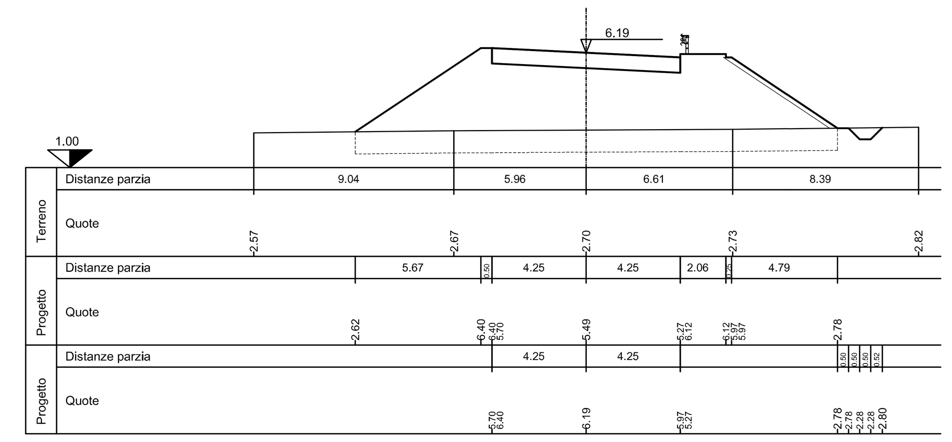

MOVIMENTI DI TERRA
RIP. 53.57

BONIFICA
SCA. 22.03
VEGETALE DX
SCA. 1.19
PAVIMENTAZIONE
SCA. 8.51

SEZ.NUM.0+108.84

PROGR. 108.84
PARZ. 13.49

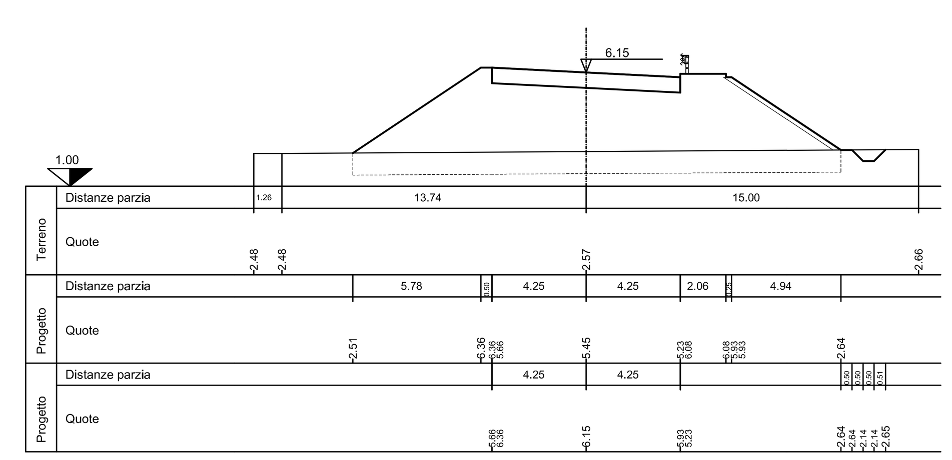

MOVIMENTI DI TERRA
RIP. 55.36

BONIFICA
SCA. 22.29
VEGETALE DX
SCA. 1.23
PAVIMENTAZIONE
SCA. 8.51

SEZ.NUM.0+131.21

PROGR. 131.21
PARZ. 22.37

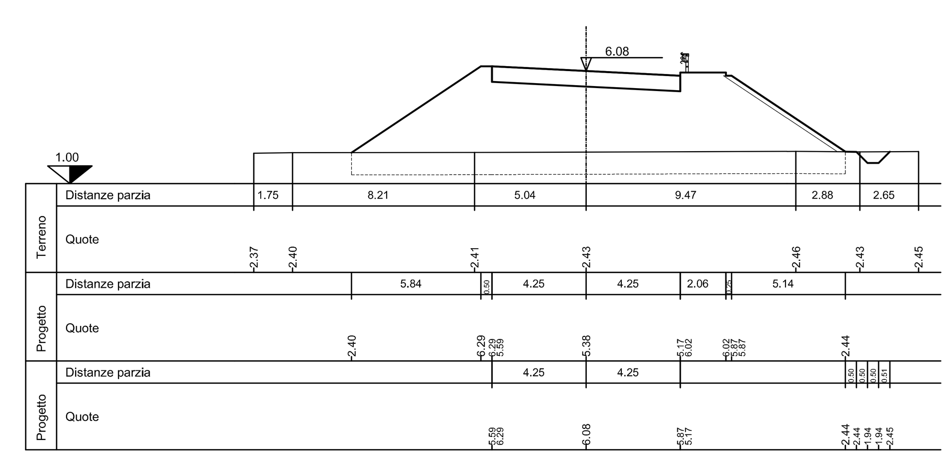

MOVIMENTI DI TERRA
RIP. 55.10

BONIFICA
SCA. 22.28
VEGETALE DX
SCA. 1.24
PAVIMENTAZIONE
SCA. 8.51

SEZ.NUM.0+134.73

PROGR. 134.73
PARZ. 3.52

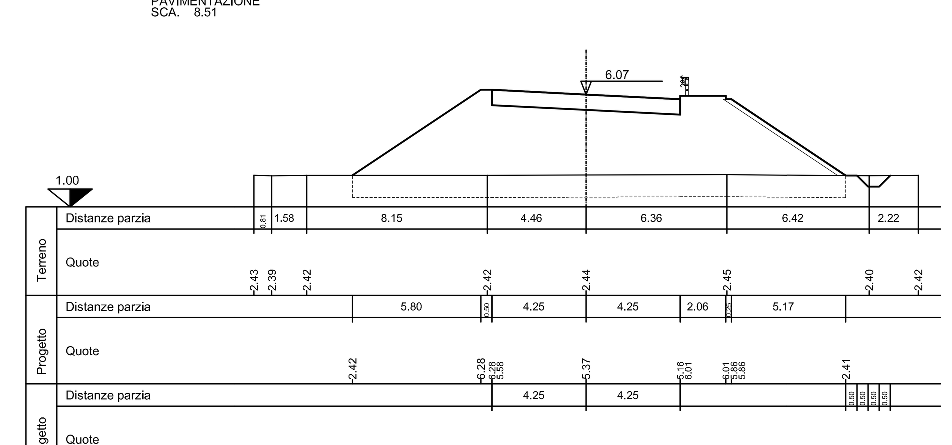

MOVIMENTI DI TERRA
RIP. 55.30

BONIFICA
SCA. 22.27
VEGETALE DX
SCA. 1.26
PAVIMENTAZIONE
SCA. 8.51

SEZ.NUM.0+144.33

PROGR. 144.33
PARZ. 9.60

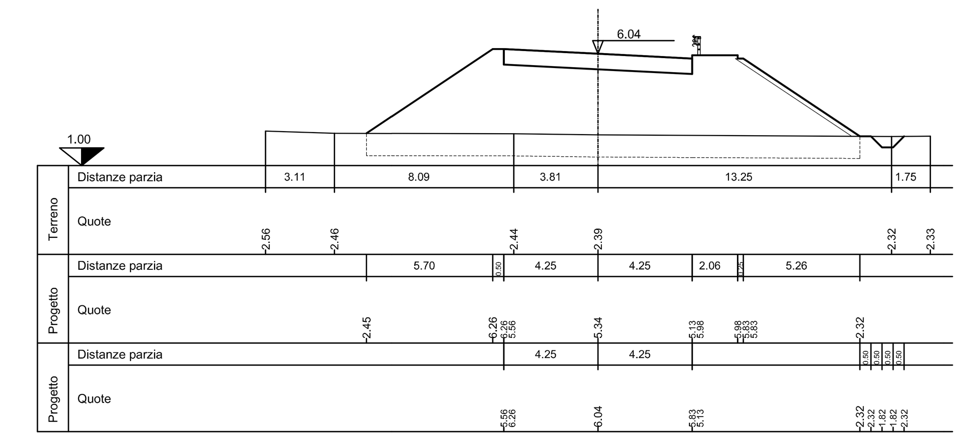

MOVIMENTI DI TERRA
RIP. 55.24

BONIFICA
SCA. 22.28
VEGETALE DX
SCA. 1.26
PAVIMENTAZIONE
SCA. 8.51

SEZ.NUM.0+145.41

PROGR. 145.41
PARZ. 1.08

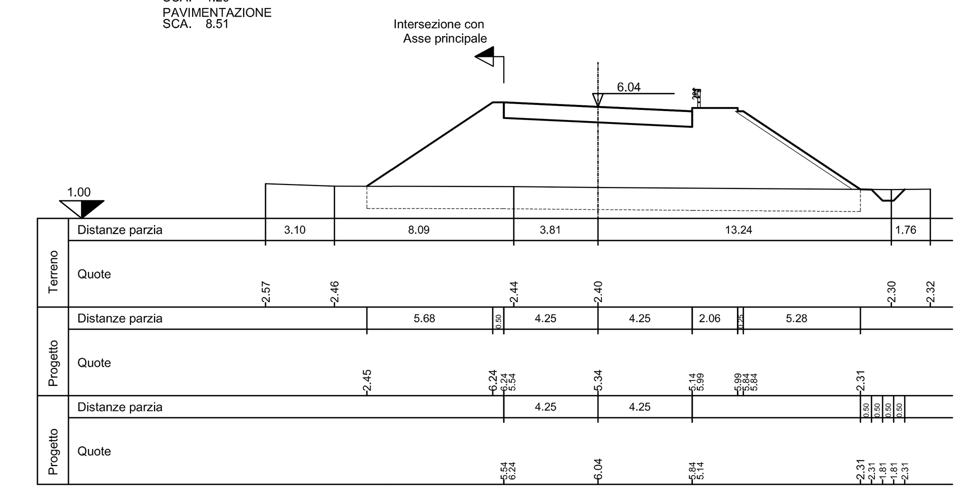

AUTORITA' PORTUALE DI TARANTO

Legge obiettivo delibera CIPE 74/03

(Responsabile del procedimento Ing. Domenico Daraio)

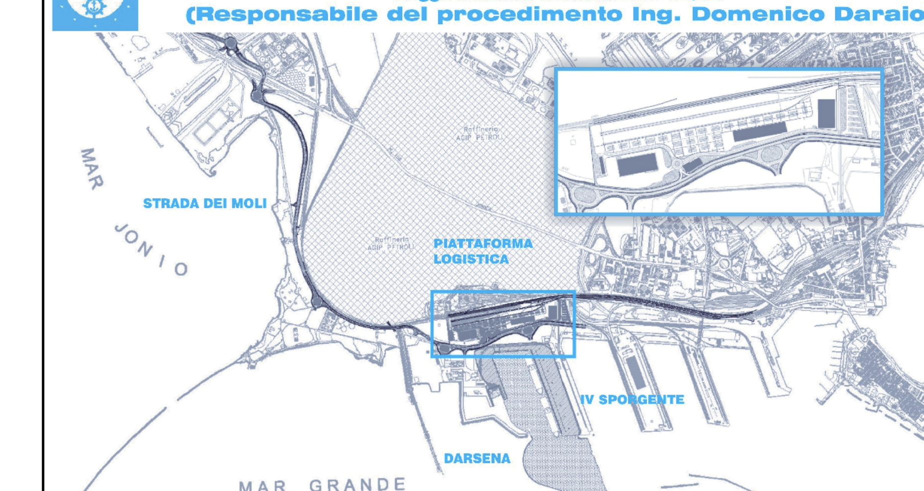

revisione	data	descrizione revisione	disegnato	verificato	approvato
01	29-09-2006	Prima emissione	V.Guzzon	A.Panizza	G.Geddo
00	31-05-2006	Emissione in bozza	V.Guzzon	A.Panizza	G.Geddo

SOCIETA' DI PROGETTO:

TARANTO LOGISTICA S.p.A.

AUTORITA' PORTUALE TARANTO

Progettista

SINA

PIASTRA PORTUALE DI TARANTO

Consulenti Progettisti

PROFERT S.R.L. INGEGNERIA E SISTEMI

progetti e ambiente

Il Direttore Tecnico
(Dott. Ing. Andrea PANIZZA)

Disegno n° 123-700 D 1 A S T S 2 4 0

Titolo

PROGETTO DEFINITIVO
STRADA DEI MOLI
SEZIONI TRASVERSALI ROTATORIA "B" RAMO A

Nome File	tipo doc.	derivato da	formato	scala	foglio	di
D1ASTS240_REV_01.DWG	JSX		A0	1:200	1	1

SINA SpA Milano | 123 | 700 | D | 0 | - | 0 | 00 | 00 | 00 | 00 | - | 0 | 0

DISEGNO ELABORATO DA SINA CON SISTEMA CAD

1=1

A0 (1200X900)