PLANIMETRIA SISTEMAZIONE ESTERNA
Scala 1:50

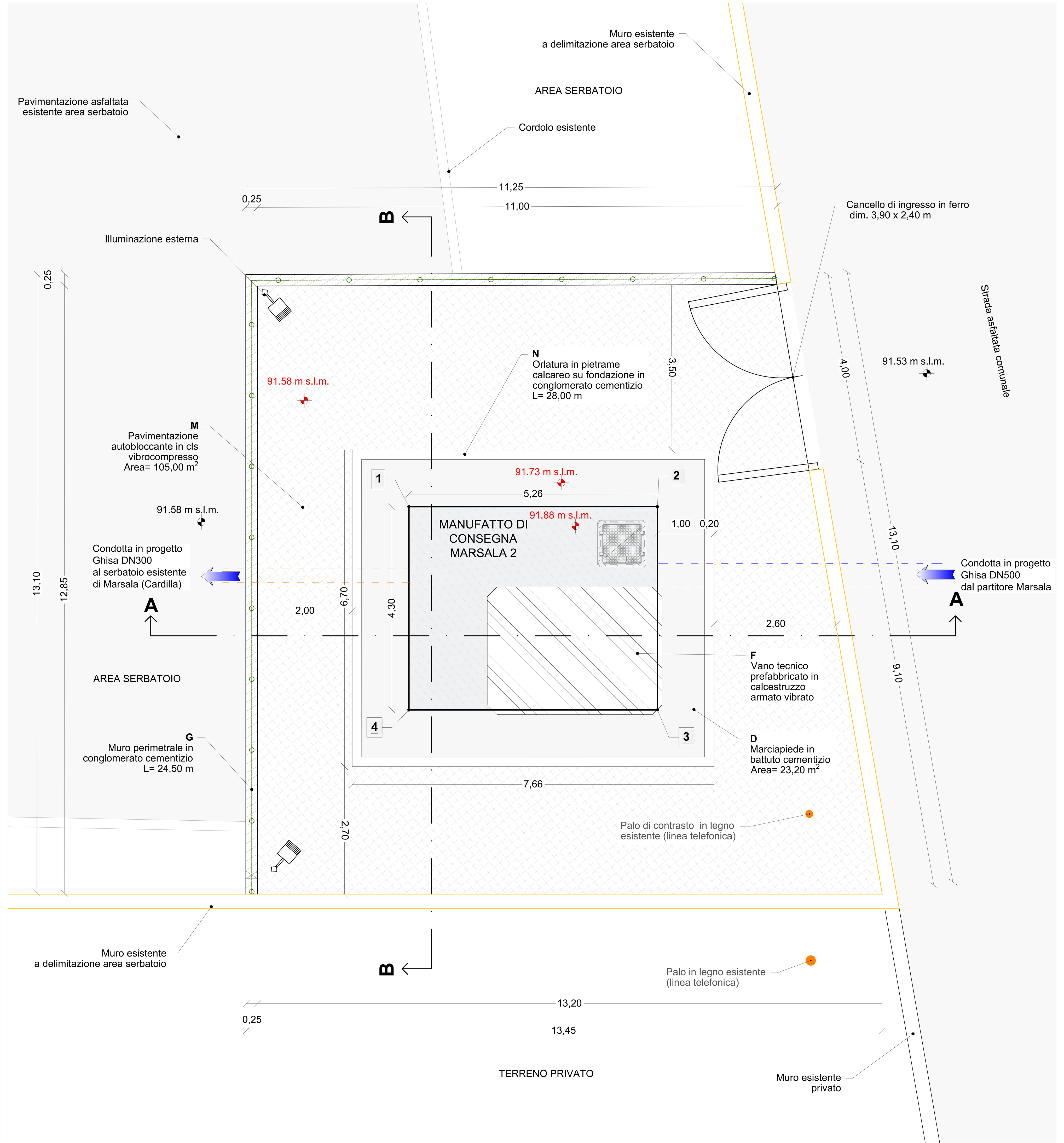

TABELLA PICCHETTI DI TRACCIAMENTO MANUFATTO DI CONSEGNA		
ID picchetto	NORD	EST
1	4186251.588	280028.835
2	4186252.009	280034.075
3	4186247.726	280034.414
4	4186247.302	280029.179

SEZIONE DI SCAVO A-A
Scala 1:50

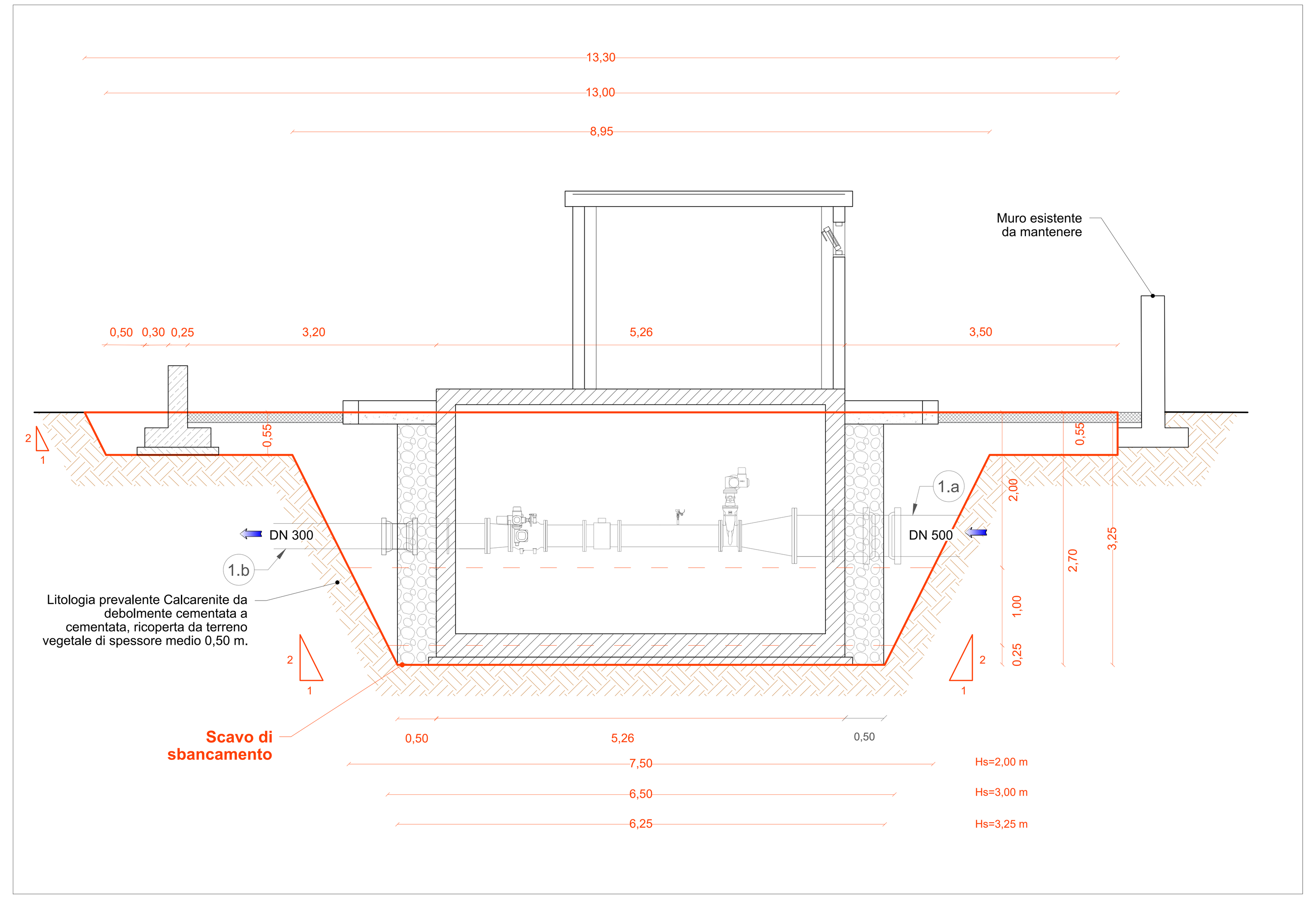

SEZIONE DI SCAVO B-B
Scala 1:50

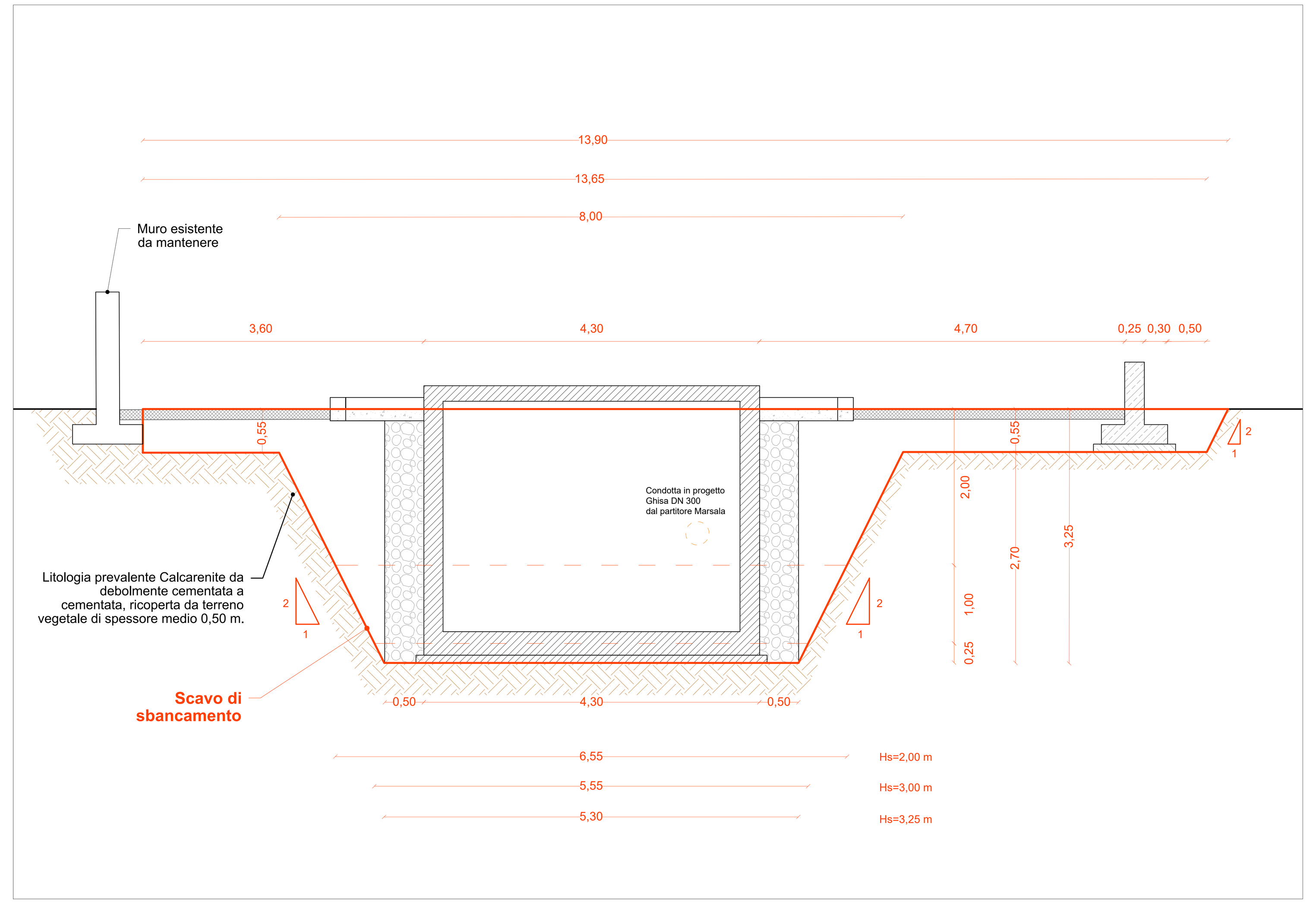

SEZIONE A-A
Scala 1:50

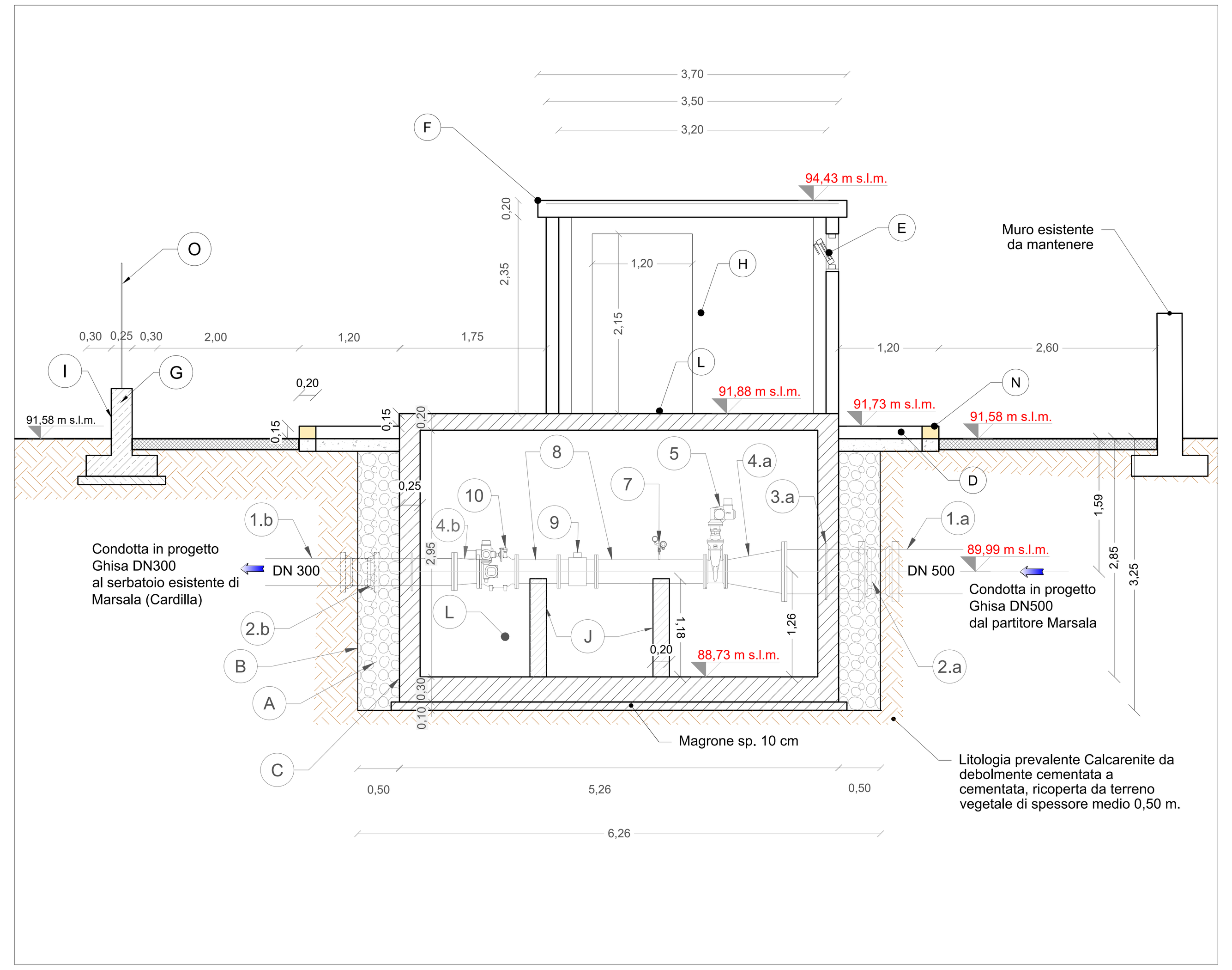

LEGENDA			
- - -	Condotta in progetto ghisa DN 500		Strada asfaltata
- - -	Condotta in progetto ghisa DN 300		Strada sterrata
......	Cavidotto in progetto	●	Palo in legno esistente (linea telefonica)
➡	Direzione flusso	n.nn m s.l.m.	Quota altimetrica da rilievo celerimetrico (m s.l.m.)
—	Muro esistente (confine area serbatoio)	n.nn m s.l.m.	Quota altimetrica di progetto (m s.l.m.)

COORDINATE PLANIMETRICHE DI TRACCIAMENTO

N = Nord, E = Est } Coordinate planimetriche riferite al sistema di riferimento UTM F33:

xx = identificativo picchetto

Per le quote altimetriche, al fine di determinare le quote assolute sul livello medio del mare, è necessario materializzare sui luoghi una serie di capisaldi posti ad una distanza media di circa 500 m appoggiandosi alle linee di livellazione o ad altri vertici determinati dall'I.G.M. (Istituto Geografico Militare)

N.B.
Per i particolari costruttivi di dettaglio si rimanda all'elaborato **3.6.3.6** *" Partitori, Manufatti di consegna e misura - Particolari Costruttivi "*

PIANTA COPERTURA
Scala 1:50

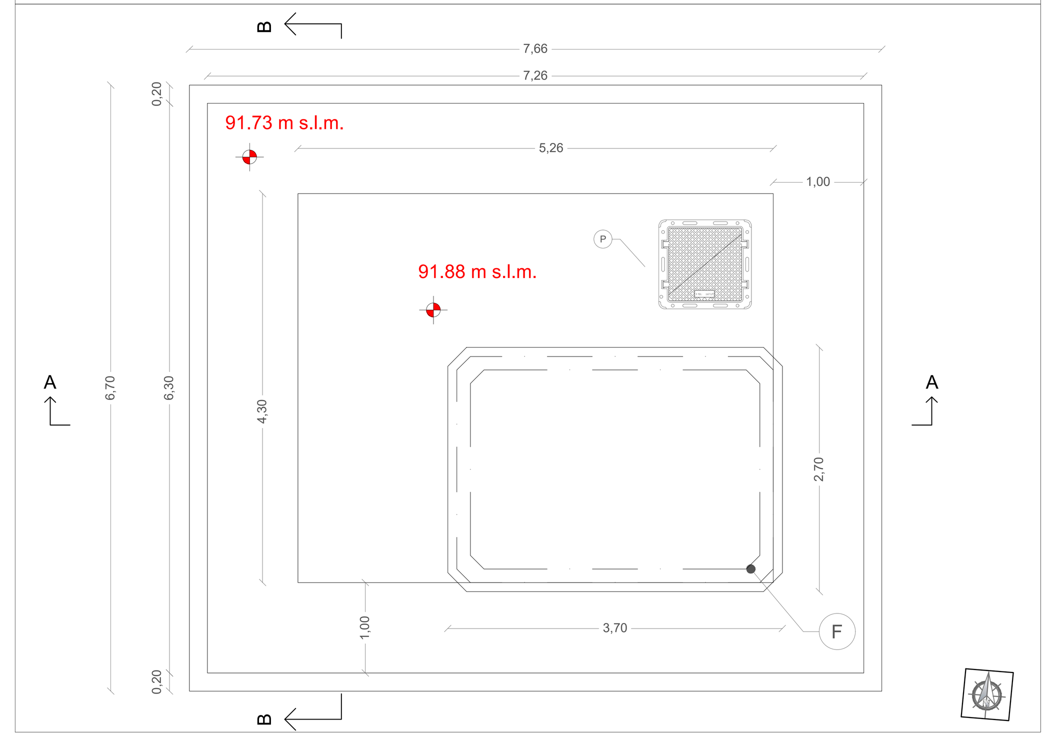

PIANTA PIANO FUORI TERRA
Scala 1:50

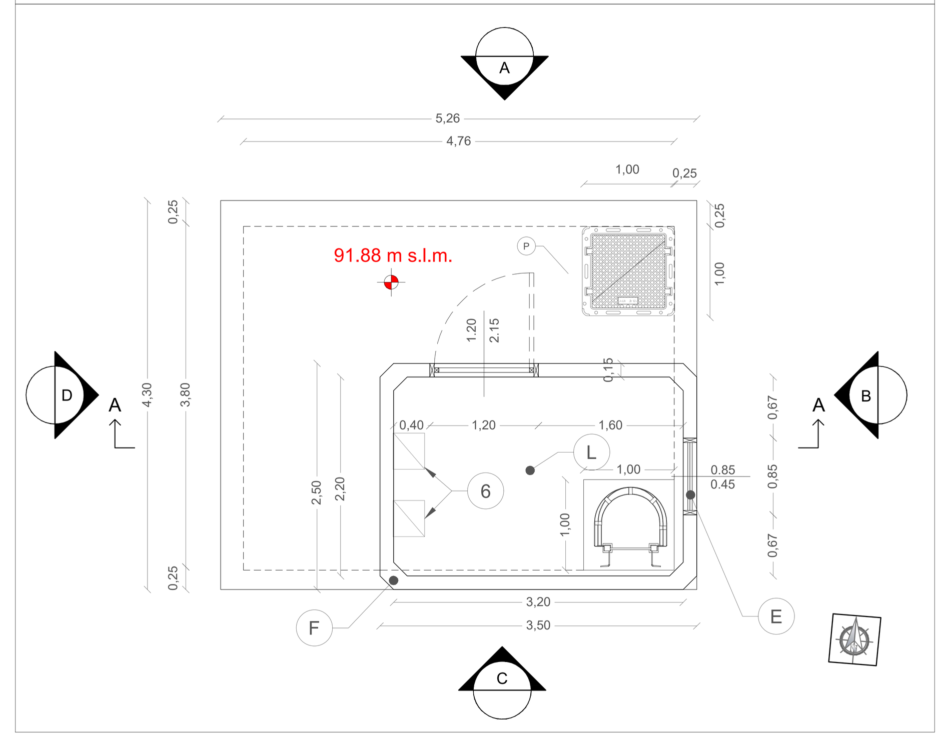

PIANTA PIANO INTERRATO
Scala 1:50

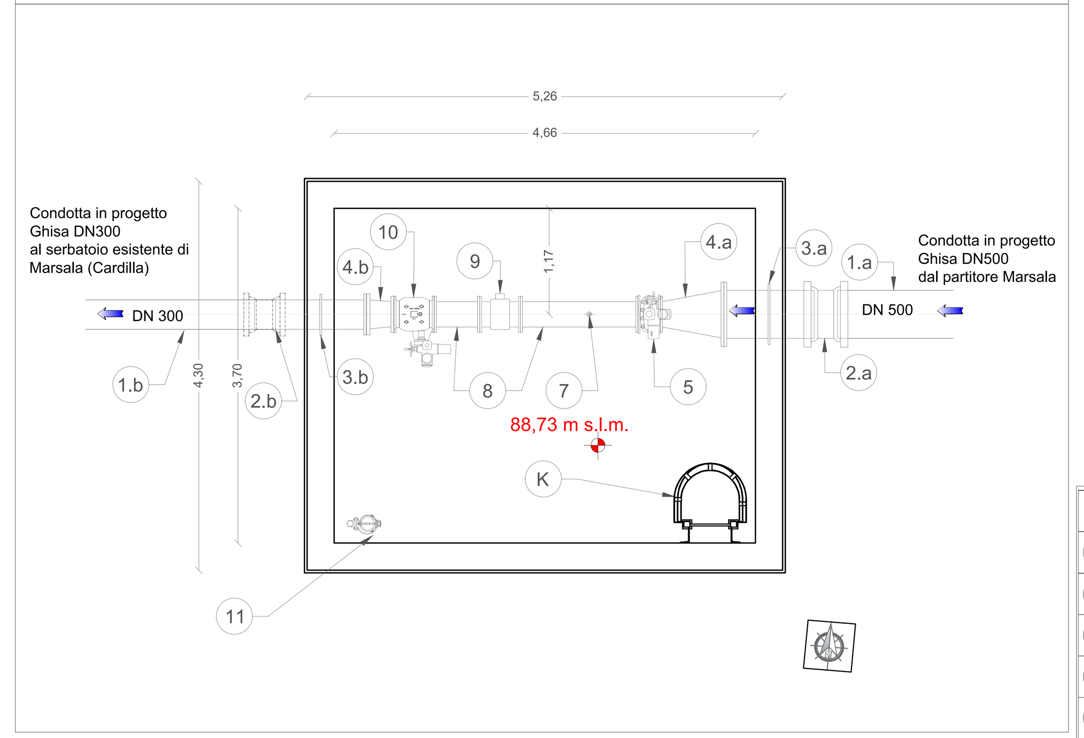

RECINZIONE PERIMETRALE
Scala 1:50

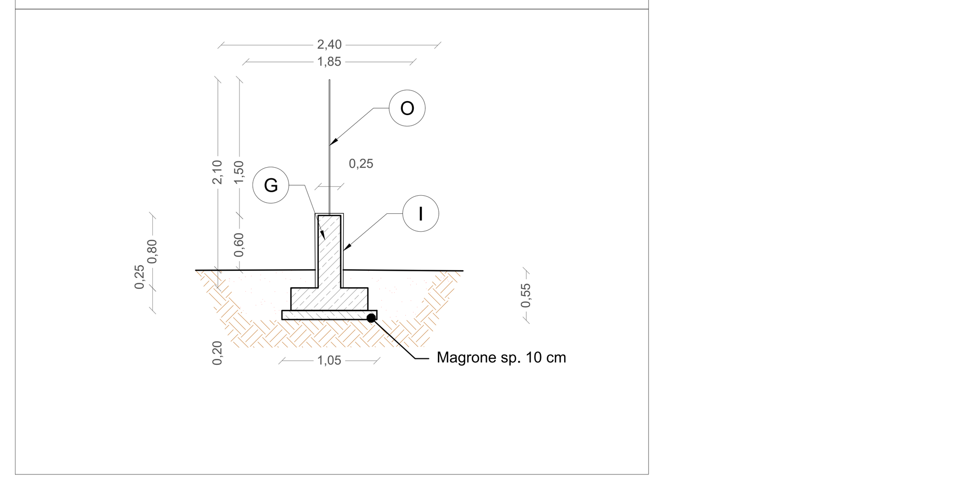

PROSPETTI
Scala 1:50

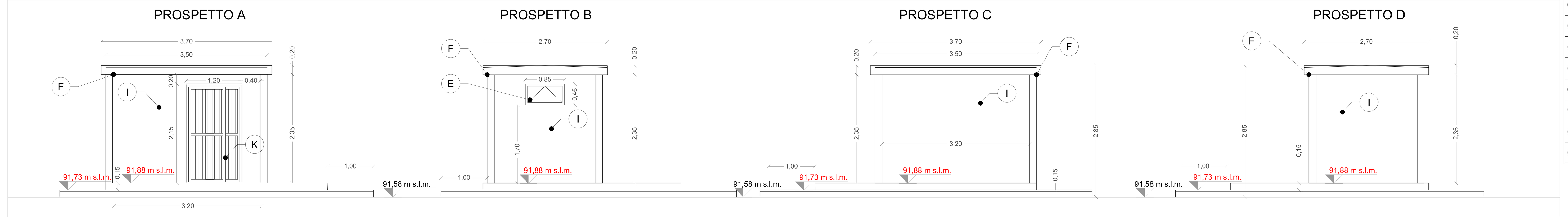

LEGENDA APPARECCHIATURE IDRAULICHE	
1.a	Tubazione in ghisa SF con giunto a bicchiere DN500
1.b	Tubazione in ghisa SF con giunto a bicchiere DN300
2.a	Raccordo doppio bicchiere in ghisa SF DN500
2.b	Raccordo doppio bicchiere in ghisa SF DN500
3.a	Tronchetto d'inghisaggio in ghisa SF DN500 PN16
3.b	Tronchetto d'inghisaggio in ghisa SF DN300 PN16
4a	Riduzione concentrica in ghisa SFbiflangiata DN 500 - 250 PN 16
4.b	Riduzione concentrica in ghisa SFbiflangiata DN 300 - 250 PN 16
5	Saracinesca a corpo ovale motorizzata DN 250 PN 16 (cfr. voce AN.046)
6	Quadro elettrico e periferica di automazione
7	Misuratore/trasmettitore di pressione con valvola di sezionamento e valvola di spurgo 1" PN16 (cfr. voce AN.031)
8	Tronchetto di tubazione biflangiato in ghisa SF DN 250 PN 16 di varie lunghezze
9	Contatore di tipo Woltmann con uscita a impulsi DN 250 PN 16 (cfr. voce AN.070)
10	Valvola a fuso motorizzata DN 200 PN 16 (cfr. voce AN.040)
11	Elettropompa di aggottamento (cfr. voce AN.031)

LEGENDA FINITURE LOCALI	
A	Dreno con pietrame in scapoli di idonea pezzatura
B	Geotessile non tessuto con funzione di filtro per il dreno
C	Impermeabilizzazione con guaina prefabbricata a base di bitume sp>4mm
D	Marciapiede perimetrale in battuto cementizio sp. 10 cm, su massetto di sottofondo isolante per pavimentazioni
E	Infissi in alluminio con apertura a vasistas. sp Telaio minimo 5 cm
F	Vano tecnico prefabbricato in calcestruzzo armato vibrato costituito da corpo perimetrale e soletta di copertura a falde inclinate con cocciolatoio
G	Muretto perimetrale in conglomerato cementizio C28/35
H	Intonaco civile per interni con finitura in tonachina premiscelata a base di calce idrata ed inerti Φ max 0,6mm
I	Intonaco civile per esterni con finitura in tonachina tipo livigni
J	Selle di appoggio in conglomerato cementizio C16/20
K	Ringhiere, portone e cancello esterno in profilati e lamiere in ferro verniciato
L	Pavimentazione e zoccolatura eterogenea antiscivolo R10
M	Pavimentazione autobloccante in calcestruzzo vibrocompresso sp. 8 cm, di colore giallo, su fondazione in tout-venant di cava e geocomposito in Polipropilene
N	Orlatura in pietrame calcareo sez. cm 30x20 in opera su fondazione in conglomerato cementizio C16/20
O	Recinzione in rete metallica a maglia romboidale plastificata di colore verde con paletti in ferro a T plastificati di colore verde
P	Chiusino in materiale composito - classe C250 - Luce 760 x 760 mm

Finanziato dall'Unione europea NextGenerationEU

Mims Ministero delle infrastrutture e della mobilità sostenibili

Siciliacque SICILIACQUE S.p.A.
Via Vincenzo Orsini, 13 - 90139 Palermo C.F./P.IVA:05216080829
e-mail:siciliacque@siciliacquespa.it PEC:siciliacque@siciliacquespa.com
REGIONE SICILIANA

Interventi per il potenziamento del sistema idrico della Sicilia sud - occidentale

Adduzione da Montescuro ovest per Mazara, Petrosino, Marsala

Marsala Mazara Petrosino

PROGETTO ESECUTIVO

CUP: C21B21012820001
PNRR-M2C4-I4.1-A2-53

IMPRESE ESECUTRICI:

(Mandante) INGALLINA – Via Del Grande Archivio n°32, 80138 Napoli, Tel. 0541 623903, ingallinasrl@legalmail.it

(Mandante) Idroambiente s.r.l. – Corso Garibaldi n°259, 80055 Portici (NA), Tel. 0824 947519, idroambiente@cgn.legalmail.it

(Mandataria) CEBAT – Via Angelo Banti n°6, 00138 Roma, Tel. 06 88588146, info@cebat.it

RESPONSABILE Alessandro Cecconi
C.E.B.A.T. Via Angelo Banti, 26/28 00138 Roma P.IVA e C.F. 13324221009

GRUPPO DI PROGETTAZIONE:
delta ingegneria – Via Artemide n°3, 92100 Agrigento, Tel. 0922 421007, deltaingegneria@pec.it

COORDINAMENTO: Ing. Maurizio Carlino, Ing. Nicola D'Alessandro, Ing. Domenico D'Alessandro (63')
GEOTECNICA: Ing. Domenico D'Alessandro (62'), Ing. Raimondo D'Alessandro, Geom. Raimondo Ferula
STRUTTURE: Ing. Giuseppe Ferraro, Ing. Giuseppe Limblici, Ing. Manuela Carlino
SICUREZZA: Ing. Alfonso Collura, Ing. Desiderio Carlino, Ing. Daniele Vinti
IDRAULICA: Ing. Maurizio Carlino, Ing. Luigi Di Natali, Ing. Martina Carlino, Ing. Dino Carlino
AMBIENTE: Arch. Carmelo Carlino, Ing. Valeria Carlino, Ing. Claudia Carlino
GEOLOGIA: Dott. Geol. Massimo Carlino, Dott. Geol. Francesco Morgante, Dott. Geol. Giuseppe Salvaggio
COMPUTO: Geom. Giovanni La Rocca, Ing. Mariateresa Messinese, Geom. Andrea Vaccaro

RESPONSABILE DELLA PROGETTAZIONE:
Ing. Maurizio Carlino (Ordine degli Ingegneri della Prov. di Agrigento n°A628)

IL R.U.P.
Ing. Vincenzo Sferruzza (Ordine degli Ingegneri della Prov. di Palermo n°3895)
SICILIACQUE S.p.A. Il responsabile del procedimento Ing. Vincenzo Sferruzza

Elaborato	Classe 3 ELABORATI GRAFICI DI DETTAGLIO
Manufatto di consegna Marsala 2 - Cardilla Piante, prospetti e sezioni	N. Tavola 3.6.4.5.2

Revisioni N°	DESCRIZIONE	DATA
	1° emissione	Gennaio 2024
	2° emissione	
	3° emissione	

Formato A1 +

Scala 1:50