PROFILO AP1
SEZIONE 49
PROGRESSIVA 718.52

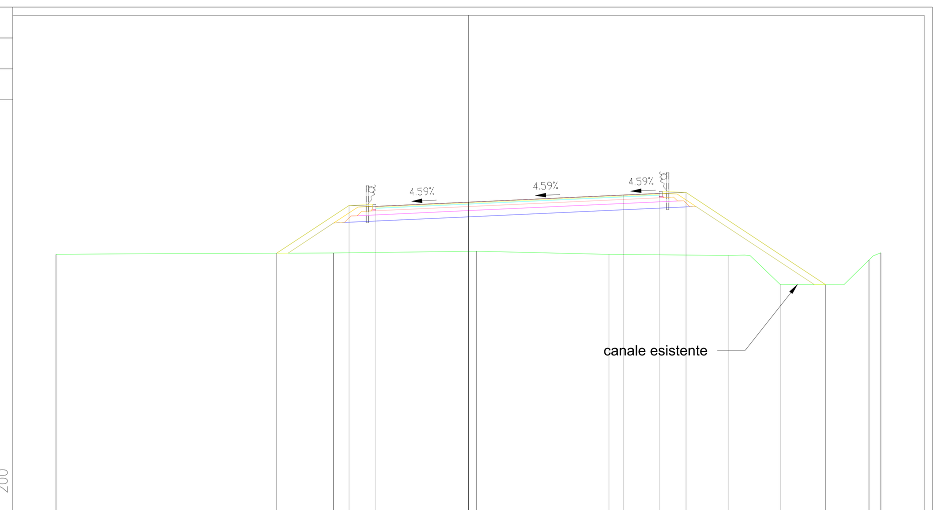

PROGRESSIVE TERRENO	-20.00	-6.54	0.40	6.82	12.59	15.12	19.43	20.00
PARZIALI TERRENO	13.46	6.94	6.42	5.77	2.53	4.31	0.57	
QUOTE TERRENO	9.60	9.67	9.75	9.60	9.55	8.14	9.33	9.67
PROGRESSIVE PROGETTO	-9.30	-5.79	-4.49	0.00	7.50	9.25	10.55	17.33
PARZIALI PROGETTO	3.51	1.30	4.49	7.50	1.75	1.30	6.78	
QUOTE PROGETTO	9.66	11.97	11.92	12.13	12.48	12.56	12.60	8.13

PROFILO AP1
SEZIONE 50
PROGRESSIVA 733.52

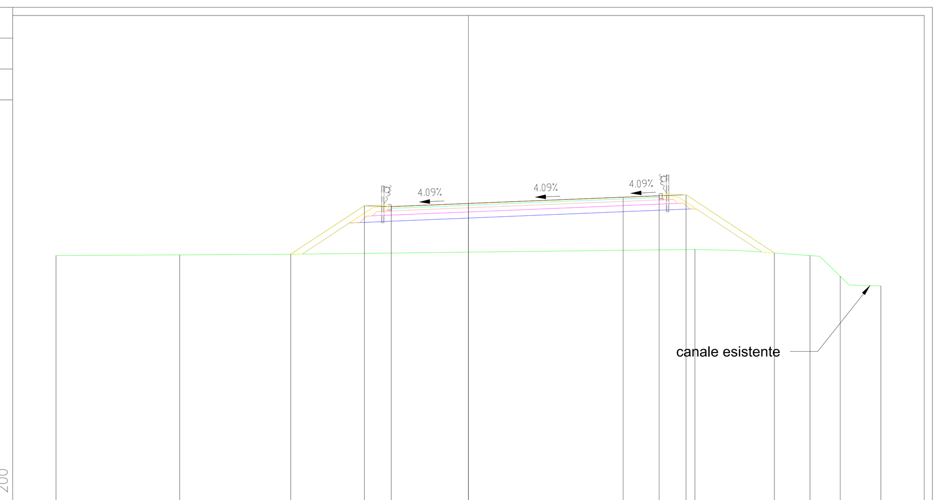

PROGRESSIVE TERRENO	-20.00	-14.00	10.98	16.56	18.03	20.00		
PARZIALI TERRENO	6.00	24.98	5.58	1.47	1.97			
QUOTE TERRENO	9.54	9.58	9.84	9.54	8.53	8.07		
PROGRESSIVE PROGETTO	-8.62	-5.04	-3.74	0.00	7.50	9.25	10.55	14.84
PARZIALI PROGETTO	3.58	1.30	3.74	7.50	1.75	1.30	4.29	
QUOTE PROGETTO	9.61	11.96	11.92	12.07	12.38	12.45	12.50	9.67

PROFILO AP1
SEZIONE 51
PROGRESSIVA 748.52

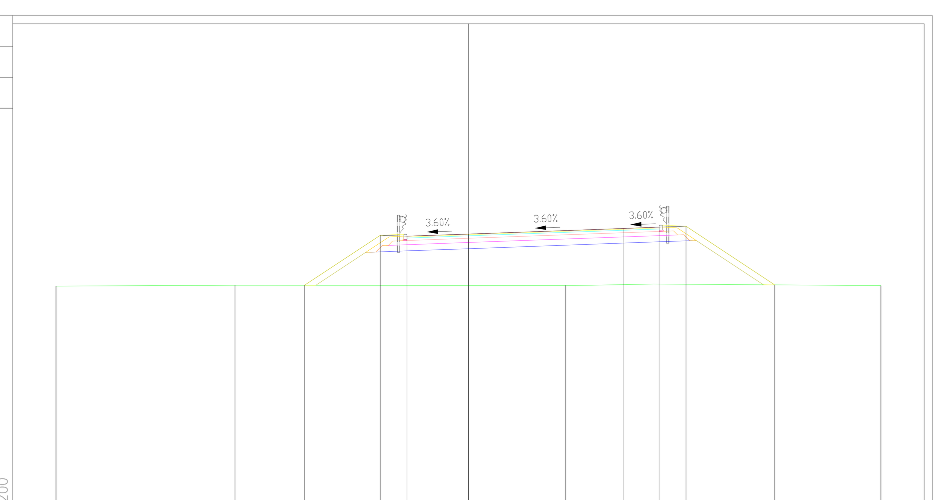

PROGRESSIVE TERRENO	-20.00	-11.32	4.72	20.00				
PARZIALI TERRENO	8.68	16.04	15.28					
QUOTE TERRENO	9.48	9.53	9.52	9.51				
PROGRESSIVE PROGETTO	-7.95	-4.28	-2.98	0.00	7.50	9.25	10.55	14.85
PARZIALI PROGETTO	3.67	1.30	2.98	7.50	1.75	1.30	4.30	
QUOTE PROGETTO	9.53	11.95	11.90	12.01	12.28	12.34	12.39	9.55

PROFILO AP1
SEZIONE 52
PROGRESSIVA 763.52

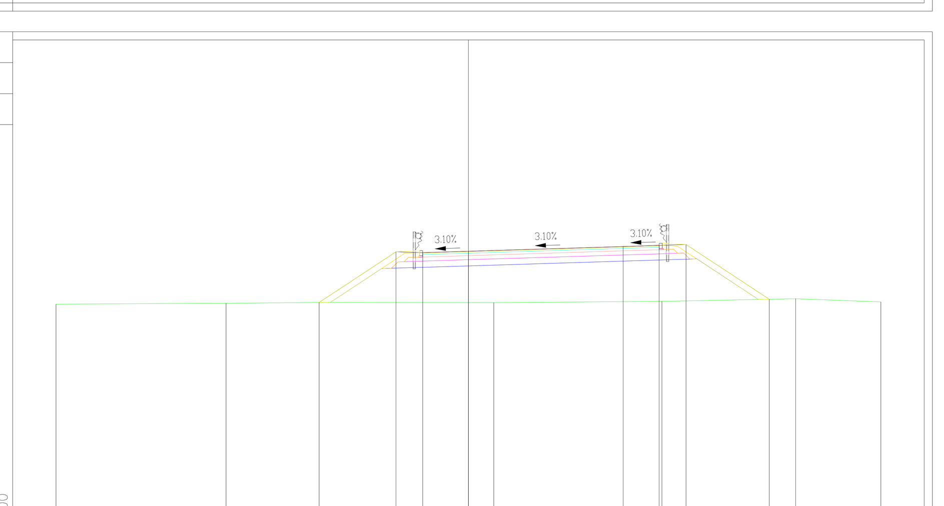

PROGRESSIVE TERRENO	-20.00	-11.75	1.23	9.38	15.87	20.00		
PARZIALI TERRENO	8.25	12.98	8.15	6.49	4.13			
QUOTE TERRENO	9.38	9.43	9.47	9.52	9.64	9.50		
PROGRESSIVE PROGETTO	-7.24	-3.51	-2.21	0.00	7.50	9.25	10.55	14.58
PARZIALI PROGETTO	3.73	1.30	2.21	7.50	1.75	1.30	4.03	
QUOTE PROGETTO	9.47	11.93	11.88	11.95	12.18	12.24	12.28	9.62

PROFILO AP1
SEZIONE 53
PROGRESSIVA 778.52

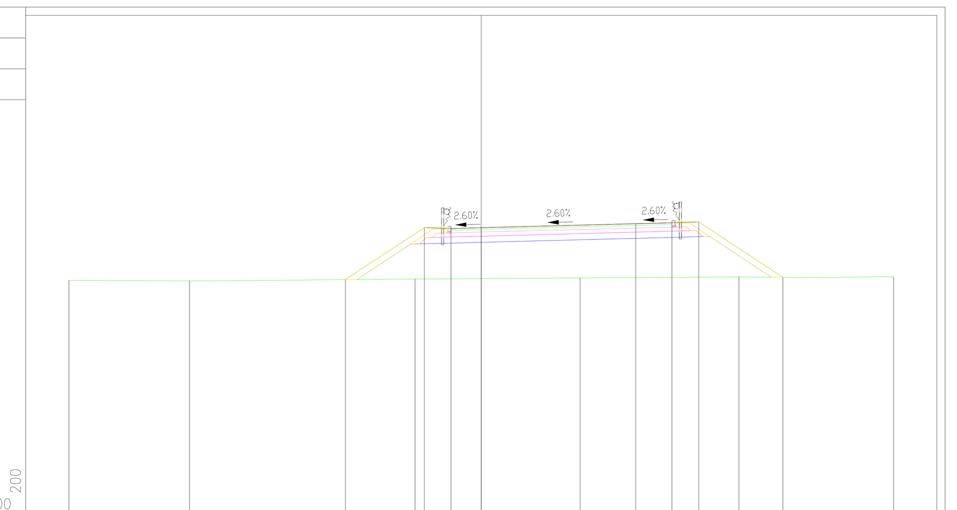

PROGRESSIVE TERRENO	-20.00	-14.15	-3.21	4.79	12.50	20.00		
PARZIALI TERRENO	5.85	10.94	8.00	7.71	7.50			
QUOTE TERRENO	9.34	9.31	9.41	9.46	9.50	9.52		
PROGRESSIVE PROGETTO	-6.59	-2.77	-1.47	0.00	7.50	9.25	10.55	14.63
PARZIALI PROGETTO	3.82	1.30	1.47	7.50	1.75	1.30	4.08	
QUOTE PROGETTO	9.38	11.90	11.85	11.89	12.09	12.13	12.18	9.48

PROFILO AP1
SEZIONE 54
PROGRESSIVA 793.52

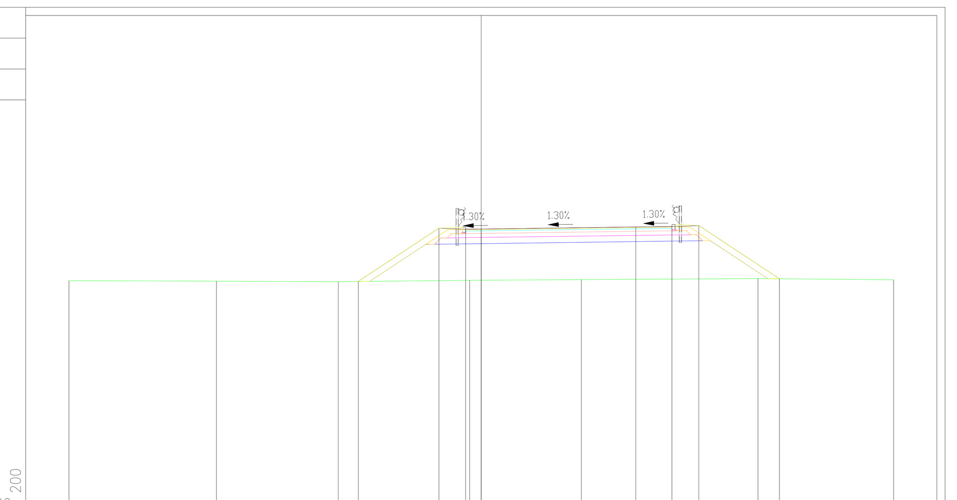

PROGRESSIVE TERRENO	-20.00	-12.85	-6.94	-0.56	4.86	13.43	20.00	
PARZIALI TERRENO	7.15	5.91	6.38	5.42	8.57	6.57		
QUOTE TERRENO	9.32	9.30	9.28	9.34	9.37	9.42	9.36	
PROGRESSIVE PROGETTO	-5.97	-2.06	-0.76	0.00	7.50	9.25	10.55	14.46
PARZIALI PROGETTO	3.91	1.30	0.76	7.50	1.75	1.30	3.91	
QUOTE PROGETTO	9.29	11.87	11.82	11.83	11.93	11.95	12.00	9.41

PROFILO AP1
SEZIONE 55
PROGRESSIVA 808.52

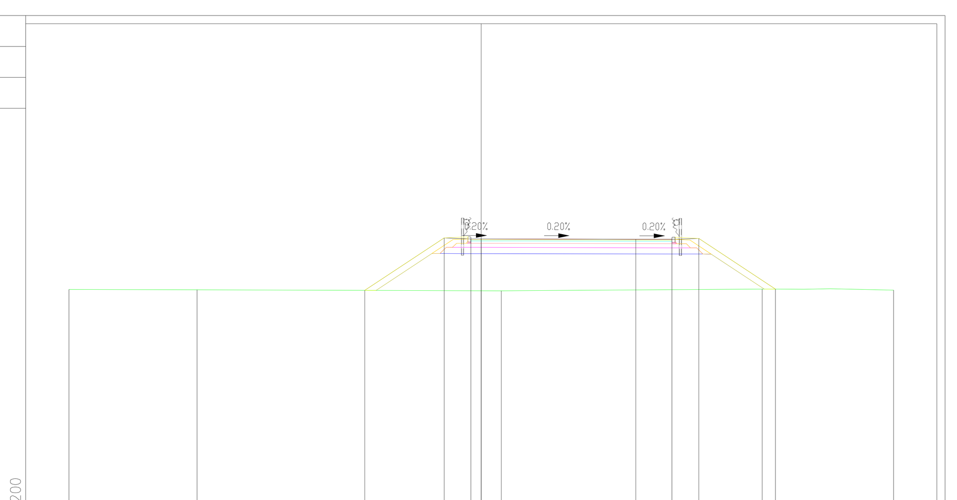

PROGRESSIVE TERRENO	-20.00	-13.79	0.97	13.63	20.00			
PARZIALI TERRENO	6.21	14.76	12.66	6.37				
QUOTE TERRENO	9.32	9.31	9.25	9.34	9.29			
PROGRESSIVE PROGETTO	-5.65	-1.80	-0.50	0.00	7.50	9.25	10.55	14.27
PARZIALI PROGETTO	3.85	1.30	0.50	7.50	1.75	1.30	3.72	
QUOTE PROGETTO	9.28	11.82	11.77	11.77	11.76	11.75	11.80	9.34

PROFILO AP1
SEZIONE 56
PROGRESSIVA 823.52

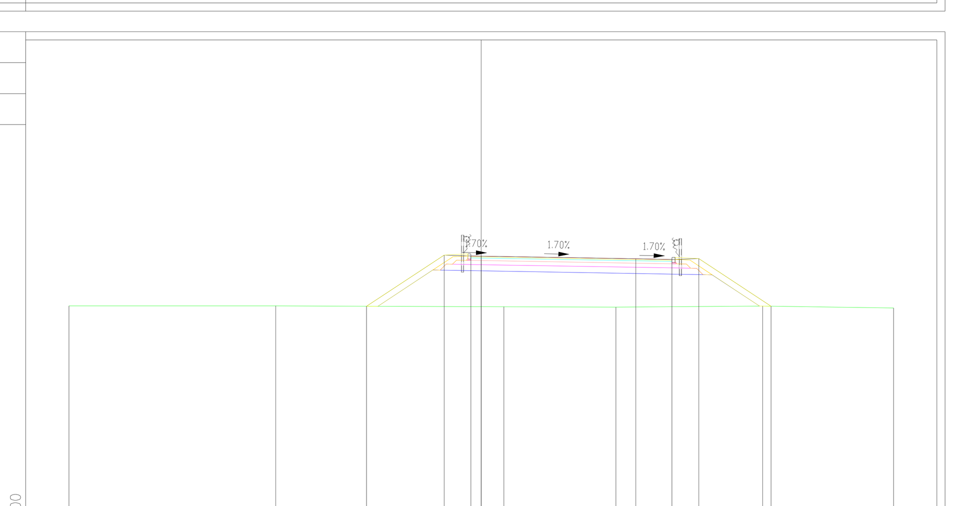

PROGRESSIVE TERRENO	-20.00	-9.97	1.09	6.53	13.66	20.00		
PARZIALI TERRENO	10.03	11.06	5.44	7.13	6.34			
QUOTE TERRENO	9.30	9.30	9.26	9.24	9.29	9.20		
PROGRESSIVE PROGETTO	-5.56	-1.80	-0.50	0.00	7.50	9.25	10.55	14.06
PARZIALI PROGETTO	3.76	1.30	0.50	7.50	1.75	1.30	3.51	
QUOTE PROGETTO	9.28	11.77	11.72	11.71	11.58	11.55	11.60	9.29

PROFILO AP1
SEZIONE 57
PROGRESSIVA 838.52

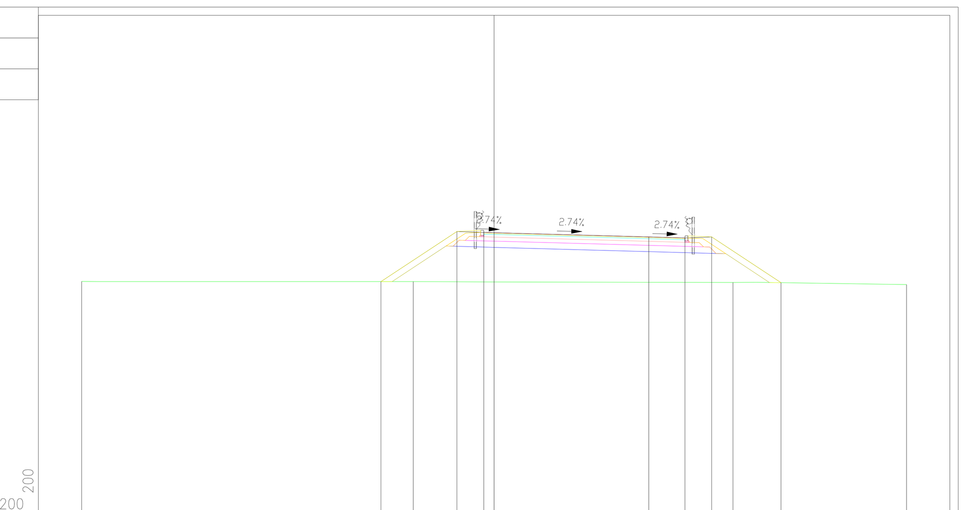

PROGRESSIVE TERRENO	-20.00	-3.92	11.58	20.00				
PARZIALI TERRENO	16.08	15.50	8.42					
QUOTE TERRENO	9.28	9.27	9.23	9.14				
PROGRESSIVE PROGETTO	-5.49	-1.80	-0.50	0.00	7.50	9.25	10.55	13.91
PARZIALI PROGETTO	3.69	1.30	0.50	7.50	1.75	1.30	3.36	
QUOTE PROGETTO	9.28	11.71	11.66	11.65	11.45	11.40	11.44	9.22

PROFILO AP1
SEZIONE 58
PROGRESSIVA 853.52

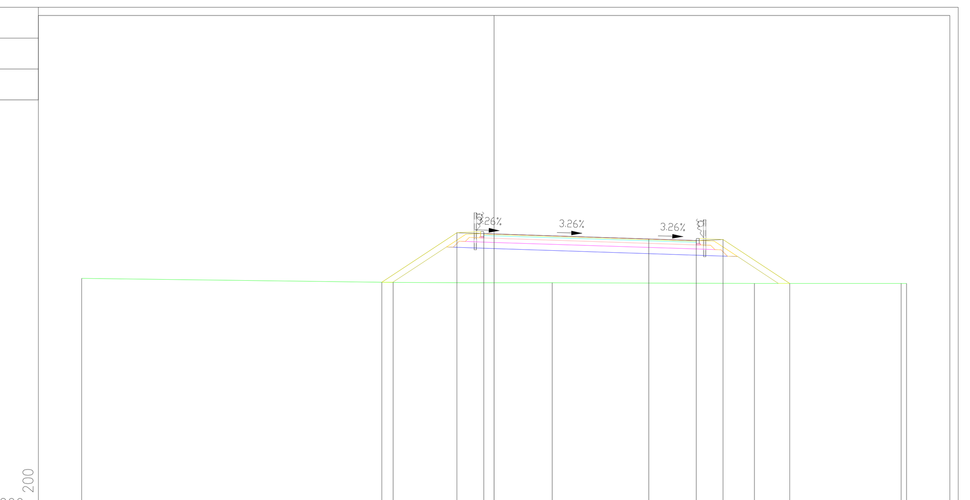

PROGRESSIVE TERRENO	-20.00	-4.89	2.82	12.62	19.74	20.00		
PARZIALI TERRENO	15.11	7.71	9.80	7.12	0.26			
QUOTE TERRENO	9.43	9.24	9.22	9.18	9.19	9.18		
PROGRESSIVE PROGETTO	-5.44	-1.80	-0.50	0.00	7.50	9.80	11.10	14.33
PARZIALI PROGETTO	3.64	1.30	0.50	7.50	2.30	1.30	3.23	
QUOTE PROGETTO	9.25	11.65	11.61	11.59	11.35	11.27	11.32	9.18

PROFILO AP1
SEZIONE 59
PROGRESSIVA 868.52

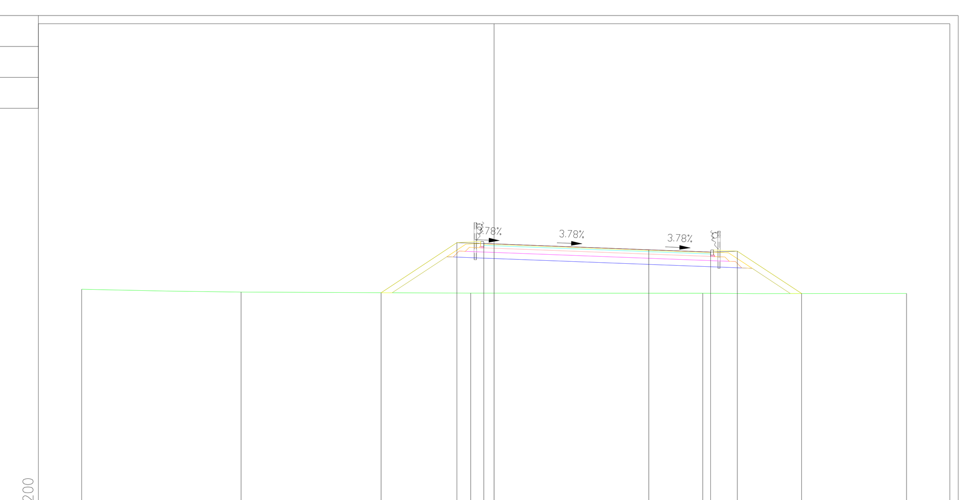

PROGRESSIVE TERRENO	-20.00	-12.27	-1.14	10.11	20.00			
PARZIALI TERRENO	7.73	11.13	11.25	9.89				
QUOTE TERRENO	9.33	9.20	9.15	9.13	9.13			
PROGRESSIVE PROGETTO	-5.48	-1.80	-0.50	0.00	7.50	10.50	11.80	14.91
PARZIALI PROGETTO	3.68	1.30	0.50	7.50	3.00	1.30	3.11	
QUOTE PROGETTO	9.17	11.60	11.55	11.53	11.25	11.13	11.18	9.13

PROFILO AP1
SEZIONE 60
PROGRESSIVA 883.52

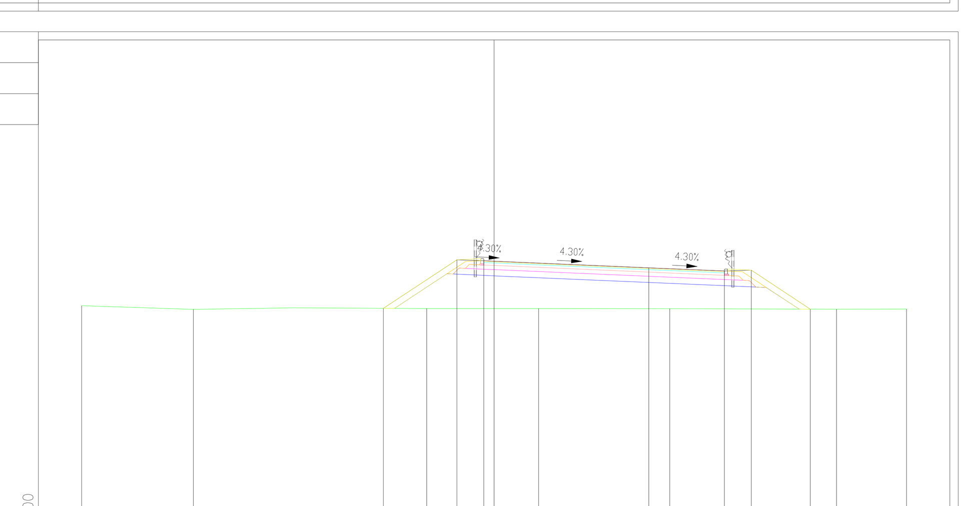

PROGRESSIVE TERRENO	-20.00	-14.58	-3.27	2.16	8.52	16.60	20.00	
PARZIALI TERRENO	5.42	11.31	5.43	6.36	8.08	3.40		
QUOTE TERRENO	9.31	9.13	9.17	9.18	9.17	9.14	9.14	
PROGRESSIVE PROGETTO	-5.37	-1.80	-0.50	0.00	7.50	11.17	12.47	15.34
PARZIALI PROGETTO	3.57	1.30	0.50	7.50	3.67	1.30	2.87	
QUOTE PROGETTO	9.18	11.54	11.49	11.47	11.15	10.99	11.04	9.14

PROFILO AP1
SEZIONE 61
PROGRESSIVA 898.52

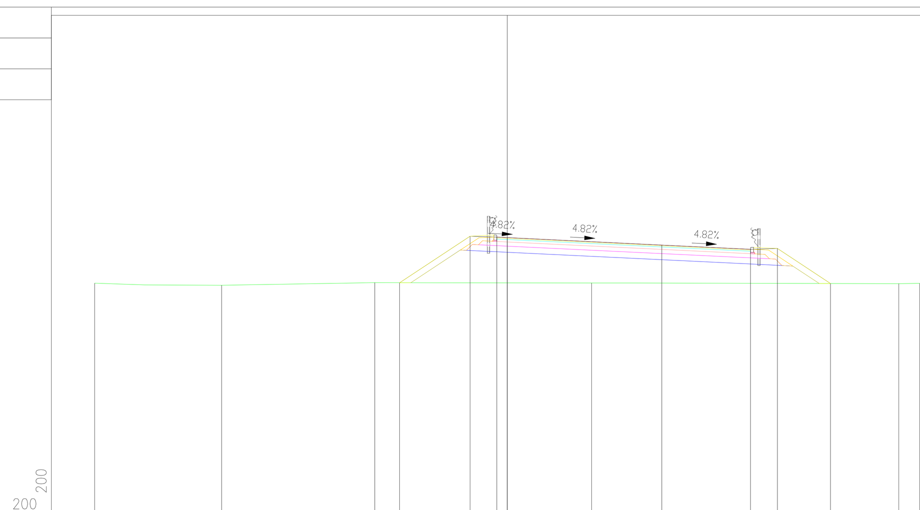

PROGRESSIVE TERRENO	-20.00	-13.85	-6.42	4.09	18.98	20.00		
PARZIALI TERRENO	6.15	7.43	10.51	14.89	1.02			
QUOTE TERRENO	9.20	9.10	9.22	9.21	9.18	9.19		
PROGRESSIVE PROGETTO	-5.22	-1.80	-0.50	0.00	7.50	11.80	13.10	15.68
PARZIALI PROGETTO	3.42	1.30	0.50	7.50	4.30	1.30	2.58	
QUOTE PROGETTO	9.22	11.48	11.43	11.41	11.05	10.84	10.89	9.19

PROFILO AP1
SEZIONE 62
PROGRESSIVA 913.52

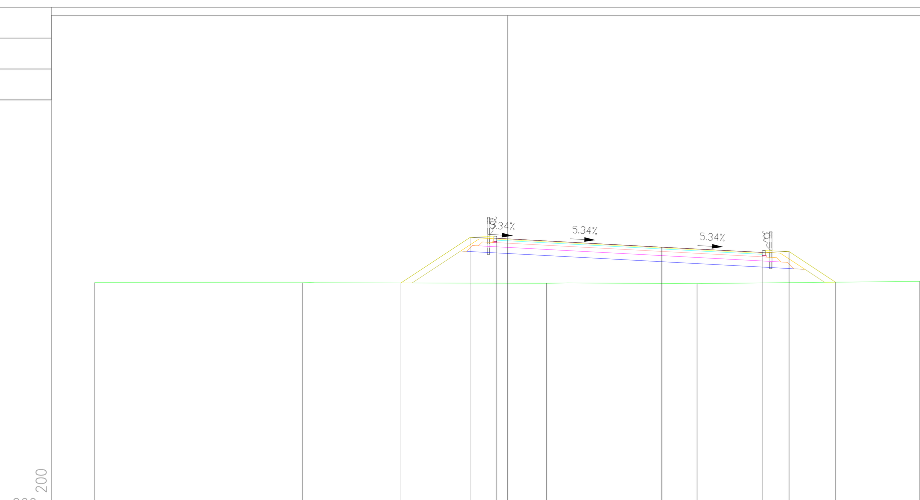

PROGRESSIVE TERRENO	-20.00	-9.92	1.90	9.21	20.00			
PARZIALI TERRENO	10.08	11.82	7.31	10.79				
QUOTE TERRENO	9.23	9.22	9.20	9.18	9.29			
PROGRESSIVE PROGETTO	-5.15	-1.80	-0.50	0.00	7.50	12.37	13.67	15.92
PARZIALI PROGETTO	3.35	1.30	0.50	7.50	4.87	1.30	2.25	
QUOTE PROGETTO	9.21	11.42	11.38	11.35	10.95	10.69	10.74	9.25

PROFILO AP1
SEZIONE 63
PROGRESSIVA 928.52

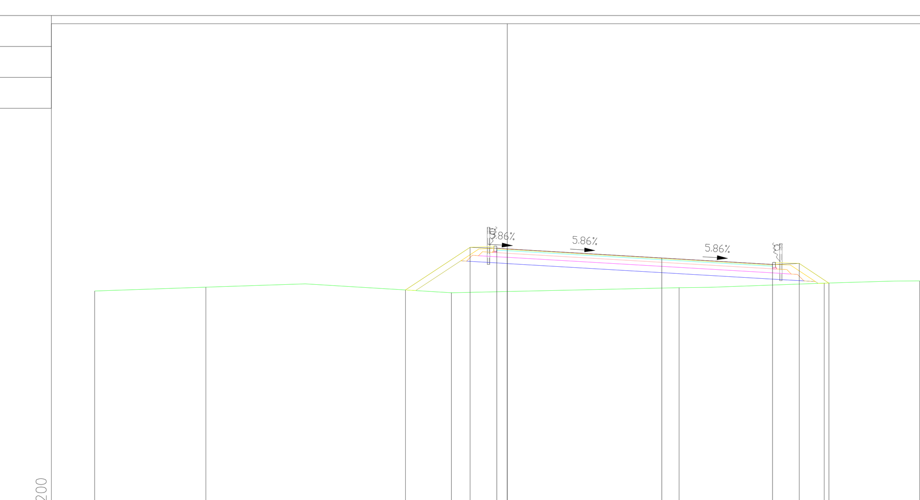

PROGRESSIVE TERRENO	-20.00	-14.61	-2.70	8.34	15.37	20.00		
PARZIALI TERRENO	5.39	11.91	11.04	7.03	4.63			
QUOTE TERRENO	9.25	9.43	9.16	9.41	9.63	9.74		
PROGRESSIVE PROGETTO	-4.93	-1.80	-0.50	0.00	7.50	12.86	14.16	15.60
PARZIALI PROGETTO	3.13	1.30	0.50	7.50	5.36	1.30	1.44	
QUOTE PROGETTO	9.30	11.37	11.32	11.29	10.85	10.54	10.58	9.63

PROFILO AP1
SEZIONE 64
PROGRESSIVA 943.52

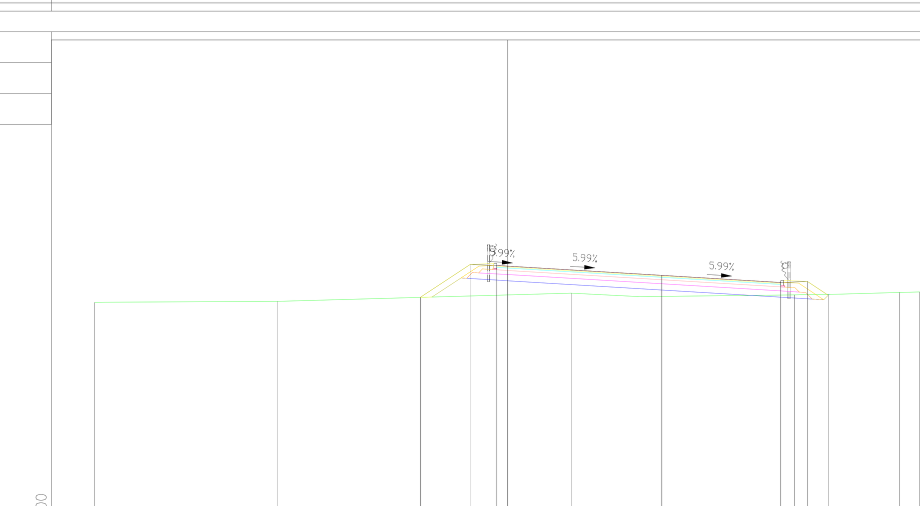

PROGRESSIVE TERRENO	-20.00	-11.12	3.10	13.93	19.03	20.00		
PARZIALI TERRENO	8.88	14.22	10.83	5.10	0.97			
QUOTE TERRENO	9.47	9.52	9.92	9.84	9.95	9.98		
PROGRESSIVE PROGETTO	-4.21	-1.80	-0.50	0.00	7.50	13.26	14.56	15.57
PARZIALI PROGETTO	2.41	1.30	0.50	7.50	5.76	1.30	1.01	
QUOTE PROGETTO	9.71	11.31	11.26	11.23	10.78	10.44	10.48	9.82

anas GRUPPO FS ITALIANE — Struttura Territoriale Abruzzo e Molise

S.S. 87 "SANNITICA"
Lavori di ammodernamento e messa in sicurezza
nel tratto compreso tra il Km 215+300 e il 221+188

PROGETTO DEFINITIVO

IL PROGETTISTA
Ing. Vincenzo LOMMA

IL COORDINATORE DELLA SICUREZZA IN FASE DI PROGETTAZIONE

GRUPPO DI LAVORO
Geom. Emanuele PRESTA
Geom. Adriano DI SOMMA

IL GEOLOGO
Dott.ssa Alessandra COLUCCI

IL RESPONSABILE DEL PROCEDIMENTO
Ing. Sergio CICERO

ATTIVITA' DI SUPPORTO
CAPOGRUPPO MANDATARIA:
SETAC srl
Servizi & Engineering: Trasporti Ambiente Costruzioni
del prof. ing. Pasquale COLONNA
Via Don Guanella 15/B - 70124 Bari
Tel: +39 080 5027679

MANDANTI:
CONSORZIO UNING
Gestione Appalti Management s.r.l.
ITEC engineering
ARKE' INGEGNERIA s.r.l. Via Imperatore Traiano n.4 - 70126 Bari
Ing. Giovanni LAMPARELLI
Ing. Michele NOTARISTEFANO

03 - PROGETTO STRADALE

Sezioni trasversali da sez. 49 a sez. 64

CODICE PROGETTO	NOME FILE	REVISIONE	SCALA:
PROGETTO / LIV. PROG. / ANNO	T00_PS00_TRA_SZ04_A.pdf		
	CODICE ELAB. T00PS00TRASZ04	A	1:200

REV.	DESCRIZIONE	DATA	REDATTORE STR. SUPPORTO	VERIFICATO	APPROVATO
D					
C					
B					
A	EMISSIONE	Marzo 2024	SETAC S.r.l.		