SEZIONE 380 KV - SE ROTELLO

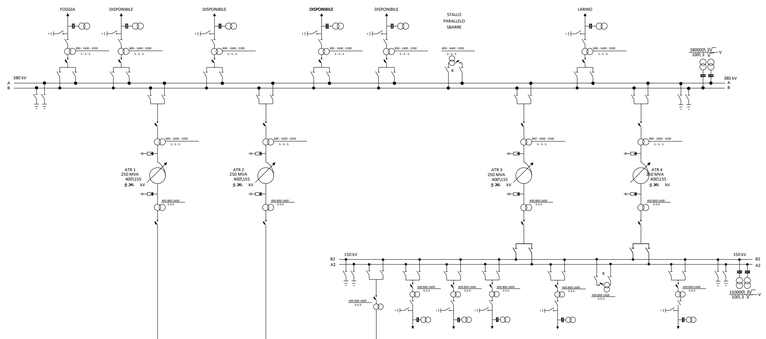

SEZIONE 150 kV

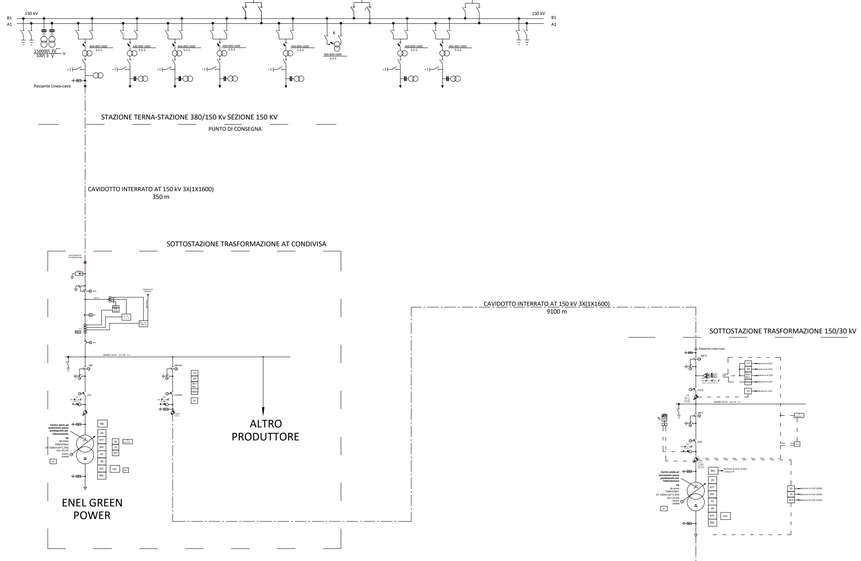

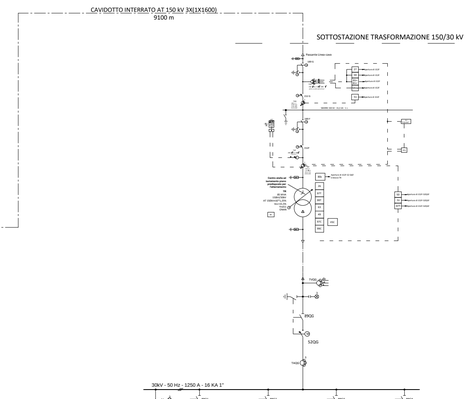

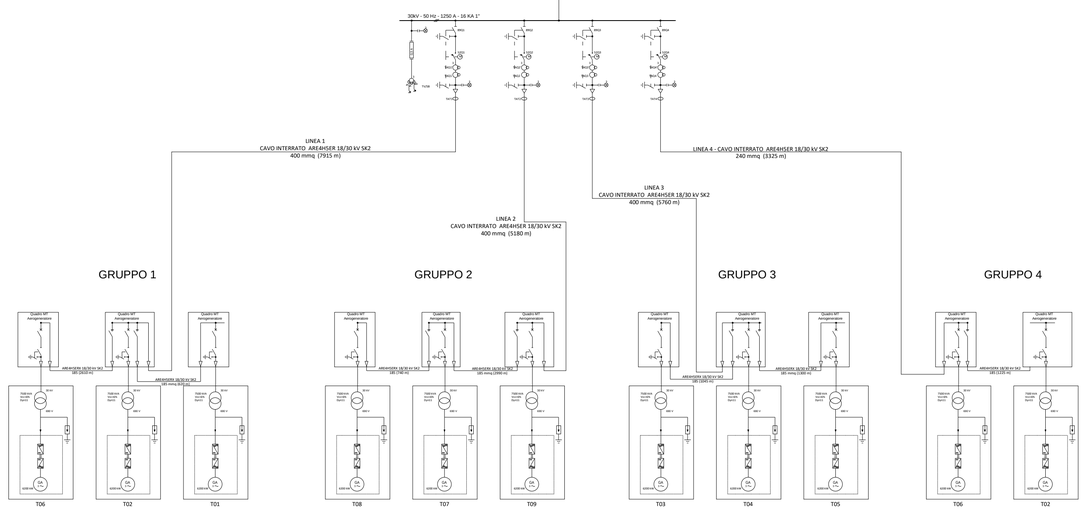

Fred.Olsen Renewables AS

FRED. OLSEN RENEWABLES ITALY S.R.L.
VIALE CASTRO PRETORIO 122 - 00185 ROMA (RM)

PROGETTO PER LA REALIZZAZIONE DI UN IMPIANTO PER LA PRODUZIONE DI ENERGIA MEDIANTE LO SFRUTTAMENTO DEL VENTO NEL TERRITORIO COMUNALE DI SAN GIULIANO DI PUGLIA (CB) E SANTA CROCE DI MAGLIANO (CB)

PROGETTO DEFINITIVO

seconda emissione : dicembre 2023

PROGETTAZIONE

Engeo soc. coop. a r.l.

via Volga c/o Fiera del Levante Pad.129 - BARI (BA)
ing. Sebanino GIOTTA - ing. Fabio PACCAPELO
ing. Francesca SACCAROLA - geom. Raffaella TISTI

ARCHITETTURA E PAESAGGIO

VIRUSDESIGN
arch. Vincenzo RUSSO
via Puglie n.8 - Cerignola (FG)

IMPIANTI ELETTRICI
ing. Roberto DI MONTE

GEOLOGIA
geol. Pietro PEPE

ACUSTICA
ing. Francesco PAPEO

ARCHEOLOGIA
dr.ssa archeol. Domenica CARRASSO
DOMENICA CARRASSO
Via G. Marconi 19
70017 PUTIGNANO (BA)
C.F. CRR DNC 86L44 A662U

STUDIO PEDO-AGRONOMICO
dr.ssa Lucia PESOLA - dr. Rocco LABADESSA

ASPETTI FAUNISTICI
dott. nat. Fabio MASTROPASQUA

P.T.O.
05 SCHEMA UNIFILARE REV 02