SOSTEGNO: PORTALE SBARRE
(Scala 1:10)

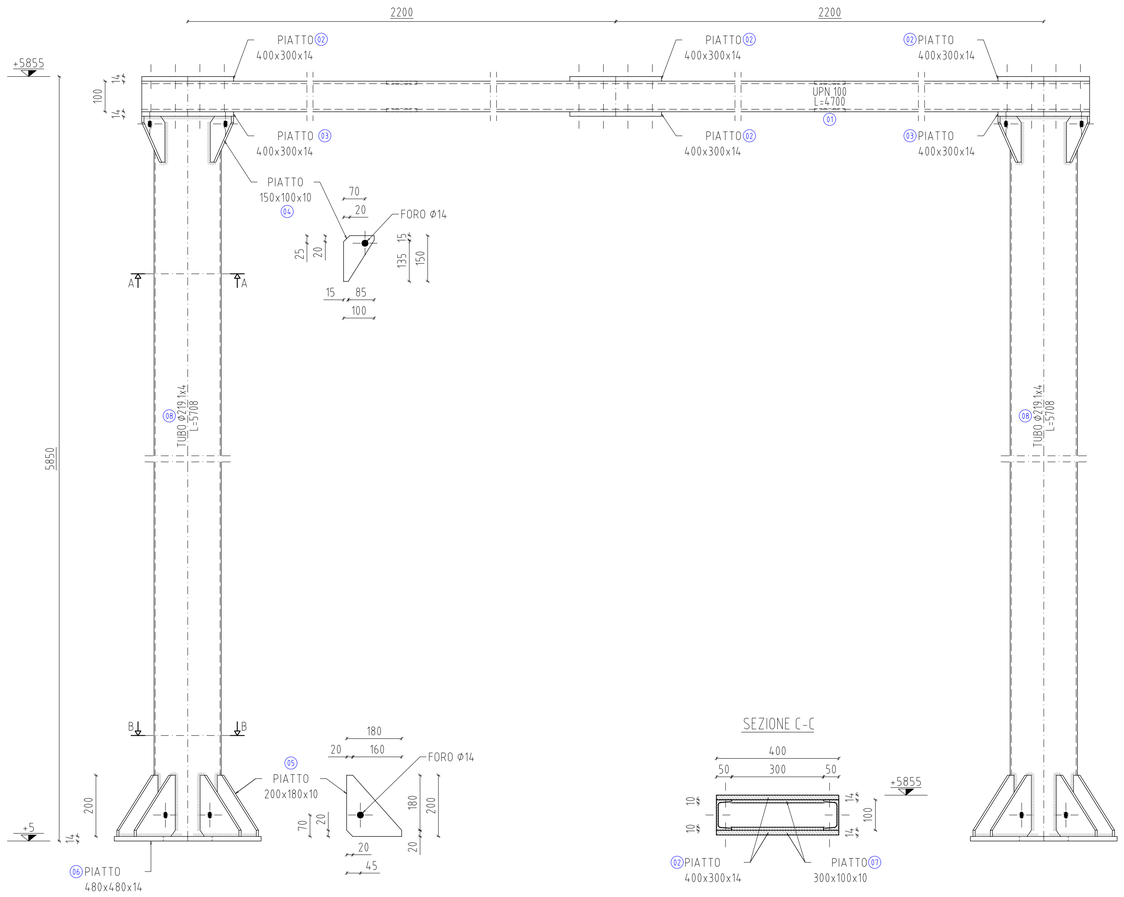

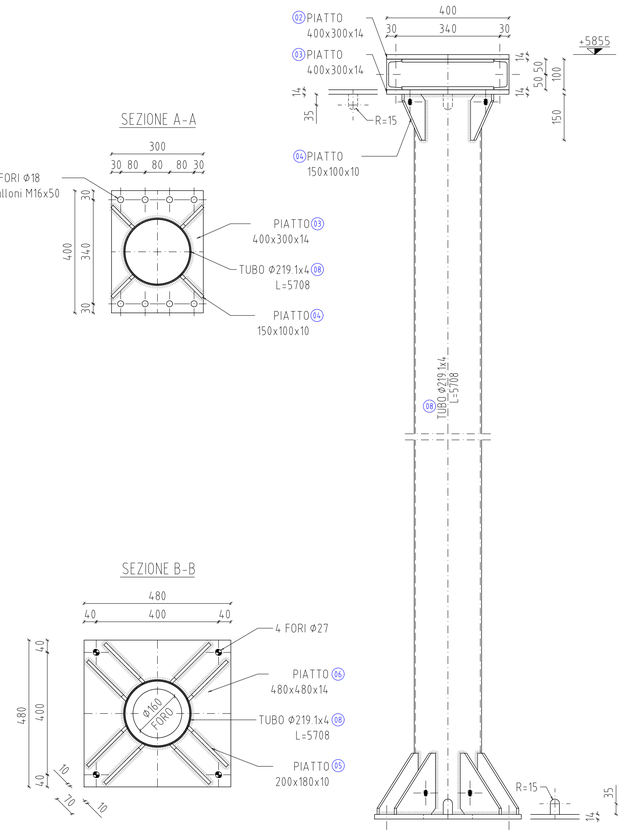

TIRAFONDI M24
dimensioni in mm
Scala 1:5

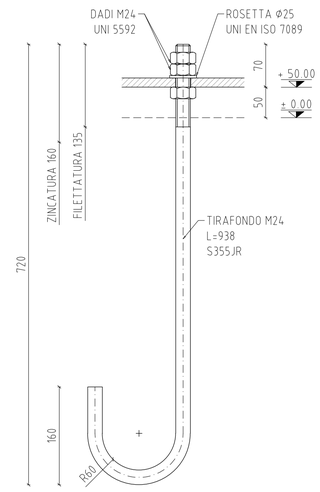

NOTE GENERALI

1) - TUTTE LE DIMENSIONI SONO ESPRESSE IN MILLIMETRI ECCETTO DOVE INDICATO
2) - PIATTI E PROFILATI S275JR
3) - VITI CLASSE 8.8 - DADI CLASSE 8
4) - PIATTI E PROFILATI ZINCATI A CALDO (CEI 7-6)
5) - LATO DEL CORDONE DI SALDATURA PARI ALLO 0.7 DELLO SPESSORE MINORE FRA QUELLI DA UNIRE - LATO MINIMO 5mm - ELETTRODO E44 / L / 3
6) - FORI Ø27
FORI Ø20
FORI Ø18 - BULLONI M16
FORI Ø14 - BULLONI M12
7) - PER LE MARCATURE VEDERE TABELLA S 10064

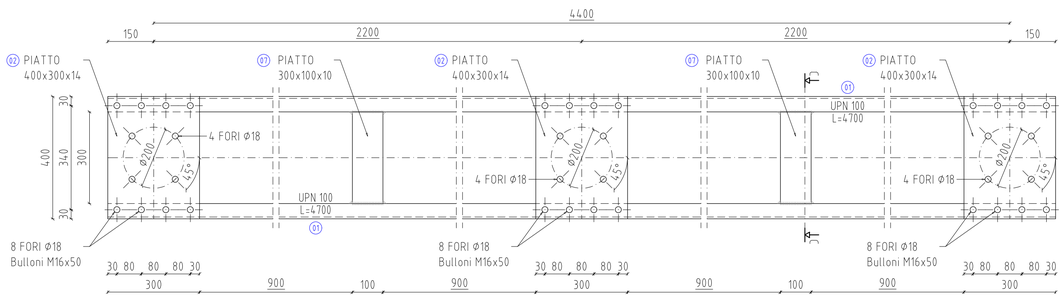

PROFILATO					N	Lung.	Largh.	Sp.	Peso Unit.	PESO TOTALE
Dim.	Pos.	Tipo	Mat.	Unif.						
UPN100	01	Prof. UPN	S275JR	UNI EN 10025	2	4700			10.60	99.6
PL	02	Piatto	S275JR	UNI EN 10025	4	400	300	14	7850	52.8
PL	03	Piatto	S275JR	UNI EN 10025	2	400	300	14	7850	26.4
PL	04	Piatto	S275JR	UNI EN 10025	8	150	100	10	7850	9.4
PL	05	Piatto	S275JR	UNI EN 10025	16	200	180	10	7850	45.2
PL	06	Piatto	S275JR	UNI EN 10025	2	480	480	14	7850	50.6
PL	07	Piatto	S275JR	UNI EN 10025	4	300	100	10	7850	9.4
DN 219.1x4	08	Tubi Tondi	S275JR	EN 10219	2	5708			21.20	242.0
M16x	50	Viti	8.8	UNI EN ISO 898	48				0.10	4.6
M16		Dadi	8	UNI EN ISO 898	48				0.03	1.6
R16		Rondelle M16		UNI EN ISO 898	48				0.01	0.7
PU16		Piastr. UPN M16		UNI EN ISO 898	48				0.03	1.5
TOTALE										543.8
TOTALE ZINCATO (~3%)										560.1

SOSTEGNO: SEZIONATORE DI TERRA
(portale sbarre con lame di terra)
(Scala 1:10)

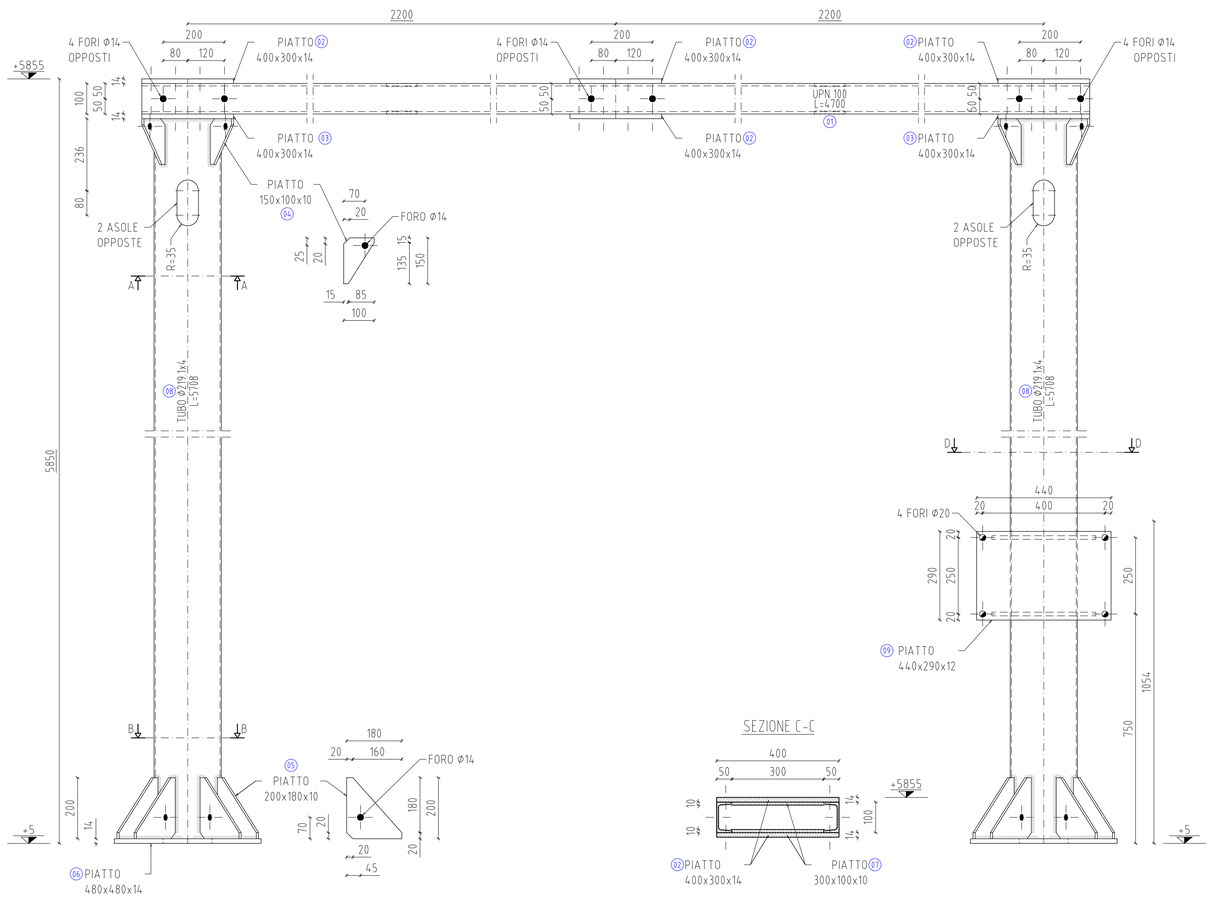

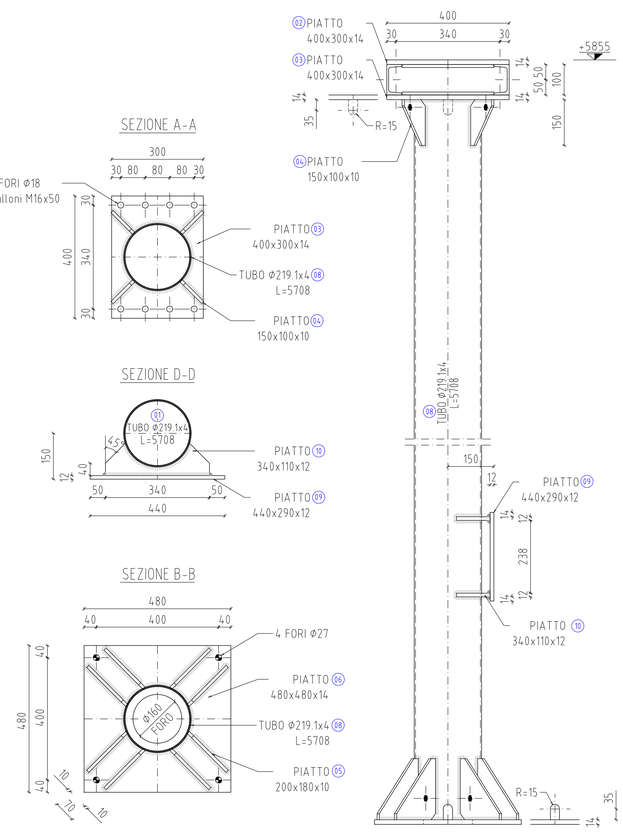

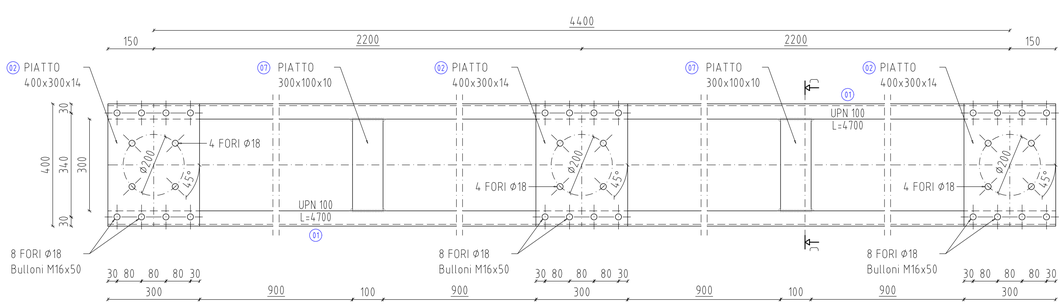

PROFILATO					N	Lung.	Largh.	Sp.	Peso Unit.	PESO TOTALE
Dim.	Pos.	Tipo	Mat.	Unif.						
UPN100	01	Prof. UPN	S275JR	UNI EN 10025	2	4700			10.60	99.6
PL	02	Piatto	S275JR	UNI EN 10025	4	400	300	14	7850	52.8
PL	03	Piatto	S275JR	UNI EN 10025	2	400	300	14	7850	26.4
PL	04	Piatto	S275JR	UNI EN 10025	8	150	100	10	7850	9.4
PL	05	Piatto	S275JR	UNI EN 10025	16	200	180	10	7850	45.2
PL	06	Piatto	S275JR	UNI EN 10025	2	480	480	14	7850	50.6
PL	07	Piatto	S275JR	UNI EN 10025	4	300	100	10	7850	9.4
DN 219.1x4	08	Tubi Tondi	S275JR	EN 10219	2	5708			21.20	242.0
PL	09	Piatto	S275JR	UNI EN 10025	1	440	290	12	7850	12.0
PL	10	Piatto	S275JR	UNI EN 10025	2	340	110	12	7850	7.0
M16x	50	Viti	8.8	UNI EN ISO 898	48				0.10	4.6
M16		Dadi	8	UNI EN ISO 898	48				0.03	1.6
R16		Rondelle M16		UNI EN ISO 898	48				0.01	0.7
PU16		Piastr. UPN M16		UNI EN ISO 898	48				0.03	1.5
TOTALE										562.8
TOTALE ZINCATO (~3%)										579.7

REGIONE AUTONOMA DELLA SARDEGNA
PROVINCIA DEL SUD SARDEGNA
Comuni di:

Armungia · Burcei · San Vito · Villasalto

IMPIANTI DI GENERAZIONE ELETTRICA DA FONTI RINNOVABILI

Codici Rintracciabilità Terna: **201900807 - 201900878 - 201901210**

PROGETTO OPERE DI RETE
PIANO TECNICO DELLE OPERE

TITOLO

PORTALI SBARRE
SNE BURCEI

COMMITTENTE

Queequeg Renewables, ltd
Unit 3.21, 1110 Great West Road
TW80GP London (UK)
Company number: 111780524

Econergy Project 2
via Alessandro Manzoni 30,
20121, Milano (MI)

PROGETTAZIONE

Ing. Marco A. L. Murru
Via Pietro Nenni, 11
09042 Monserrato (CA)
tel+39(0)70/5740021

TIMBRI

GRUPPO DI LAVORO

Ing. Marco A. L. Murru: Coordinamento e progetto impianti elettrici
Ing. Mauro Murru: progetto impianti elettrici
Geol. Nicola Demurtas: parte Geologica e Idrogeologica
Ing. Valentina Pisu: parte Ambientale

Rev.	n. Documento	Fg/Fgg	Scala	Redatto	Verificato	Approvato	Data
01	2332M 30325	1/1	1:10 - 1:5	M. Piras	M. Murru	M. A. L. Murru	OTT 2023