SCHEMI DI MONTAGGIO CADITOIA scala 1:20

SCHEMA "1" (CON CADITOIE IN SERIE)

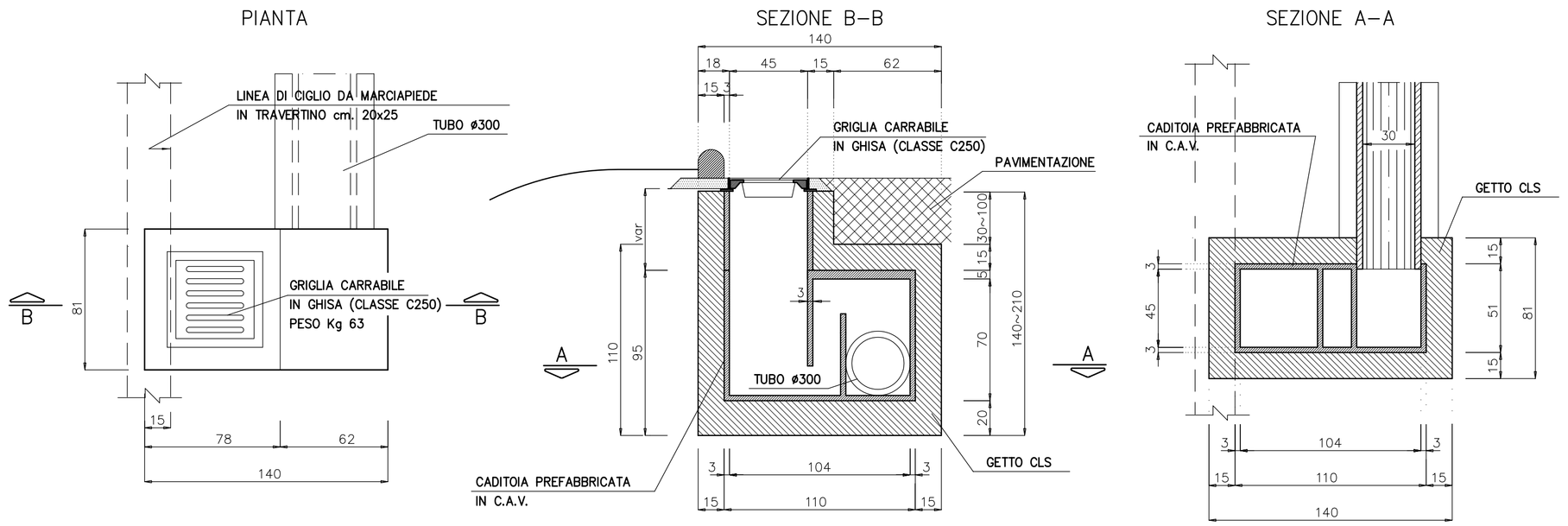

SCHEMA "2" (CON CADITOIE COLLEGATE A PETTINE)

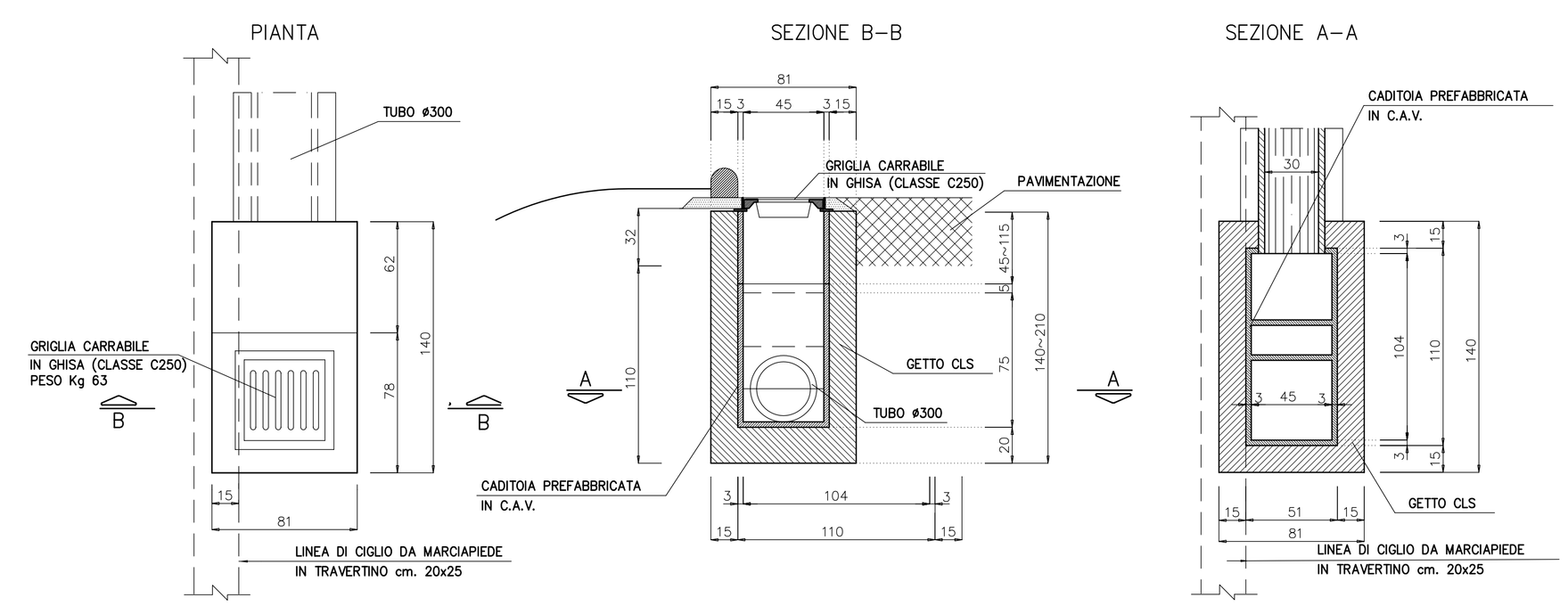

SCHEMI TIPO DI RACCOLTA ACQUE DI PIATTAFORMA

SCHEMI CADITOIE

A) COLLETTORE A CENTRO STRADA CON CADITOIE SU 1 LATO

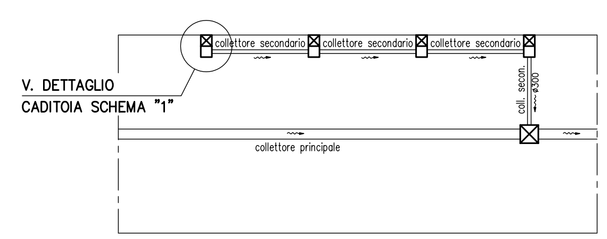

SCHEMA A

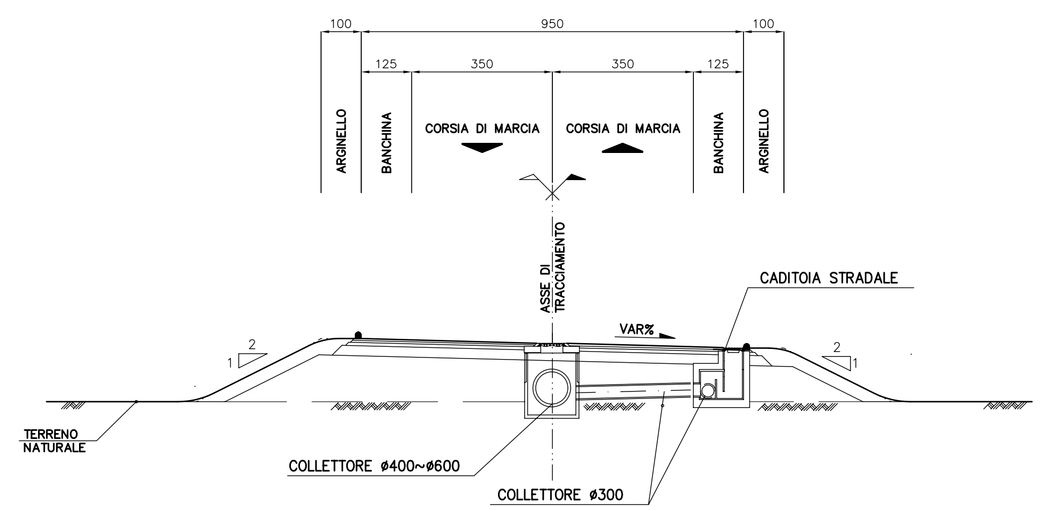

B) COLLETTORE A CENTRO STRADA CON CADITOIE SU 2 LATI

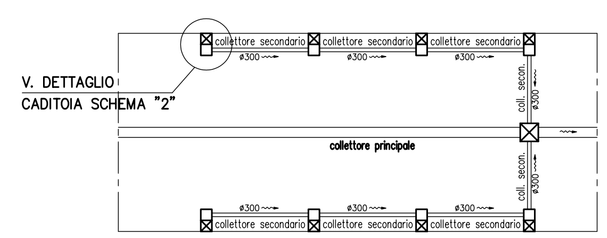

SCHEMA B

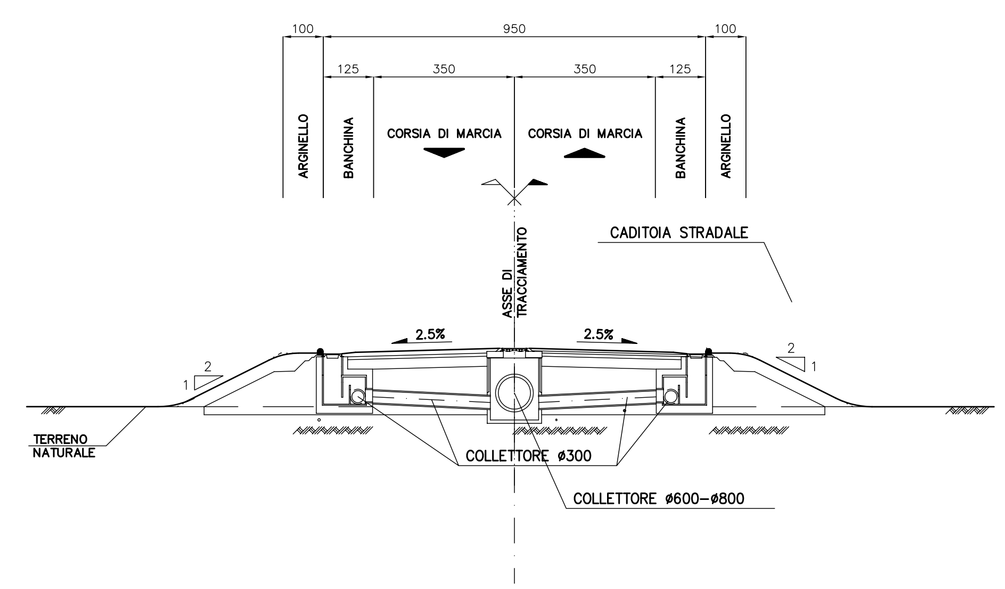

REGIONE LAZIO
ASS.TO TRASPORTI E LAVORI PUBBLICI
DIP.TO TERRITORIO - DIR. REGIONALE INFRASTRUTTURE
Via Capitan Bavastro, 108-110
00154 ROMA

" LAVORI DI COLLEGAMENTO CANEPINA - VALLERANO - VIGNANELLO CON LA ORTE - CIVITAVECCHIA "

- PROGETTO DEFINITIVO -

Responsabile unico del procedimento (art. 7 L.109/94 e succ. mod. ed int.): Dott. Ing. B.M. Fabrizio

ELABORATO:
DETTAGLI IDRAULICI CON CADITOIE STRADALI

CODICE ELABORATO:
DI02-IDR08.dwg

SCALA 1:20

DATA:
MAGGIO 2004

PROGETTISTA:

Ing. Guido VESTRONI
Via Giovanni XXIII, 11 - Capranica (VT)
Tel. 0761-678376 Fax 0761-668751
E-mail: guido.v@thunder.it

AGGIORNAMENTI:

VISTO DI APPROVAZIONE

Firmato digitalmente da:
Vestroni Guido
Firmato il 12/10/2023 17:22
Seriale Certificato: 2568705
Valido dal 27/06/2023 al 27/06/2026
InfoCamere Qualified Electronic Signature CA