DETTAGLI MARGINE IN RILEVATO scala 1:20

SEZIONE CORRENTE

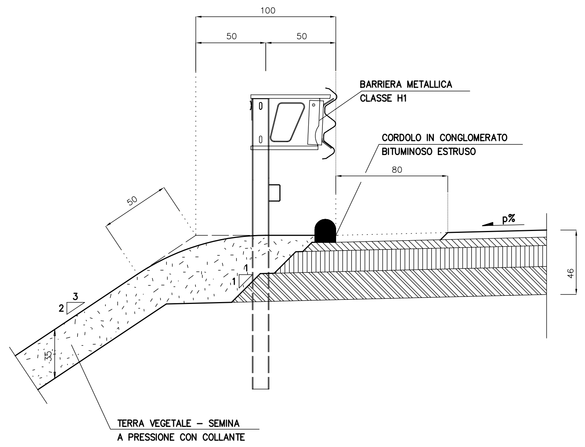

IN CORRISPONDENZA DI EMBRICI

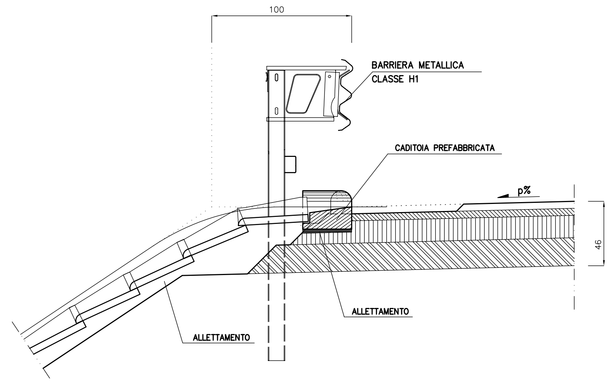

PARTICOLARI CADITOIA
scala 1:10

SEZIONE TRASVERSALE

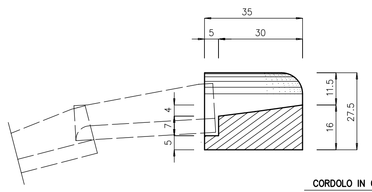

PIANTA

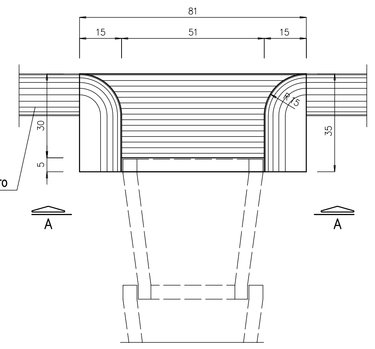

PROSPETTO A-A

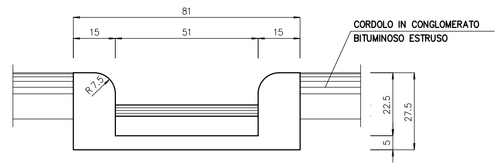

PARTICOLARE SCARICO
scala 1:10

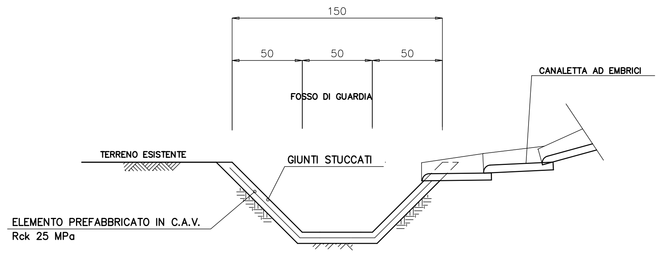

PARTICOLARI EMBRICI
scala 1:10

SEZIONE

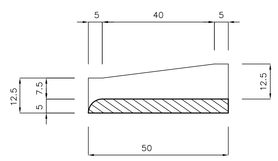

PIANTA

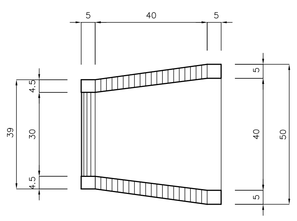

DETTAGLI MARGINE IN SCAVO scala 1:20

SEZIONE CORRENTE

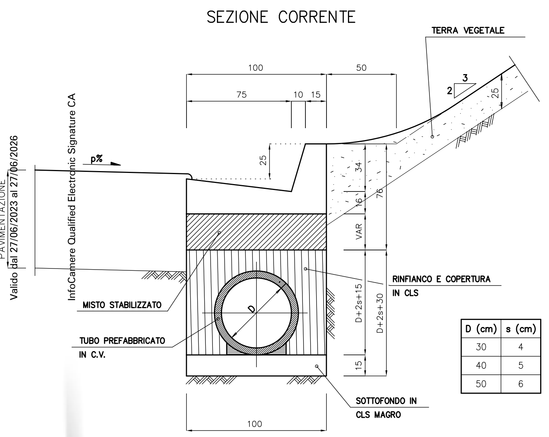

D (cm)	s (cm)
30	4
40	5
50	6

SEZIONE IN CORRISPONDENZA POZZETTO

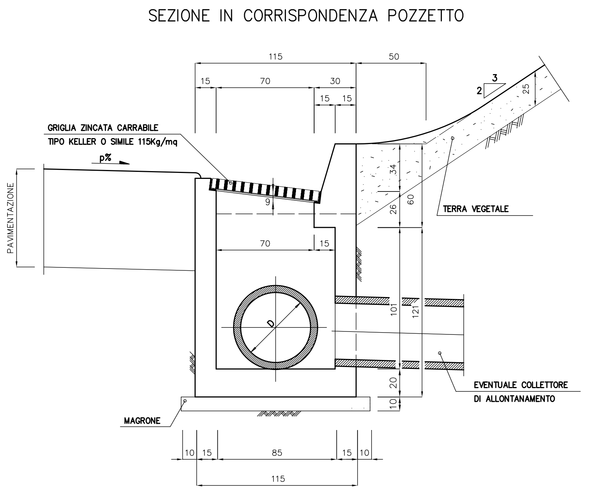

PIANTA

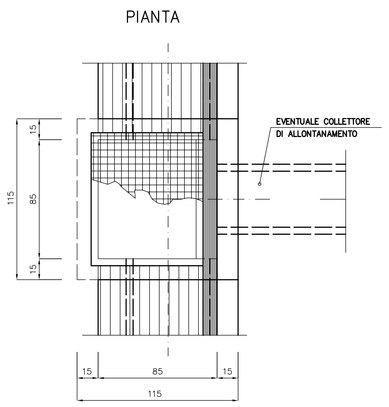

DETTAGLI IDRAULICI DI PIATTAFORMA SU OPERA D' ARTE scala 1:20

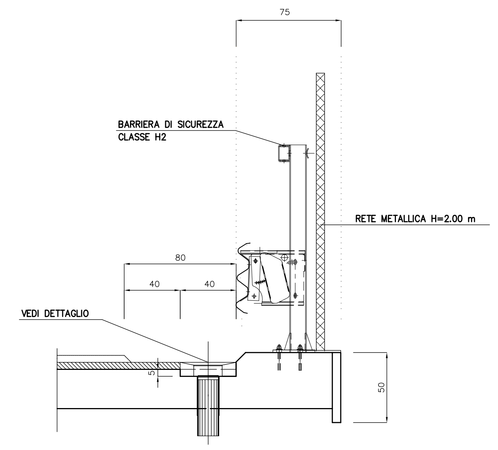

DETTAGLIO CADITOIA
scala 1:5

PIANTA

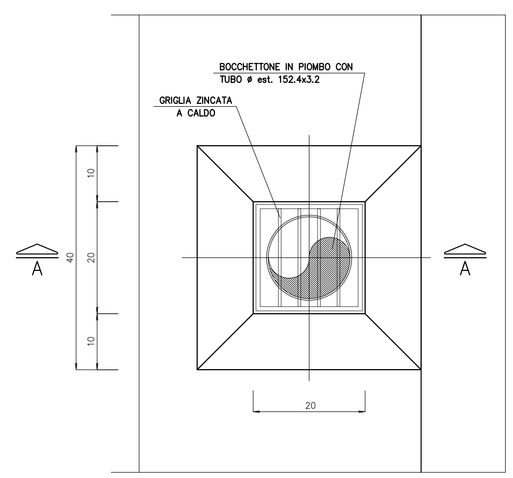

SEZIONE A-A

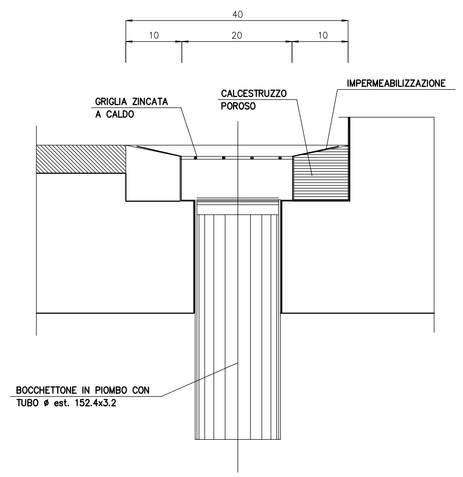

TABELLA MATERIALI

GEOTESSILE
- GEOTESSILE DI PESO NON INFERIORE A 200 g/mq
  RESISTENZA A TRAZIONE >300 N/5cm
- GEOTESSUTO RIVESTIMENTO TUBI PESO 140 g/mq

RINTERRO
- MATERIALE DI RISULTA DEGLI SCAVI, COMPATTATO
  PER STRATI DI SPESSORE MASSIMO AL FINITO PARI A:
  30 cm PER MATERIALI FINI
  50 cm PER MATERIALI GROSSOLANI

SCARPATE
- IN RILEVATO:
  TERRA VEGETALE - SEMINA A PRESSIONE CON COLLANTE
- IN TRINCEA:
  RIVESTIMENTO CON GRIGLIATO ANCORATO SEMIRIGIDO
  IN TESSUTO NON TESSUTO >=500 g/mq (E.1.11)

SOTTOFONDAZIONI E RIEMPIMENTI :
- CONGLOMERATO CEMENTIZIO DOSATO CON 200 Kg/mc
  DI CEMENTO NORMALE
- RIVESTIMENTO COLLETTORI: CONGLOMERATO CEMENTIZIO
  CON Rck >=25 MPa

OPERE IN C.A. :
- CONGLOMERATO CEMENTIZIO CON Rck >=30 MPa (SALVO DIVERSE INDICAZIONI)
- BARRE DI ACCIAIO AD ADERENZA MIGLIORATA CONTROLLATO
  IN STABILIMENTO TIPO Fe B44k

MANUFATTI PREFABBRICATI :
- TUBI: CONGLOMERATO CEMENTIZIO SECONDO UNI 9534
  CLASSE 1,"GIUNTI A BICCHERE;
- CANALETTE ED EMBRICI: CONGLOMERATO CEMENTIZIO CON
  Rck >=25 MPa
- CANALIZZAZIONI: CONGLOMERATO CEMENTIZIO VIBRATO CON
  Rck >=30 MPa, ARMATO CON RETE ELETTROSALDATA IN
  BARRE DI ACCIAIO AD ADERENZA MIGLIORATA CONTROLLATO
  IN STABILIMENTO TIPO Fe B44k

DISPOSITIVI DI CORONAMENTO :
- CHIUSINI E GRIGLIE CARRABILI CON CONTROTELAIO:
  (SALVO DIVERSE INDICAZIONI) GHISA SFEROIDALE
  SECONDO UNI EN 124 - Classe D400 CON ELEMENTI DI BLOCCAGGIO
- CHIUSINI E GRIGLIE CARRABILI CON CONTROTELAIO IN
  ACCIAIO ZINCATO A CALDO SECONDO UNI EN 124 - Classe C250
  CON ELEMENTI DI BLOCCAGGIO
- DISPOSITIVI NON CARRABILI CON CONTROTELAIO:
  ACCIAIO ZINCATO A CALDO UNI EN 124 - Classe B125

SIGILLATURE :
- MALTA REOPLASTICA A RITIRO COMPENSATO

ARMATURA OPERE IN C.A.:
OVE NON ESPRESSAMENTE INDICATO,
MAGLIA QUADRA 20x20 cm ø 10 mm IN
CORRISPONDENZA DELLE SUPERFICI ESTERNE
ED INTERNE (BASE, PARETI, SOLETTA).
COPRIFERRO 2.5 cm
SOVRAPPOSIZIONI 30 DIAMETRI

NOTA: PER QUANTO NON ESPRESSAMENTE INDICATO
HANNO VALORE CONTRATTUALE LE NORME TECNICHE
D'APPALTO E GLI ELENCHI PREZZI UNITARI

REGIONE LAZIO
ASS.TO TRASPORTI E LAVORI PUBBLICI
DIP.TO TERRITORIO - DIR. REGIONALE INFRASTRUTTURE
Via Capitan Bavastro, 108-110
00154 ROMA

" LAVORI DI COLLEGAMENTO CANEPINA - VALLERANO - VIGNANELLO CON LA ORTE - CIVITAVECCHIA "
- PROGETTO DEFINITIVO -

Responsabile unico del procedimento (art. 7 L.109/94 e succ. mod. ed int.): Dott. Ing. B.M. Fabrizio

ELABORATO:
DETTAGLI DI MARGINE

CODICE ELABORATO:
TT03-STD32.dwg

SCALA VARIE

DATA:
MAGGIO 2004

PROGETTISTA:
Ing. Guido VESTRONI
Via Giovanni XXIII, 11 - Capranica (VT)
Tel. 0761-578376 Fax 0761-668751
E-mail: guido.v@thunder.it

AGGIORNAMENTI:

VISTO DI APPROVAZIONE

Firmato digitalmente da:
Vestroni Guido
Firmato il 12/10/2023 17:23
Seriale Certificato: 2958705
Valido dal 21/06/2023 al 21/06/2026
InfoCamere Qualified Electronic Signature CA