TOMBINO TM SV05-01 Ø1500 - PIANTA

scala 1:100

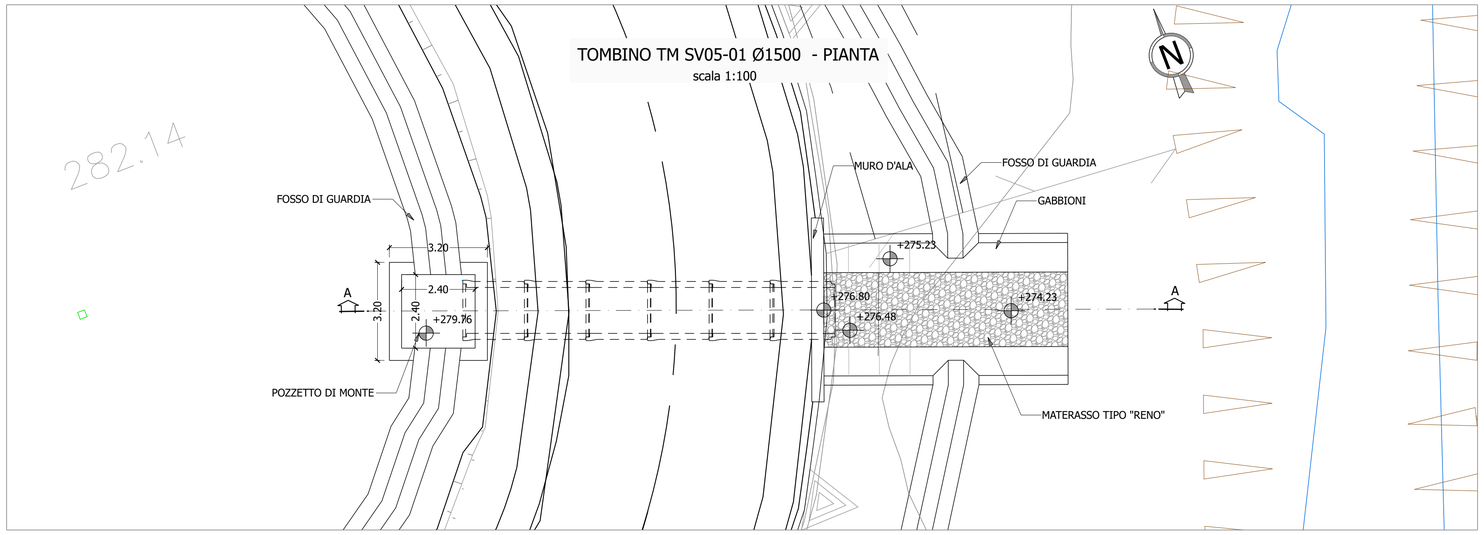

TOMBINO TM SV05-01 Ø1500 - SEZIONE LONGITUDINALE (A-A)

scala 1:100

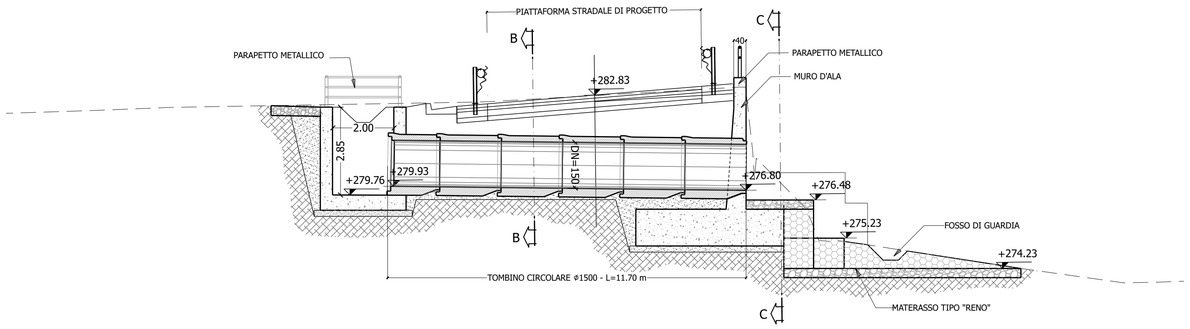

SEZIONEB-B

scala 1:50

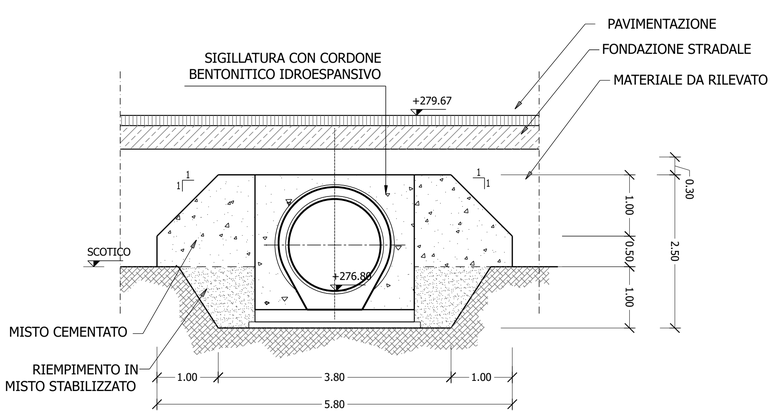

SEZIONE C-C

scala 1:50

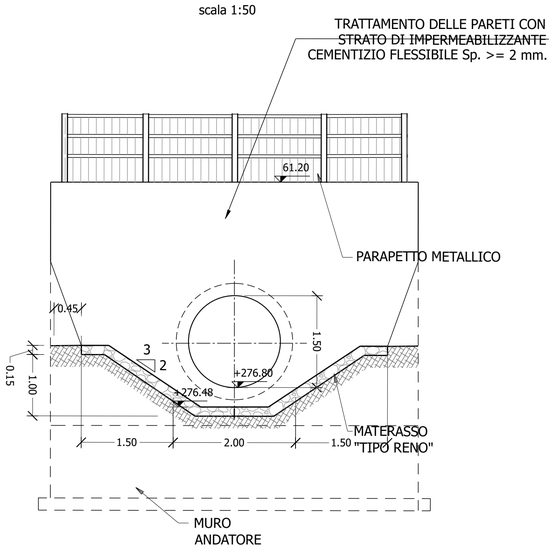

MUR0 D'ALA

scala 1:50

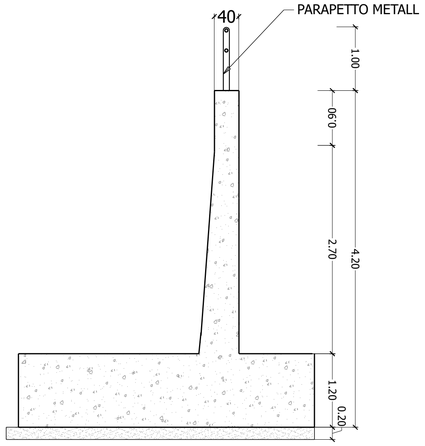

anas
GRUPPO FS ITALIANE

Direzione Tecnica

S.S.121 "Catanese"

Intervento S.S.121 – Tratto Palermo (A19) – rotatoria Bolognetta

PROGETTO DEFINITIVO

COD. **UP62**

PROGETTAZIONE: ATI VIA - SERING - VDP - BRENG

RESPONSABILE DELL'INTEGRAZIONE DELLE PRESTAZIONI SPECIALISTICHE:
Dott. Ing. Giovanni Piazza (Ord. Ing. Prov. Roma A27296)

PROGETTISTA:
Responsabile Tracciato stradale: *Dott. Ing. Massimo Capasso (Ord. Ing. Prov. Roma 26031)*
Responsabile Strutture: *Dott. Ing. Giovanni Piazza (Ord. Ing. Prov. Roma 27296)*
Responsabile Idraulica, Geotecnica e Impianti: *Dott. Ing. Sergio Taormina (Ord. Ing. Prov. Palermo 2872)*
Responsabile Ambiente: *Dott. Ing. Francesco Ventura (Ord. Ing. Prov. Roma 14660)*

DOTT. ING. GIOVANNI PIAZZA ORDINE INGEGNERI PROV. ROMA A 27296

GEOLOGO:
Dott. Geol. Enrico Curcuruto (Ord. Geo. Regione Sicilia 966)

COORDINATORE SICUREZZA IN FASE DI PROGETTAZIONE:
Dott. Ing. Matteo Di Girolamo (Ord. Ing. Prov. Roma 15138)

RESPONSABILE SIA:
Dott. Ing. Francesco Ventura (Ord. Ing. Prov. Roma 14660)

VISTO: IL RESPONSABILE DEL PROCEDIMENTO:
Dott. Ing. Luigi Mupo

GRUPPO DI PROGETTAZIONE

MANDATARIA: VIA INGEGNERIA

MANDANTI: SERING INGEGNERIA; VDP; BRENG BRIDGE ENGINEERING

ATTRAVERSAMENTI IDRAULICI

INTERSEZIONI

SV05 – Svincolo Bolognetta Sud

Planimetria, piante , sezioni – TM SV05-01

CODICE PROGETTO (PROGETTO / LIV. PROG. / ANNO)	NOME FILE	REVISIONE	SCALA:
DPUP0062 D 23	UP62_V05TM01IDRDI01_A	A	varie
	CODICE ELAB. V05TM01IDRDI01		

REV.	DESCRIZIONE	DATA	REDATTO	VERIFICATO	APPROVATO
D					
C					
B					
A	EMISSIONE	NOV.2023	R. CHIANELLO	M. CUCCARO	G.PIAZZA