# TOMBINO TM AS E47_02 4.00x3.00 - PIANTA

scala 1:100

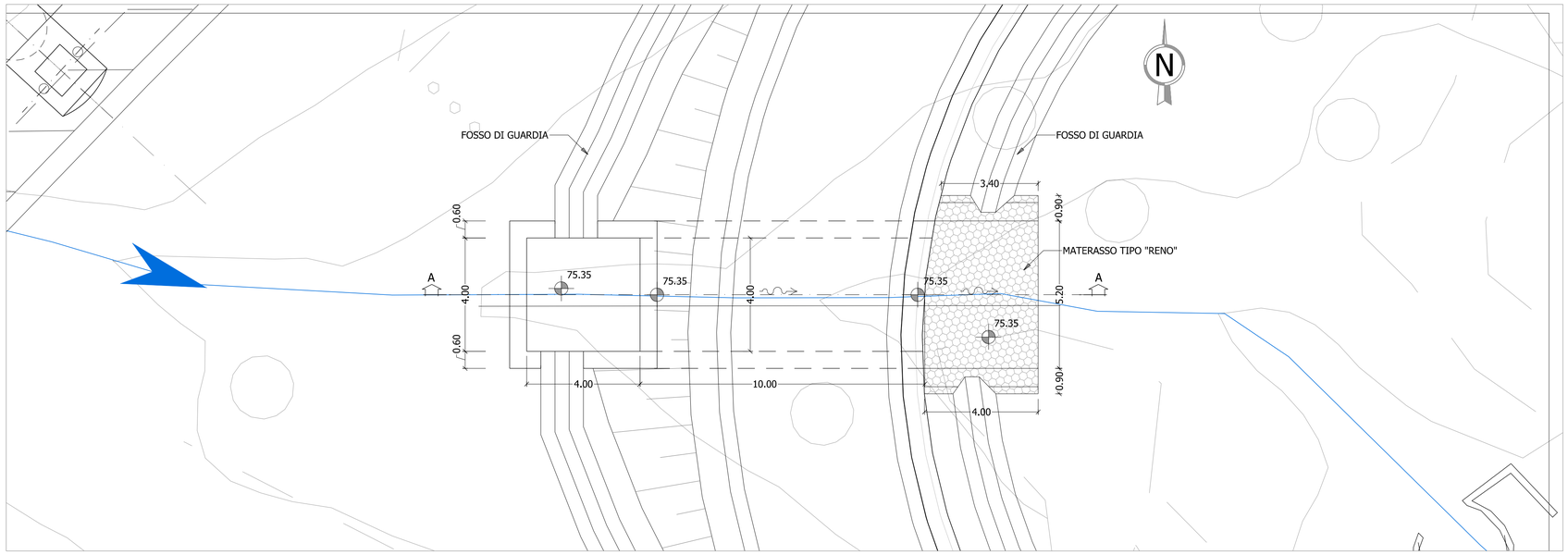


# TOMBINO TM AS E47_02 4.00x3.00 - SEZIONE LONGITUDINALE (A-A')

scala 1:100

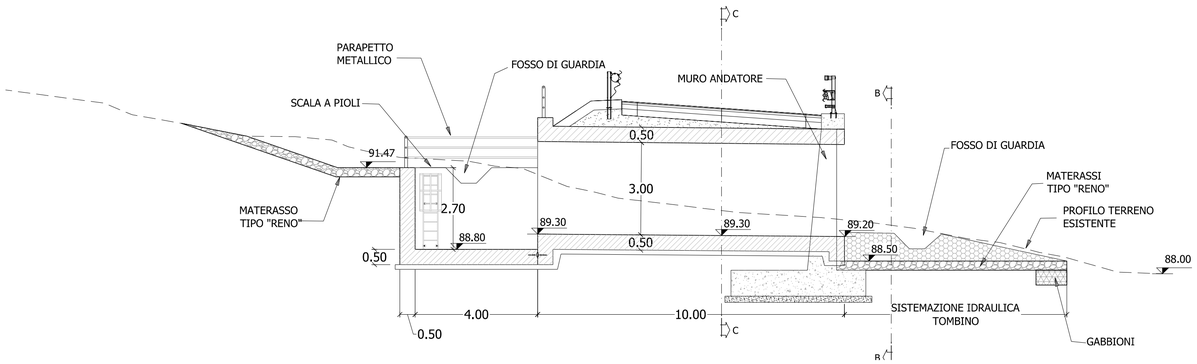


## SEZIONE B-B

scala 1:50

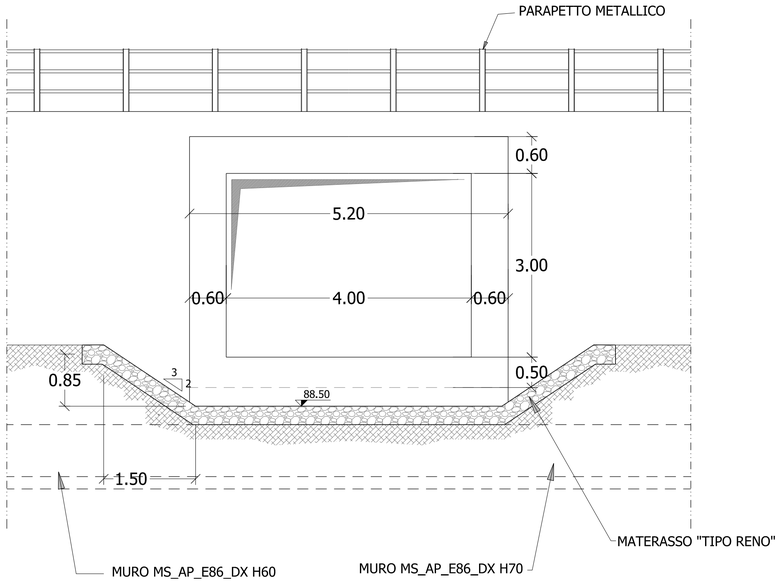


## SEZIONE C-C

scala 1:50

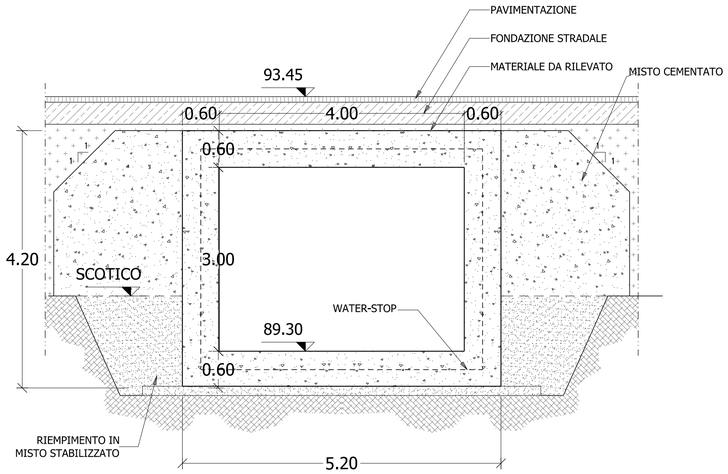


anas
GRUPPO FS ITALIANE

Direzione Tecnica

S.S.121 "Catanese"
Intervento S.S.121 – Tratto Palermo (A19) – rotatoria Bolognetta

PROGETTO DEFINITIVO | COD. UP62

PROGETTAZIONE: ATI VIA - SERING - VDP - BRENG

RESPONSABILE DELL'INTEGRAZIONE DELLE PRESTAZIONI SPECIALISTICHE:
*Dott. Ing. Giovanni Piazza (Ord. Ing. Prov. Roma A27296)*

PROGETTISTA:
Responsabile Tracciato stradale: *Dott. Ing. Massimo Capace (Ord. Ing. Prov. Roma 26031)*
Responsabile Strutture: *Dott. Ing. Giovanni Piazza (Ord. Ing. Prov. Roma 27296)*
Responsabile Idraulica, Geotecnica e Impianti: *Dott. Ing. (Ord. Ing. Prov. Palermo 2872)*
Responsabile Ambiente: *Dott. Ing. Francesco Ventura (Ord. Ing. Prov. Roma 14660)*

DOTT. ING. GIOVANNI PIAZZA – ORDINE INGEGNERI ROMA – N. A27296

GEOLOGO:
*Dott. Geol. Enrico Curcuruto (Ord. Geo. Regione Sicilia 966)*

COORDINATORE SICUREZZA IN FASE DI PROGETTAZIONE:
*Dott. Ing. Matteo Di Girolamo (Ord. Ing. Prov. Roma 15138)*

RESPONSABILE SIA:
*Dott. Ing. Francesco Ventura (Ord. Ing. Prov. Roma 14660)*

VISTO: IL RESPONSABILE DEL PROCEDIMENTO:
*Dott. Ing. Luigi Mupo*

GRUPPO DI PROGETTAZIONE
MANDATARIA: ViA INGEGNERIA
MANDANTI: SERING INGEGNERIA; vdp; BRENG BRIDGE ENGINEERING

## ATTRAVERSAMENTI IDRAULICI
## STRADE SECONDARIE
## AS E47 – Planimetria, piante , sezioni – TM AS E47_02

| CODICE PROGETTO (PROGETTO / LIV. PROG. / ANNO) | NOME FILE | REVISIONE | SCALA: |
|---|---|---|---|
| DPUP0062 D 23 | UP62_S02TM02IDRDI01_A<br>CODICE ELAB. S02TM02IDRDI01 | A | varie |

| REV. | DESCRIZIONE | DATA | REDATTO | VERIFICATO | APPROVATO |
|---|---|---|---|---|---|
| D | | | | | |
| C | | | | | |
| B | | | | | |
| A | EMISSIONE | FEB. 2023 | A. LO PRINZI | G.SPECIALE | G.PIAZZA |