INIZIO_BECCO IN SX

INIZIO_BECCO IN DX

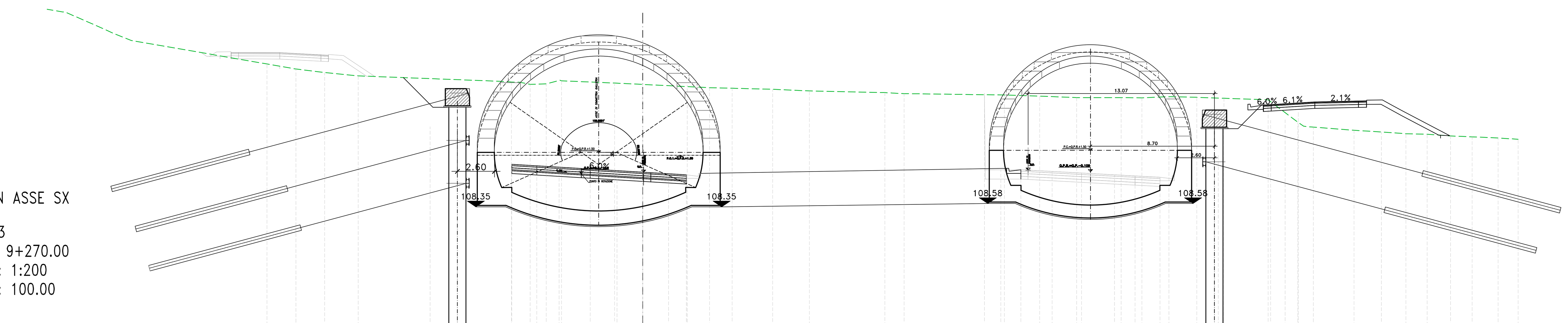

SEZ. IN ASSE SX

Sez. 43
Progr.: 9+270.00
Scala : 1:200
Q.Rif. : 100.00

PROGRESSIVE TERRENO	-26.37 -24.34 -22.33 -19.97 -9.22 -8.61 -7.90 -6.77 -5.70 -1.98 0.00 4.68 6.27 9.11 11.69 16.99 17.65 18.33 25.37 27.85 28.48 30.44 33.57 35.02 36.92 38.88 40.78 43.88 45.96 46.69 49.91 51.83 53.55 55.04 56.68 58.20 60.02 61.42
PARZIALI TERRENO	9.53 2.03 2.01 2.36 10.26 0.60 0.71 1.13 0.96 3.73 1.98 4.68 1.59 2.84 2.58 5.30 0.68 7.04 2.48 0.63 1.96 3.13 1.45 1.90 1.96 1.91 3.10 2.08 2.85 1.93 1.72 1.49 1.64 1.52 1.82 1.40
QUOTE TERRENO	118.36 118.00 117.76 117.52 117.09 117.08 116.92 116.96 117.18 117.02 116.92 116.69 116.65 116.58 116.47 116.35 116.31 116.28 116.18 116.10 116.08 116.00 116.00 115.98 116.06 116.02 115.95 115.85 114.28 113.95 113.71 113.59 113.47 113.43 113.31 113.25 113.17 113.08
PROGRESSIVE PROGETTO	-23.31 -22.89 -21.21 -20.69 -19.69 -18.69 -14.93 -11.19 -10.69 -10.01 -9.60 -9.19 -8.31 -7.44 -5.88 -4.32 -4.00 -3.69 -1.81 0.31 1.81 3.02 3.06
PARZIALI PROGETTO	0.22 1.68 0.52 1.00 1.00 3.77 3.73 0.50 0.50 0.41 0.41 0.88 0.87 1.57 1.56 0.31 0.31 1.88 1.81 0.25 0.25 1.25 1.25 0.04 0.03
QUOTE PROGETTO	118.23 118.01 116.90 116.55 116.51 116.47 113.96 111.47 111.45 111.23 111.28 111.33 111.27 111.22 111.13 111.03 111.00 110.88 110.77 110.76 110.67 110.58 110.60

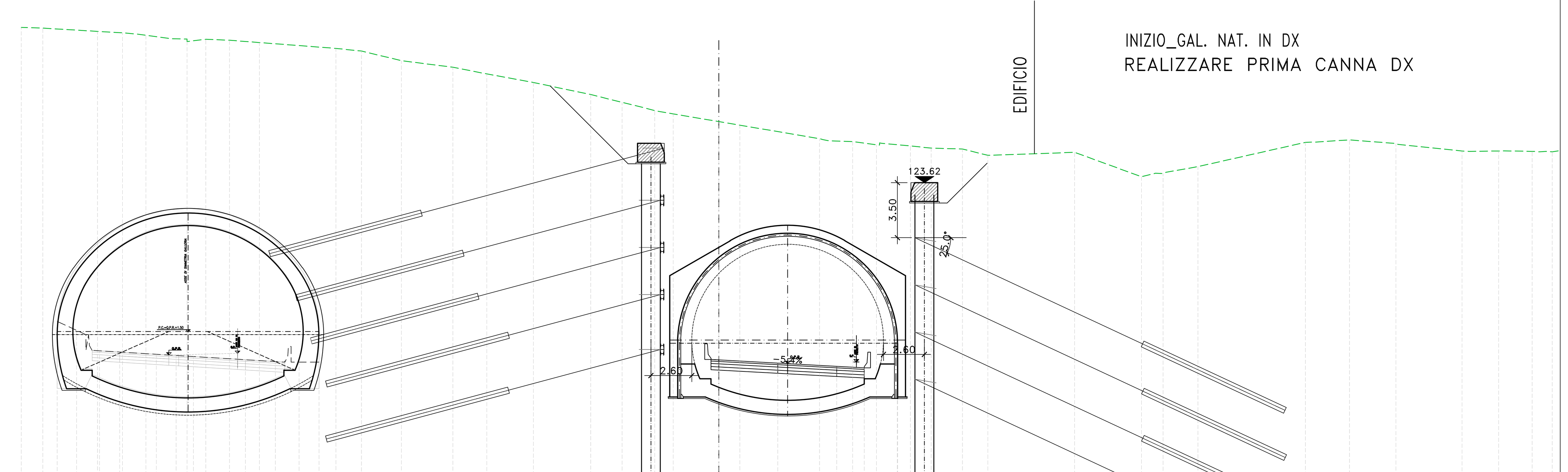

SEZ. IN ASSE DX

Sez. 63
Progr.: 9+340.00
Scala : 1:200
Q.Rif. : 105.00

PROGRESSIVE TERRENO	-50.51 -44.40 -43.03 -39.55 -38.69 -37.95 -36.46 -34.84 -33.84 -32.65 -31.14 -29.24 -24.37 -22.74 -20.21 -16.93 -14.77 -11.81 -8.16 -6.16 -4.85 -3.79 -2.90 0.00 1.33 6.41 7.13 8.52 10.03 12.19 13.51 15.50 17.11 22.64 26.89 27.78 28.44 30.49 37.33 38.09 40.13 43.08 47.29 49.62 51.75 52.62
PARZIALI TERRENO	1.37 3.48 0.86 0.74 0.99 0.50 1.62 1.00 1.19 1.51 1.90 4.87 1.63 2.54 3.28 2.15 2.97 3.65 2.01 1.30 0.77 0.88 2.90 1.33 5.08 1.39 1.51 1.83 1.32 1.99 1.61 5.52 4.26 0.89 2.04 6.84 0.76 2.03 2.96 4.08 1.89 1.76
QUOTE TERRENO	134.00 133.50 133.46 133.25 133.20 133.16 133.01 132.78 132.60 132.75 132.69 132.54 132.17 132.00 131.39 130.97 130.54 130.00 129.23 128.73 128.41 128.15 128.00 127.51 127.28 126.42 126.28 126.24 126.03 125.96 125.82 125.77 125.36 125.55 124.00 124.22 124.28 124.64 126.19 126.21 126.35 126.12 125.64 125.64 125.61 125.61
PROGRESSIVE PROGETTO	-2.62 -0.90 -0.50 3.75 4.38 7.50 9.25 9.65 11.38
PARZIALI PROGETTO	1.73 0.08 0.50 3.75 0.62 3.13 1.75 0.08 0.50 1.70
QUOTE PROGETTO	124.47 112.37 112.34 112.14 112.10 111.93 111.84 112.84 112.89

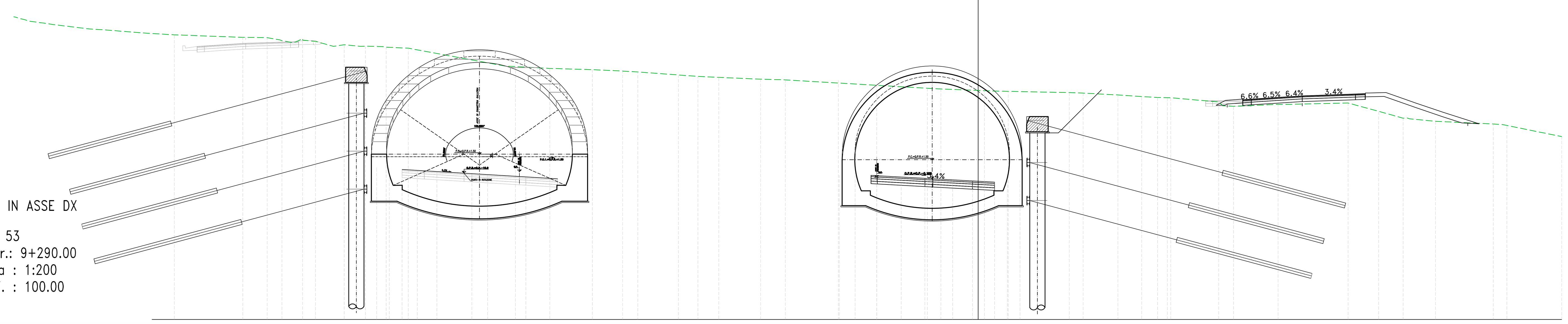

SEZ. IN ASSE DX

Sez. 53
Progr.: 9+290.00
Scala : 1:200
Q.Rif. : 100.00

PROGRESSIVE TERRENO	-55.40 -49.99 -48.07 -46.90 -46.02 -45.28 -44.25 -42.84 -41.99 -40.32 -38.68 -36.94 -29.33 -28.49 -25.78 -22.42 -20.03 -18.84 -15.64 -14.10 -12.46 -9.15 -7.20 0.00 4.00 4.83 8.50 10.37 15.19 16.28 19.03 20.90 22.15 23.19 26.97 28.15 31.66 37.18 39.59 41.52 44.07 48.63 49.35 54.03
PARZIALI TERRENO	5.41 1.92 1.01 0.89 1.03 1.41 0.85 1.26 1.44 1.74 7.62 2.71 3.36 2.39 1.20 3.20 1.54 1.64 3.07 1.95 7.20 4.00 0.83 3.44 1.74 4.82 1.06 2.75 1.87 1.25 1.05 3.78 0.87 3.42 5.03 2.41 1.93 2.06 4.56 4.33
QUOTE TERRENO	122.46 122.26 122.24 122.00 121.83 122.04 121.94 121.55 121.68 121.57 121.49 121.41 120.00 119.96 119.81 119.71 119.60 119.53 119.29 119.18 119.10 118.96 118.90 118.48 118.24 118.20 118.05 118.00 117.90 117.86 117.72 117.59 117.52 117.50 117.17 116.82 116.98 117.08 116.43 115.88 115.64 115.43 115.38 114.43
PROGRESSIVE PROGETTO	-3.08 -1.70 -0.45 1.93 3.80 4.13 4.43 5.99 7.55 8.43 9.30 9.71 10.12 10.80 11.30 15.07 18.80 19.80 20.80 21.36 22.93 23.27
PARZIALI PROGETTO	0.04 1.25 1.25 0.25 1.88 1.87 0.31 0.31 1.56 1.56 0.88 0.87 0.41 0.41 0.50 0.50 3.76 3.74 1.00 1.00 0.56 1.57
QUOTE PROGETTO	118.87 111.37 111.37 111.34 111.24 111.13 111.16 111.01 110.93 110.88 110.83 110.79 110.75 110.98 110.98 113.48 115.98 116.02 116.06 116.43 117.47 117.59

INIZIO GALL. NAT. IN SX

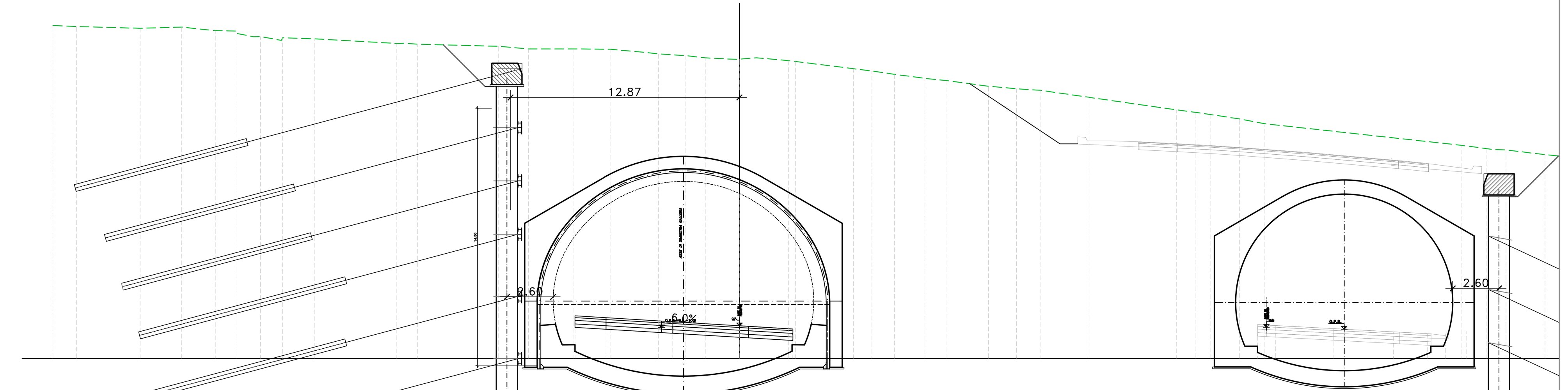

SEZ. IN ASSE SX

Sez. 53
Progr.: 9+320.00
Scala : 1:200
Q.Rif. : 110.00

PROGRESSIVE TERRENO	-38.59 -37.26 -33.69 -31.37 -29.47 -28.24 -26.93 -25.69 -23.90 -18.80 -18.10 -14.19 -13.54 -11.86 -9.30 -7.27 -5.49 -4.56 -3.02 -1.92 0.00 0.96 2.76 6.40 7.18 8.71 10.43 11.61 14.00 15.57 16.94 19.65 20.44 24.55 25.65 28.11 29.53 40.61 42.01 43.09 45.28
PARZIALI TERRENO	1.33 3.58 2.31 1.90 1.23 0.92 1.18 1.79 4.64 0.69 3.91 0.65 1.68 2.55 2.03 1.78 0.93 1.54 1.09 1.77 0.96 1.80 3.64 0.78 1.27 1.71 1.18 2.39 1.57 1.37 2.71 0.78 4.11 1.10 2.25 1.43 11.07 1.41 0.76 2.19 0.97
QUOTE TERRENO	128.75 128.69 128.59 128.66 128.46 128.29 128.13 128.06 128.00 127.75 127.69 127.59 127.58 127.43 127.43 127.41 127.25 127.15 127.05 126.93 126.85 126.93 126.77 126.32 126.21 126.00 125.77 125.65 125.33 125.19 125.09 124.71 124.59 124.00 123.85 123.49 123.22 122.00 121.82 121.74 121.48
PROGRESSIVE PROGETTO	-30.39 -28.25 -20.75 -18.75 -11.25 -10.07 -9.25 -7.50 -4.37 -3.75 0.50 3.09
PARZIALI PROGETTO	2.00 7.50 2.00 7.50 1.00 0.82 1.75 3.12 0.62 3.75 0.50 2.50 0.15
QUOTE PROGETTO	122.75 122.63 117.63 117.55 112.55 112.30 112.40 112.30 112.11 112.07 111.85 111.82 126.67 126.72

INIZIO_GAL. ART IN SX

INIZIO_GAL. ART IN DX

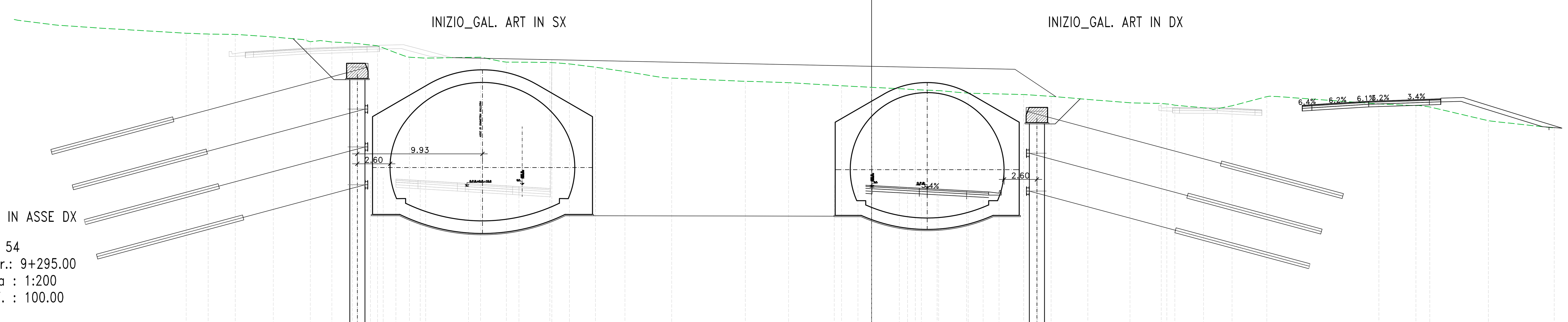

SEZ. IN ASSE DX

Sez. 54
Progr.: 9+295.00
Scala : 1:200
Q.Rif. : 100.00

PROGRESSIVE TERRENO	-54.37 -52.63 -50.48 -47.46 -45.08 -44.52 -43.72 -42.81 -41.19 -39.19 -36.66 -35.37 -31.02 -28.97 -25.53 -23.97 -21.90 -19.57 -16.61 -15.86 -10.02 -6.58 -2.38 0.00 2.20 3.47 5.32 7.66 12.06 14.24 17.16 18.01 20.50 22.98 23.68 26.33 26.99 28.60 31.36 32.21 40.25 43.18 44.28 44.99 48.93 54.15
PARZIALI TERRENO	1.75 2.15 3.02 2.38 0.56 0.81 0.90 1.62 2.00 2.04 1.29 4.35 1.66 3.45 1.56 2.07 2.33 2.95 0.66 5.44 3.43 4.20 2.38 2.20 1.27 1.84 2.35 4.40 2.18 2.92 0.85 2.48 2.22 0.71 2.27 0.66 1.52 2.76 0.66 8.03 2.93 0.90 0.71 3.94 4.98
QUOTE TERRENO	123.51 123.44 123.41 123.21 123.00 122.83 122.92 122.81 122.73 122.51 121.60 121.53 121.61 121.22 121.19 121.07 120.81 120.47 120.00 119.95 119.70 119.59 119.34 119.22 119.11 119.03 118.96 118.76 118.65 118.51 118.26 118.19 118.00 117.94 117.88 117.60 117.51 117.76 118.48 118.49 117.91 117.77 117.66 117.50 116.58 116.00
PROGRESSIVE PROGETTO	-3.04 -1.09 -0.46 0.00 2.85 3.79 4.41 5.20 7.54 8.85 9.29 10.11 11.04 13.18 18.79 20.29 20.79 21.07 23.42 23.76
PARZIALI PROGETTO	0.07 1.88 0.62 0.38 2.82 0.93 0.47 0.78 2.34 1.31 0.44 0.62 0.75 0.25 1.89 5.61 1.50 0.50 0.28 2.35 0.24
QUOTE PROGETTO	119.59 111.47 111.47 111.44 111.29 111.23 111.20 111.16 111.03 110.96 110.94 110.83 111.07 112.33 116.08 116.14 116.19 116.34 117.81 118.03

anas
GRUPPO FS ITALIANE

Direzione Tecnica

S.S.121 "Catanese"
Intervento S.S.121 – Tratto Palermo (A19) – rotatoria Bolognetta

PROGETTO DEFINITIVO — COD. UP62

PROGETTAZIONE: ATI VIA - SERING - VDP - BRENG

RESPONSABILE DELL'INTEGRAZIONE DELLE PRESTAZIONI SPECIALISTICHE:
Dott. Ing. Giovanni Piazza (Ord. Ing. Prov. Roma A27296)

PROGETTISTA:
Responsabile Tracciato stradale: *Dott. Ing. Massimo Capasso (Ord. Ing. Prov. Roma 26031)*
Responsabile Strutture: *Dott. Ing. Giovanni Piazza (Ord. Ing. Prov. Roma 27296)*
Responsabile Idraulica, Geotecnica e Impianti: *Dott. Ing. Sergio Di Maio (Ord. Ing. Prov. Palermo 2872)*
Responsabile Ambiente: *Dott. Ing. Francesco Ventura (Ord. Ing. Prov. Roma 14660)*

GEOLOGO:
Dott. Geol. Enrico Curcuruto (Ord. Geo. Regione Sicilia 966)

COORDINATORE SICUREZZA IN FASE DI PROGETTAZIONE:
Dott. Ing. Matteo Di Girolamo (Ord. Ing. Prov. Roma 15138)

RESPONSABILE SIA:
Dott. Ing. Francesco Ventura (Ord. Ing. Prov. Roma 14660)

VISTO: IL RESPONSABILE DEL PROCEDIMENTO:
Dott. Ing. Luigi Mupo

GRUPPO DI PROGETTAZIONE
MANDATARIA: VIA INGEGNERIA
MANDANTI: SERING INGEGNERIA, vdp, BRENG BRIDGE ENGINEERING

Dott. Ing. GIOVANNI PIAZZA — ORDINE INGEGNERI ROMA — n. A27296

OPERE D'ARTE MAGGIORI
GN02 GALLERIA NATURALE DON COLA
GALLERIA ARTIFICIALE–IMBOCCO NORD
SEZIONI TRASVERSALI

CODICE PROGETTO (PROGETTO / LIV. PROG. / ANNO)	NOME FILE / CODICE ELAB.	REVISIONE	SCALA:
DPUP0062 D 23	UP62_P00GN02STRSZ01_A / P00GN02STRSZ01	A	1:200

REV.	DESCRIZIONE	DATA	REDATTO	VERIFICATO	APPROVATO
D		-	-	-	-
C		-	-	-	-
B		-	-	-	-
A	EMISSIONE	FEB.2023	C.FILIPPUCCI	G.PIAZZA	G.PIAZZA

A0 1189 x 841 1:100 UP62_GALLERIE