VISTA TRASVERSO (DS1)
SCALA 1:20

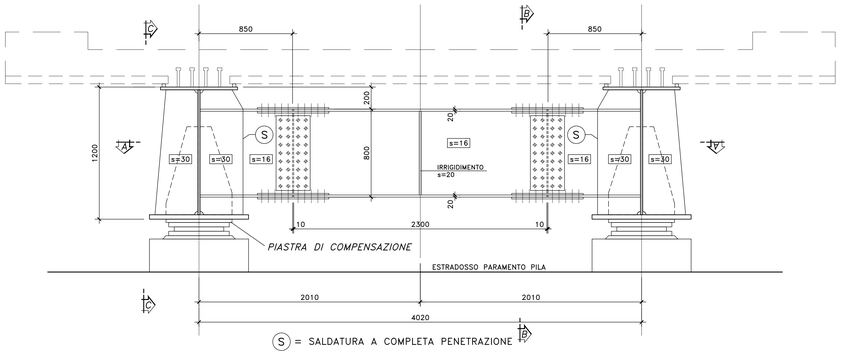

(S) = SALDATURA A COMPLETA PENETRAZIONE

SEZIONE A–A
SCALA 1:20

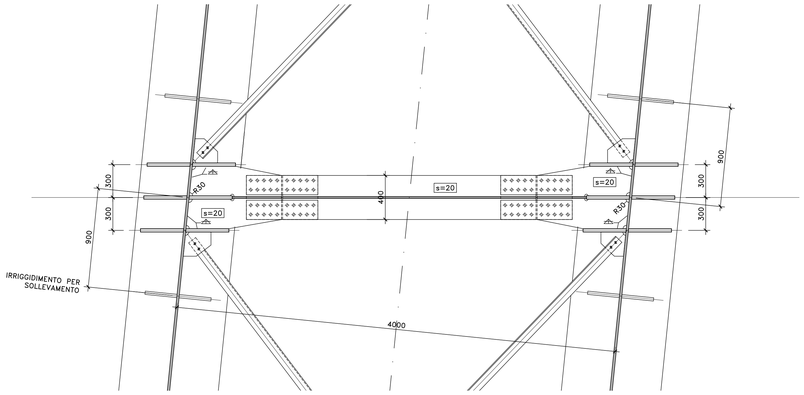

VISTA DALL'ALTO
SCALA 1:20

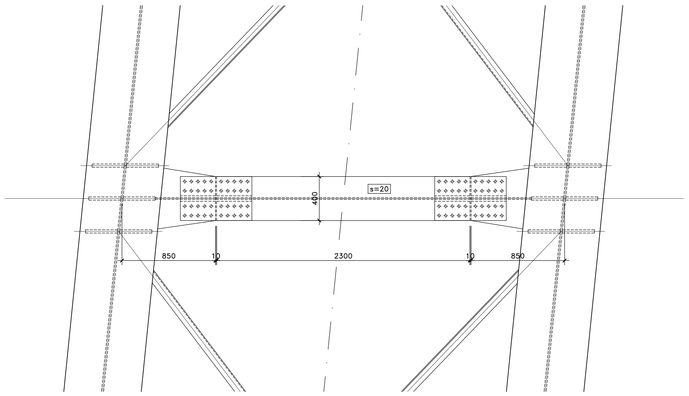

VISTA DALL'ALTO PIATTABANDA SUPERIORE

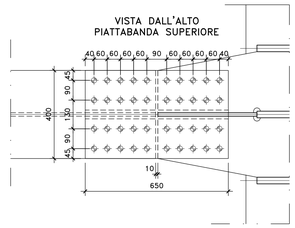

ANIMA

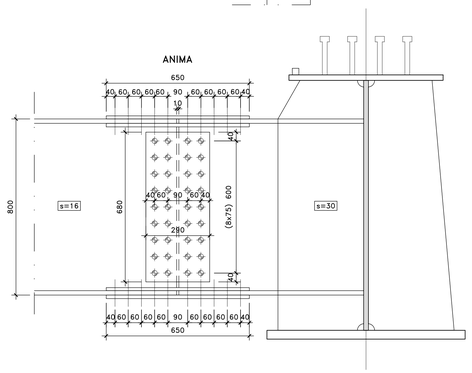

PARTICOLARE GIUNTO BULLONATO
(SCALA 1:10)

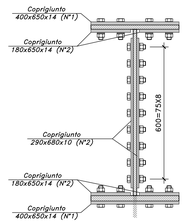

BULLONI
M20–10.9 [giunzione traverso]

VISTA DALL'ALTO PIATTABANDA INFERIORE

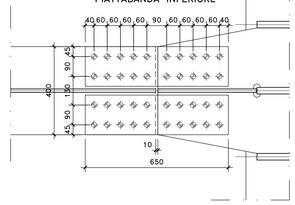

NOTE E PRESCRIZIONI

1. LE CARATTERISTICHE DEI MATERIALI STRUTTURALI E LE SPECIFICHE TECNICHE RELATIVE ALLE STRUTTURE IN CARPENTERIA METALLICA SONO RIPORTATE NELL'ELABORATO "CARATTERISTICHE DEI MATERIALI".
2. I CONTROVENTI DI MONTAGGIO DOVRANNO ESSERE TASSATIVAMENTE RIMOSSI AL TERMINE DELLA MATURAZIONE DEI GETTI DELLA SOLETTA D'IMPALCATO.
3. LA CONTROMONTA DI MONTAGGIO DELLE TRAVI PRINCIPALI SARA' DEFINITA NELLE FASI SUCCESSIVE DELLA PROGETTAZIONE.

VISTA C–C
SCALA 1:20

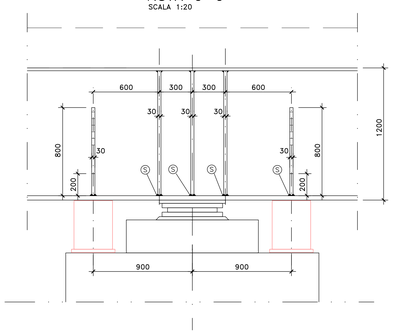

SEZIONE B–B
SCALA 1:20

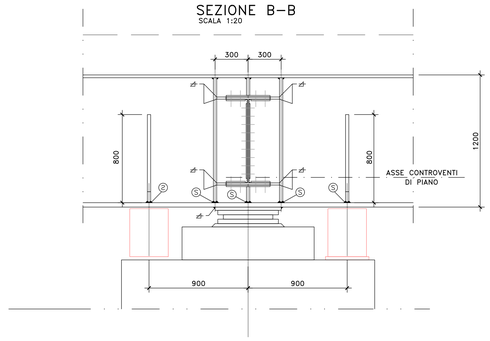

PARTICOLARE TRAVE DI COLLEGAMENTO
SCALA 1:20

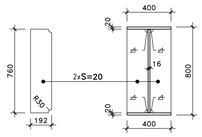

IRRIGIDIMENTI PER SOLLEVAMENTO
SCALA 1:20

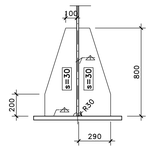

anas
GRUPPO FS ITALIANE

Direzione Tecnica

S.S.121 "Catanese"
Intervento S.S.121 – Tratto Palermo (A19) – rotatoria Bolognetta

PROGETTO DEFINITIVO | COD. UP62

PROGETTAZIONE: ATI VIA - SERING - VDP - BRENG

RESPONSABILE DELL'INTEGRAZIONE DELLE PRESTAZIONI SPECIALISTICHE:
Dott. Ing. Giovanni Piazza (Ord. Ing. Prov. Roma A27296)

PROGETTISTA:
Responsabile Tracciato stradale: Dott. Ing. Massimo Capasso (Ord. Ing. Prov. Roma 26031)
Responsabile Strutture: Dott. Ing. Giovanni Piazza (Ord. Ing. Prov. Roma 27296)
Responsabile Impianti Meccanici e Impianti: Dott. Ing. Sergio Di Maio (Ord. Ing. Prov. Palermo 2832)
Responsabile Ambiente: Dott. Ing. Francesco Ventura (Ord. Ing. Prov. Roma 14660)

GEOLOGO:
Dott. Geol. Enrico Curcuruto (Ord. Geo. Regione Sicilia 966)

COORDINATORE SICUREZZA IN FASE DI PROGETTAZIONE:
Dott. Ing. Matteo Di Giovanna (Ord. Ing. Prov. Roma 15138)

RESPONSABILE SIA:
Dott. Ing. Francesco Ventura (Ord. Ing. Prov. Roma 14660)

VISTO: IL RESPONSABILE DEL PROCEDIMENTO:
Dott. Ing. Luigi Mupo

GRUPPO DI PROGETTAZIONE
MANDATARIA: VIA INGEGNERIA
MANDANTI: SERING INGEGNERIA; vdp; BRENG BRIDGE ENGINEERING

OPERE D'ARTE MINORI
CAVALCAVIA CV01
CARPENTERIA METALLICA IMPALCATO
TRASVERSI DI APPOGGIO TIPO DP1

DOTT. ING. GIOVANNI PIAZZA ORDINE DEGLI INGEGNERI PROV. ROMA A27296

CODICE PROGETTO (PROGETTO / LIV. PROG. / ANNO)	NOME FILE	REVISIONE	SCALA:
DPUP0062 D 23	UP62_P00CV01STRCP07_A CODICE ELAB. P00CV01STRCP07	A	VARIE

REV.	DESCRIZIONE	DATA	REDATTO	VERIFICATO	APPROVATO
D		–	–	–	–
C		–	–	–	–
B		–	–	–	–
A	EMISSIONE	FEB. 2023	K. FIORE	G. PIAZZA	G.PIAZZA

AD 1189 x 841 1:100 BOLOGNETTA-RIC-CARPENTERIA METALLICA.dwg