PIANTA VASCA F - Scala 1:50

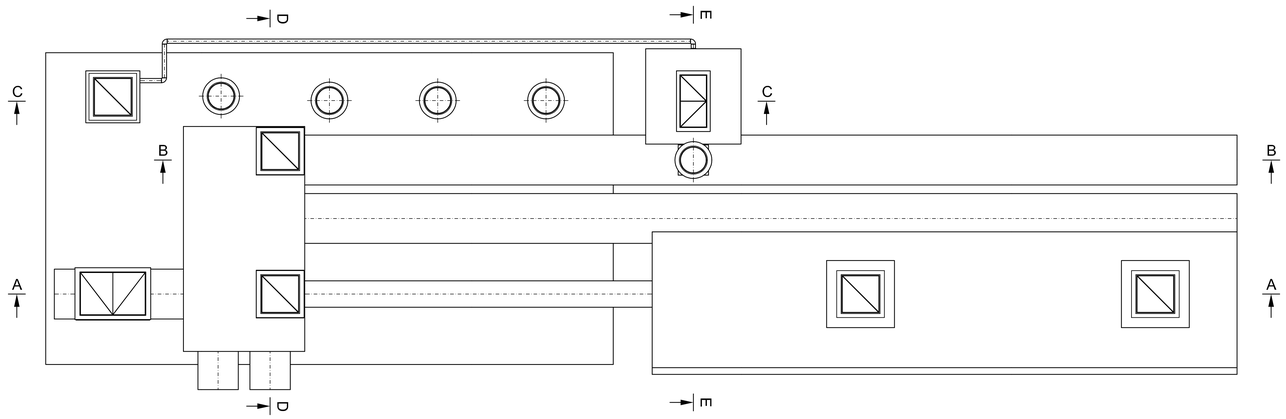

VISTA ASSONOMETRICA VASCA F

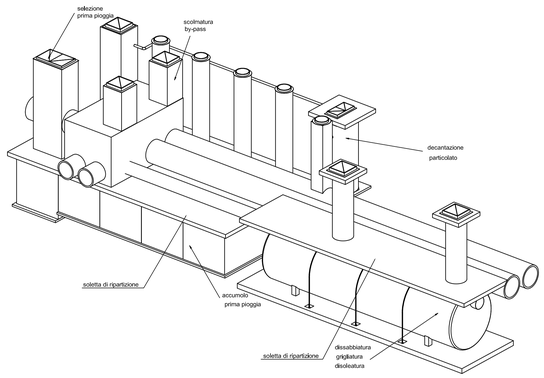

VASCA F - SEZIONE A-A - Scala 1:100

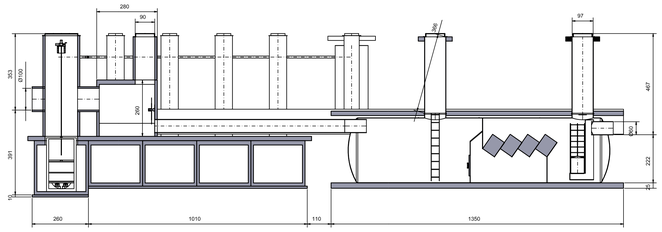

VASCA F - SEZIONE B-B - Scala 1:100

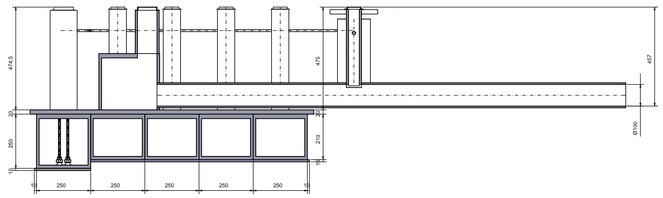

FUNZIONAMENTO

Il trattamento è composto da:
- separazione delle acque di prima pioggia
- linea prima pioggia
  - accumulo acque di prima pioggia
  - chiusura accumulo
  - trattamento acque di prima pioggia con decantatore di particolato
  - rilancio acque di prima pioggia con pompe poste all'interno del bacino di prima pioggia
- linea acque successive alla prima pioggia
  - regolazione della portata di seconda pioggia con scolmatura e by-pass
  - decantazione
  - grigliatura
  - disoleatura

Le acque arrivano ad un pozzetto di selezione dellle acque di prima pioggia e, fino al riempimento del bacino di accumulo, entrano in questo. Tali acque vengono accumulate e, tramite una stazione di pompaggio, trattate con decantatore di particolato.
A riempimento avvenuto una paratoia chiude l'ingresso della linea di prima pioggia e devia le acque verso il trattamento delle acque di seconda pioggia.
All'inizio di questa linea, un regolatore della portata limita quella in ingresso al trattamento e devia quella in eccesso al by-pass alimentato da un manufatto scolmatore esterno. Il trattamento delle acque di seconda pioggia prevede le sezioni di decantazione, grigliatura manuale, disoleazione.
Lo schema d'impianto scelto, consente nel caso di sversamenti accidentali di sostanze non separabili fisicamente e, quindi, miscelabili in acqua, di bloccare le pompe di alimentazione del decantatore e di smaltire tramite allontanamento, il refluo inquinato.

TIPOLOGIA REALIZZATIVA

Impianto di prima pioggia: viene realizzato con monoblocchi prefabbricati in calcestruzzo armato vibrato a perfetta tenuta idraulica (R'ck ≥ 40 MPa).

Pozzetto selezionatore e limitatore di portata - by pass: viene realizzato con prefabbricati in calcetruzzo (R'ck ≥ 40 MPa).

Trattamento di decantazione-grigliatura e disoleazione: si propone un monoblocco in acciaio S235 JR a doppia sabbiatura SA 2,5.

Decantatore di paricolato: è realizzato con un monoblocco in acciaio S235 JR a doppia sabbiatura SA 2,5.

VASCA F - SEZIONE C-C - Scala 1:100

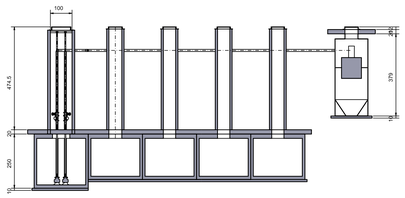

VASCA F - SEZIONE D-D - Scala 1:100

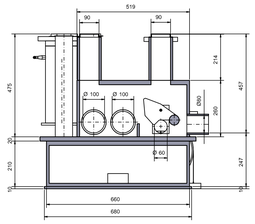

VASCA F - SEZIONE E-E - Scala 1:100

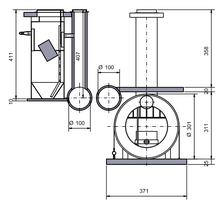

Pompe rilancio acque di prima pioggia
n° 2 pompe sommergibili complete di piede di accoppiamento rapido DN 80, tubo guida, catena di sollevamento tubazione di mandata DN 80 in PEAD completa di valvola di ritegno a palla e saracinesca in ghisa a corpo piatto DN 80 con attacchi flangiati.
Le caratteristiche della pompa sono:

	VASCA F
Campo portata (l/s)	1-5
Campo prevalenza (m)	8.5-7
Velocità di rotazione (rpm)	1330
Potenza motore (kW)	1.3
Tipo girante	vortex
Diametro mandata (mm)	80
Passaggio libero (mm)	60

Saracinesche diametro esterno DN 80

Valvola di ritegno a palla diametro esterno DN 80

N.B.: l'assenza di un gruppo elettrogeno non pregiudica in toto il corretto funzionamento degli impianti e soprattutto la sicurezza delle superfici scolanti. L'esistenza del by-pass consente infatti, durante una temporanea mancanza di corrente, il deflusso delle acque meteoriche verso i trattamenti di decantazione, grigliatura e disoleatura e poi allo scarico in mare. In questo modo non si verificano allagamenti delle superfici da scolare in caso di black out e l'unico trattamento di bonifica non utilizzabile è quello relativo alla decantazione del particolato.

AUTORITA' PORTUALE DI TARANTO
Legge obiettivo delibera CIPE 74/03
(Responsabile del procedimento Ing. Domenico Daraio)

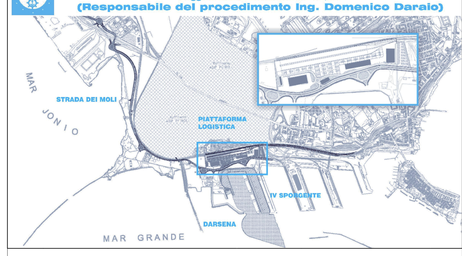

revisione	data	descrizione revisione	disegnato	verificato	approvato
01	29-09-2006	Prima emissione	T.Di Mare	A.Panizza	G.Gaudio
00	31-05-2006	Emissione in bozza	D.Ferretti	A.Panizza	G.Gaudio

SOCIETA' DI PROGETTO:

TARANTO LOGISTICA S.p.A.

AUTORITA' PORTUALE TARANTO

Progettista: SINA

Consulenti Progettisti: PROFERT S.r.l. INGEGNERIA E SERVIZI; progetti e ambiente

Il Direttore Tecnico (Dott. Ing. Andrea PANIZZA)

PIASTRA PORTUALE DI TARANTO

Disegno n° 123-700 D 1 A S T I 4 0 3

Titolo:
PROGETTO DEFINITIVO
STRADA DEI MOLI
FOGNATURE ACQUE BIANCHE
DISEGNO D'INSIEME VASCA PRIMA PIOGGIA 2

Nome File	tipo doc	disegnato da	formato	scala	foglio
D1ASTM03_REV_01.DWG	LPK		A0	VARIE	1

SINA SpA Milano | 123 700 D 0 (Oln Cod. Lav. Liv. Vric) - 0 00 00 00 00 (Lotto Opera Sub Fase Var. Nr) - 0 0 (Ex. Rev. L)