PLANIMETRIA A-A
SCALA 1:50

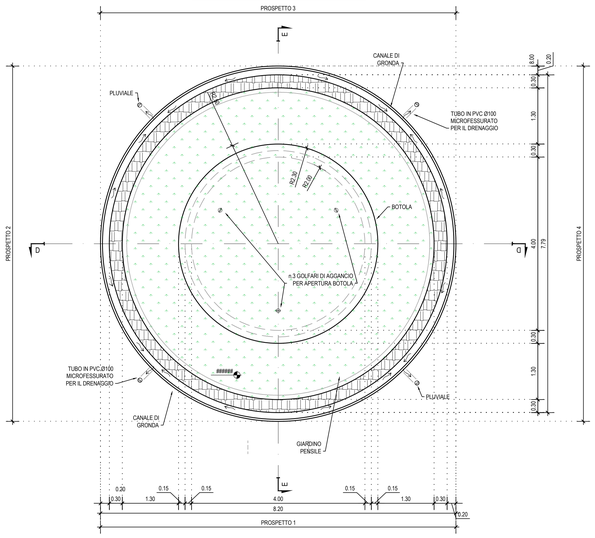

PROSPETTO 1
SCALA 1:50

(COPERTURA POZZO PIEZOMETRICO)

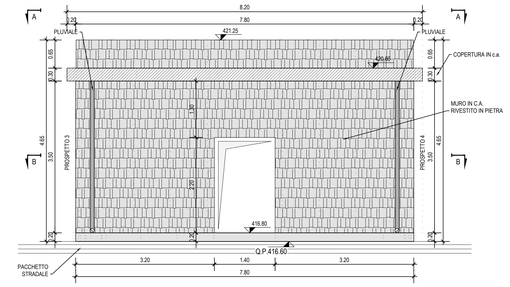

PROSPETTO 2
SCALA 1:50

(COPERTURA POZZO PIEZOMETRICO)

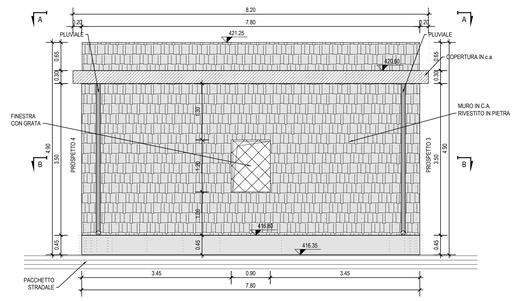

PROSPETTO 3
SCALA 1:50

(COPERTURA POZZO PIEZOMETRICO)

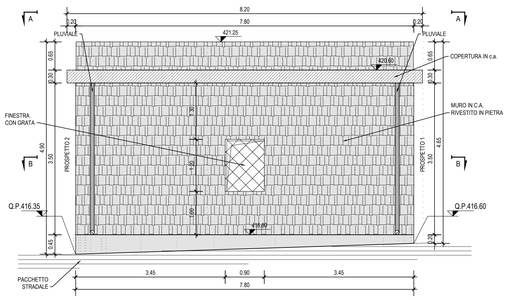

PROSPETTO 4
SCALA 1:50

(COPERTURA POZZO PIEZOMETRICO)

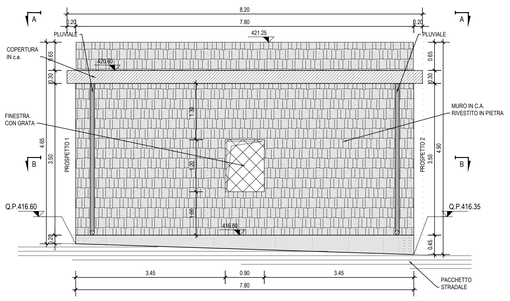

SEZIONE B-B
SCALA 1:50

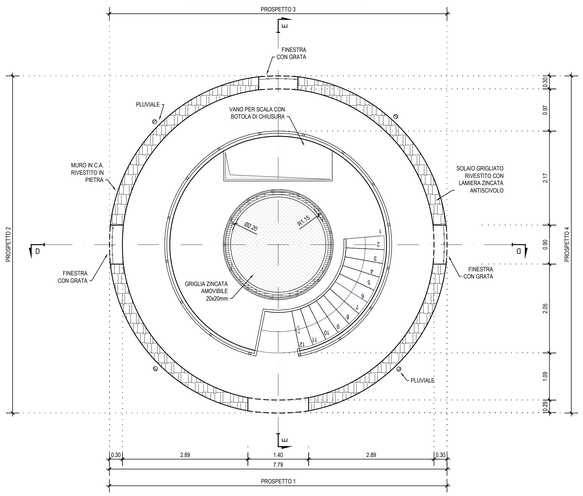

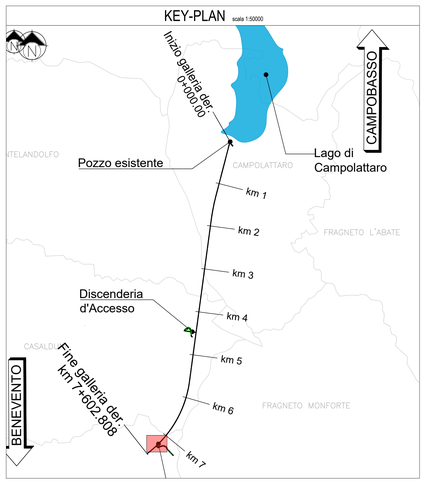

NOTE

1. QUOTE IN METRI SE NON DIVERSAMENTE INDICATO
2. PER LE STRUTTURE INTERNE IN CARPENTERIA METALLICA, SI FACCIA RIFERIMENTO ALLE TAVOLE SPECIFICHE
3. PER LA MODALITA' DI APERTURA DELLA BOTOLA, SI RIMANDA ALL'ELABORATO TAV.PZ.2.2.02

Finanziato dall'Unione europea NextGenerationEU

Italia domani PIANO NAZIONALE DI RIPRESA E RESILIENZA

Ministero delle Infrastrutture e dei Trasporti

REGIONE CAMPANIA

REGIONE CAMPANIA - UFFICIO SPECIALE GRANDI OPERE

Piano Nazionale per la Ripresa e Resilienza

"Investimenti in infrastrutture idriche primarie per la sicurezza dell'approvvigionamento idrico"

M2C4-28-A1-30-PNRR: Utilizzo idropotabile delle acque dell'invaso di Campolattaro e potenziamento dell'alimentazione potabile per l'area Beneventana

LOTTO 1

IL CONSORZIO

CONSORZIO STABILE ARL

Costituito da:

Ghella

ITINERA

TUNHELPRO

Tecnis

Decomtecnica

RAGGRUPPAMENTO TEMPORANEO DI PROGETTISTI:

ARCHIDEE · ARSTUDIO · JACOPUCCI · SALA BIANCHI · Studio Associato Lai Associati Lai · DVIDAPROGETTI S.S.S.

Presidenza del Consiglio dei Ministri
Commissario straordinario del Governo per l'intervento "Invaso di Campolattaro"

CUP B67B20000890009

CIG LOTTO 1 8956DCDEC

PROGETTO ESECUTIVO

TITOLO ELABORATO

ELABORATI GRAFICI
POZZO PIEZOMETRICO
MANUFATTO SOMMITALE
Carpenteria strutture definitive

SCALA 1:50

FOGLIO A0

CODIFICA

A1_OST_08_STR_D-01_00

AGGIORNAMENTI:

REV.	DATA	DESCRIZIONE	REDATTO	CONTROLLO	APPROV.
0	14/02/2024	EMISSIONE	EMazzella	G.F.Sarno	G.Tarchiani