PIANTA CONCIO TIPO "C1"
SCALA 1:50

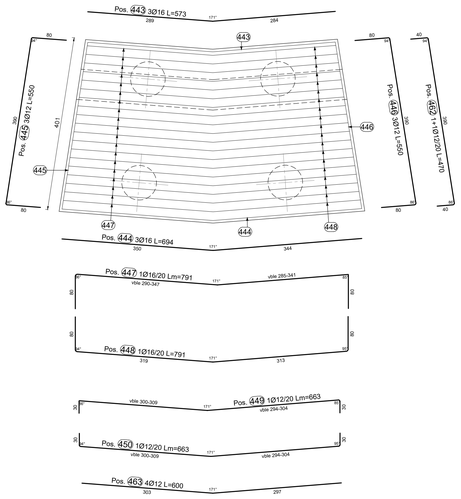

SEZIONE TRASVERSALE CONCIO TIPO "C1"
SCALA 1:50

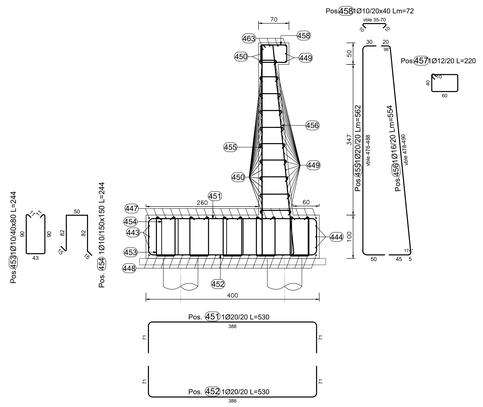

PROFILO LONGITUDINALE CONCIO TIPO "C1"
SCALA 1:50

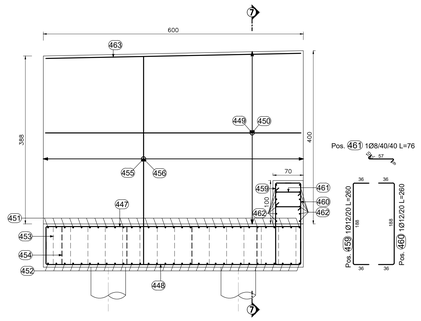

TABELLA FERRI FONDAZIONE CONCIO C1

Elemento di appartenenza

POS. CODICE	BAR POS.	BAR DIR.	NUMB. N.	Ø [mm]	Passo [mm]	L [cm]	L. TOT [m]	PESO [kg]	A / F	B / G	C / H	D / I	E/R / J	SCHEMA PIEGATURA (misure al filo esterno)
Pos.	443		3	16		572.9	17.19	27.12	283.7	289.2	44.0			A 171° B
Pos.	444		3	16		693.8	20.82	32.85	344.2	349.7	53.3			A 171° B
Pos.	445		3	12		550	16.50	14.66	80	390	80	80	80	>90° 94° D
Pos.	446		3	12		550	16.51	14.66	80	390	80	80	80	D >84° 89° E
Pos.	447		21	16	20	-- x --	166.05	262.02	79.6 / 48.5	318.5* / 312.0	313*	79.6	79.4	>86° 171° E
Pos.	448		21	16	20	791.5	166.21	262.28	80 / 48.5	313 / 79.8	318.5	80	79.7	E >90° 171° 94° D
Pos.	451		31	20	20	530.0	164.30	405.16	71	388	71			U B U
Pos.	452		31	20	20	530.0	164.30	405.16	71	388	71			U B U
Pos.	453		88	10	40x80	244.0	214.75	132.50	10.5 / 7.4	90 / 7.5	43	90	10.5	C B G D
Pos.	454		15	10	150x150	244	36.57	22.56	15	82	50	82	15	U D 83 B
Pos.	459		21	12	20	260	54.56	48.45	36	188	36			U B U
Pos.	460		21	12	20	260	54.60	48.48	36	188	36			U B U
Pos.	461		33	8	40/40	76	25.08	9.91	10	57	9	7	6	>=8 D
Pos.	462		12	12	20	470	56.40	50.08	40	390	40	40	40	D >84° 89° E
PESO TOTALE:								1726.89						

TABELLA FERRI PARAMENTO CONCIO C1

Elemento di appartenenza

POS. CODICE	BAR POS.	BAR DIR.	NUMB. N.	Ø [mm]	Passo [mm]	L [cm]	L. TOT [m]	PESO [kg]	A / F	B / G	C / H	D / I	E/R / J	SCHEMA PIEGATURA (misure al filo esterno)
Pos.	449		21	12	20	653-672	139.21	123.62	30 / 47	294-300 / 304	300-309	30	30	E >90° B 171° C 86° D
Pos.	450		21	12	20	654-673	139.34	123.73	30 / 46	300-309 / 298	294-304	30	30	E >94° B 171° C 95° D
Pos.	455		31	20	20	-- x --	174.22	429.63	30	482*	50			U B U
Pos.	456		31	16	20	-- x --	171.86	271.20	20 / 0.5	484*	5	45.4	19.9	E >90° B 174° D
Pos.	457		31	12	20	220	68.29	60.64	60	40	10			C 60 A
Pos.	458		310	10	20x40	55-90	224.75	138.67	10	35-70	10	7	7	B D
Pos.	463		4	12		600	24.01	21.32	297	303	46			A 171° B
PESO TOTALE:								1168.81						

TABELLA FERRI FONDAZIONE CONCIO E1

Elemento di appartenenza

POS. CODICE	BAR POS.	BAR DIR.	NUMB. N.	Ø [mm]	Passo [mm]	L [cm]	L. TOT [m]	PESO [kg]	A / F	B / G	C / H	D / I	E/R / J	SCHEMA PIEGATURA (misure al filo esterno)
Pos.	420		3	20		450	13.50	33.29	280	170	7			A 178° B
Pos.	421		3	20		525	15.75	38.84	342	183	7			A 178° B
Pos.	422		3	20		870	26.10	64.36	121	628	121			B U
Pos.	423		3	20		870	26.09	64.33	120	629	120	120	120	>86° 94° U
Pos.	427		25	26	20	789	197.25	822.14	81	628	80			B U
Pos.	428		25	26	20	789	197.25	822.14	80	628	81			B U
Pos.	429		231	12	20x80	282.4	652.31	579.26	9.7 / 6.9	110 / 6.9	43	110	9.7	C B G D
Pos.	430		20	12	50x150	278	55.60	49.37	15	99	50	99	15	C 100 B D
Pos.	437		66	20	20	615-686	429.33	1058.73	82	451-522	82			B U
Pos.	439		33	20	20	390	128.63	317.20	35	320	35			B U
Pos.	440		33	20	20	390	128.64	317.21	35	320	35			B U
Pos.	441		102	8	40/40	76	77.52	30.62	10	57	9	7	6	>=8 D
Pos.	442		22	16	20	711	156.39	246.79	41	630	41	41	40	>86° 94° U
PESO TOTALE:								4444.28						

TABELLA FERRI PARAMENTO CONCIO E1

Elemento di appartenenza

POS. CODICE	BAR POS.	BAR DIR.	NUMB. N.	Ø [mm]	Passo [mm]	L [cm]	L. TOT [m]	PESO [kg]	A / F	B / G	C / H	D / I	E/R / J	SCHEMA PIEGATURA (misure al filo esterno)
Pos.	424		30	16	20	519	155.84	245.91	30 / 7	171 / 30	288	30	30	E >87° B 178° C 89° F
Pos.	425		30	16	20	520	155.93	246.06	30 / 7	288 / 172	172	30	30	E >81° B 178° C 91° D
Pos.	426		4	16		460	18.39	29.02	288	172	7			A 178° B
Pos.	431		25	26	20	611-624	154.38	643.44	30	581-594				B
Pos.	432		25	20	20	614-627	155.13	382.54	31	583-596	31			B C >86°
Pos.	433		25	12	20	220	55.07	48.91	60	40	10			C 60 A
Pos.	434		375	12	20x40	55-110	309.38	274.73	10	35-90	10	7	7	B D
Pos.	435		25	26	20	350	87.50	364.70	300	50				85 A
Pos.	436		25	20	20	350	87.50	215.78	300	50	50			A 84 85
Pos.	438		2	16	20	460	9.20	14.52	30	400	30			U B
PESO TOTALE:								2465.61						

PIANTA CONCIO TIPO "E1"
SCALA 1:50

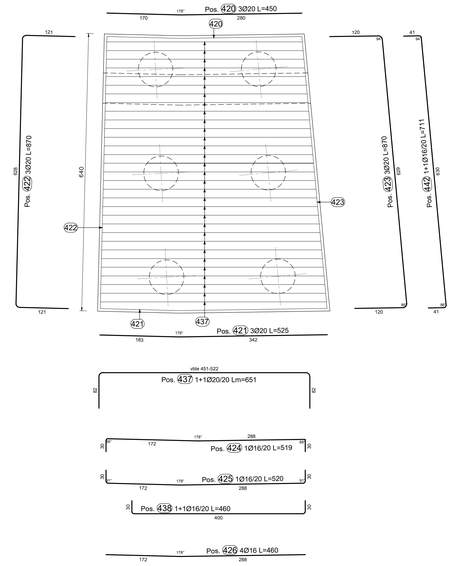

SEZIONE TRASVERSALE CONCIO TIPO "E1"
SCALA 1:50

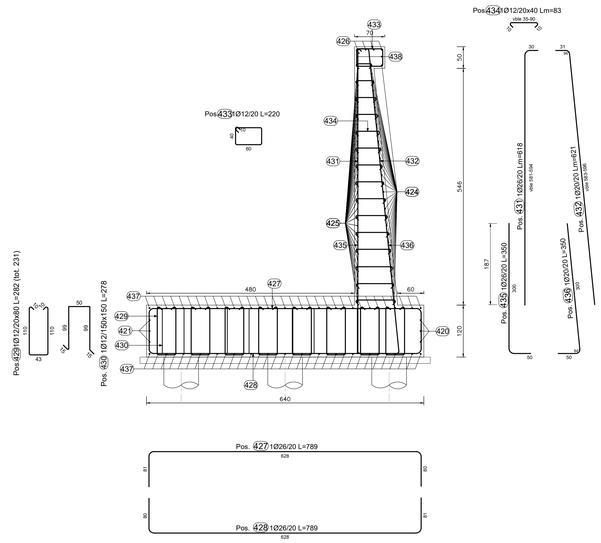

PROFILO LONGITUDINALE CONCIO TIPO "E1"
SCALA 1:50

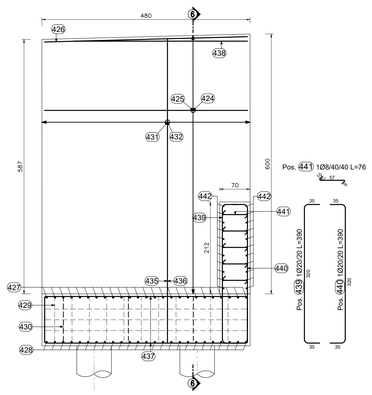

KEYPLAN - INDIVIDUAZIONE LOTTO 1
Opere di sostegno e trincee - *MURO 02S*

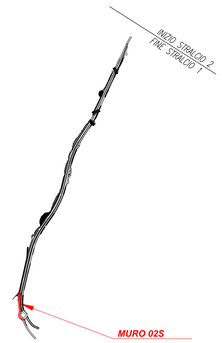

TABELLA PALI

TIPO	D [mm]	L [m]
C1	800	14
D1	800	18
E1	800	16
F1	800	18
G1	1000	25
H1	1000	30
I1	1200	36

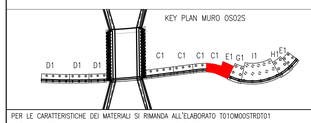

PER LE CARATTERISTICHE DEI MATERIALI SI RIMANDA ALL'ELABORATO T01OM00STRGT01

NOTA: I pozzetti delle tubazioni di drenaggio stradale in corrispondenza dei muri tipo A–A0 dovranno essere posti in opera in modo da non interferire con la fondazione dell'opera. Potranno essere eventualmente previsti pozzetti in cls gettato in opera. Per la posizione dei pozzetti si rimanda alle Planimetrie idrauliche di Drenaggio T01ID02DRPPD1–03

anas — Direzione Tecnica

STRADA STATALE 4 "VIA SALARIA"
Adeguamento della piattaforma stradale e messa in sicurezza dal km 56+000 al km 64+000
Stralcio 1 da pk 0+000 a pk 1+900

PROGETTO ESECUTIVO — COD. RM 368

PROGETTAZIONE: R.T.I.: PROGER S.p.A. (capogruppo mandataria)
PROGIN S.p.A.
S.I.N.A. S.p.A. - BRENG S.r.l.

RESPONSABILE INTEGRAZIONE PRESTAZIONI SPECIALISTICHE:
Dott. Ing. Antonio GRIMALDI (Progin S.p.A.)
Ordine degli Ingegneri della Provincia di Napoli n. 23799

IL GEOLOGO:
Dott. Geol. Gianluca PANDOLFI ELMI (Progin S.p.A.)
Ordine dei Geologi Regione Umbria n. 467

IL COORDINATORE PER LA SICUREZZA IN FASE DI PROGETTAZIONE:
Dott. Ing. Michele Curiale (Progin S.p.A.)

VISTO: IL RESPONSABILE UNICO DEL PROGETTO:
Dott. Ing. Paolo NARDOCCI

PROTOCOLLO — DATA _____ 202_

CAPOGRUPPO MANDATARIA: PROGER

MANDANTI: PROGIN — Progettazione Grandi Infrastrutture; SINA

Direttore Tecnico:
Dott. Ing. Lorenzo INFANTE
Ordine degli Ingegneri della Provincia di Salerno n. 3446

OPERE DI SOSTEGNO E TRINCEE
MURO IN SX da rotatoria 1 a pk 0+096
Armatura - Tav.4

CODICE PROGETTO	NOME FILE	REVISIONE	SCALA:
DP RM368 E23	CODICE ELAB. T01OS02STRAR04	C	1:50

REV.	DESCRIZIONE	DATA	REDATTO	VERIFICATO	APPROVATO
C	Emissione a seguito validazione e istruttoria ANAS	02/2024	Silvestri Q.	Valente	Infante
B	Emissione a seguito istruttoria ANAS	06/2023	Silvestri Q.	Valente	Infante
A	Prima emissione	10/2022	Silvestri Q.	Valente	Infante