SEZIONE 2-2
SCALA 1: 50

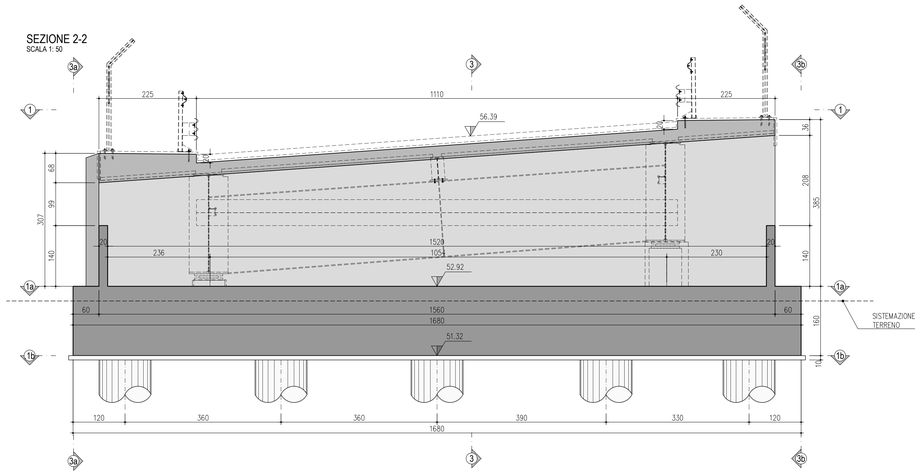

SEZIONE 2a-2a
SCALA 1: 50

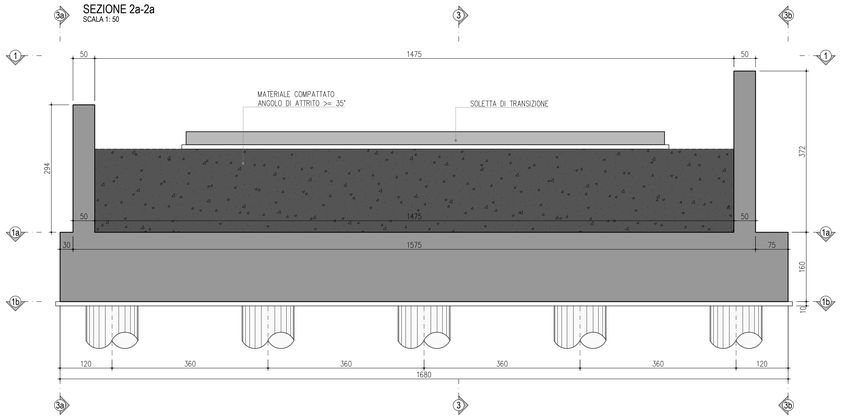

DETTAGLIO 1
SCALA 1: 10

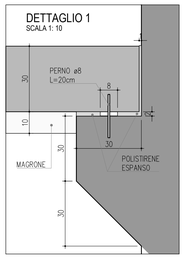

DETTAGLIO 2
SCALA 1: 10

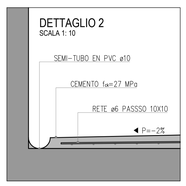

SEZIONE 3a-3a
SCALA 1: 50

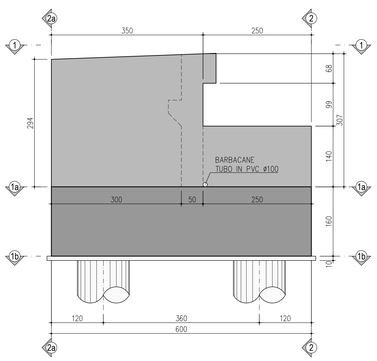

SEZIONE 3-3
SCALA 1: 50

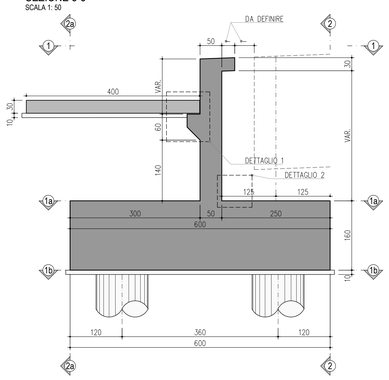

SEZIONE 1-1
SCALA 1: 50

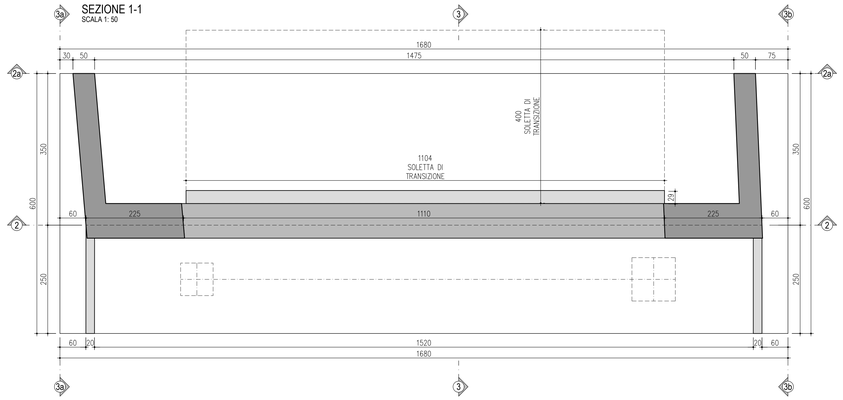

SEZIONE 1a-1a
SCALA 1: 50

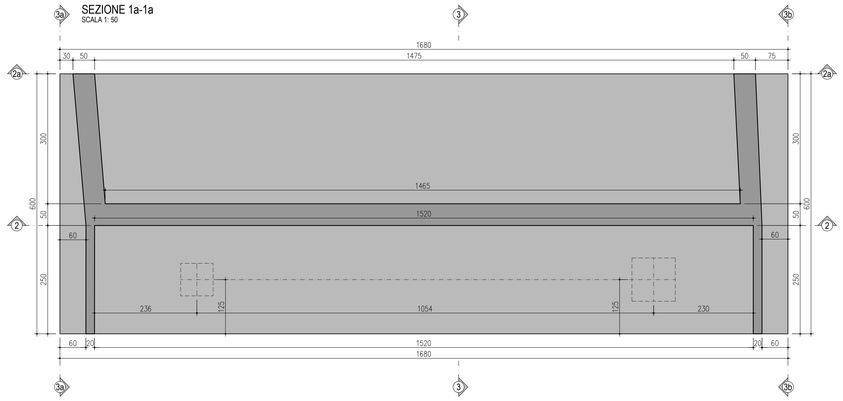

SEZIONE 1b-1b
SCALA 1: 50

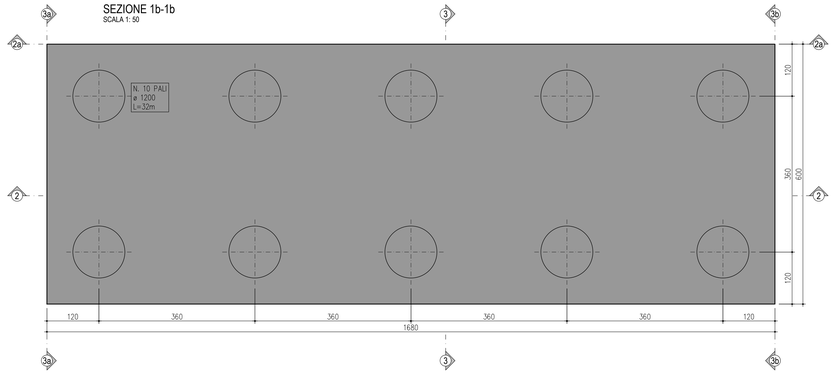

SEZIONE 3b-3b
SCALA 1: 50

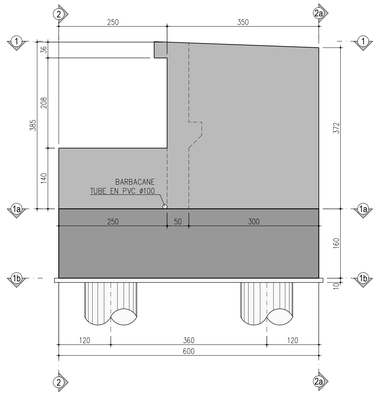

KEY PLAN

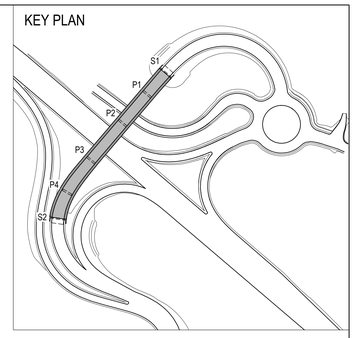

CALCESTRUZZO SPALLE

PALI
- CLASSE DI RESISTENZA: C25/30
- CLASSE DI CONSISTENZA SLUMP: S4
- MASSIMA DIMENSIONE AGGREGATO: 25mm
- CONTENUTO MIN. CEMENTO: 300kg/m^3
- CLASSE DI ESPOSIZIONE: XC2

ELEVAZIONI
- CLASSE DI RESISTENZA: C32/40
- CLASSE DI CONSISTENZA SLUMP: S4
- MASSIMA DIMENSIONE AGGREGATO: 25mm
- CONTENUTO MIN. CEMENTO: 340kg/m^3
- CLASSE DI ESPOSIZIONE: XC4/XF1

FONDAZIONI
- CLASSE DI RESISTENZA: C32/40
- CLASSE DI CONSISTENZA SLUMP: S4
- MASSIMA DIMENSIONE AGGREGATO: 25mm
- CONTENUTO MIN. CEMENTO: 300kg/m^3
- CLASSE DI ESPOSIZIONE: XC4/XF1

ACCIAIO SPALLE

PALI
- ARMATURA ORDINARIA: B450C
- RICOPRIMENTO MINIMO: 60mm
- SOVRAPPOSIZIONE MINIMA (salvo diversa indicazione): 65ø

ELEVAZIONI
- ARMATURA ORDINARIA: B450C
- RICOPRIMENTO MINIMO: 50mm
- SOVRAPPOSIZIONE MINIMA (salvo diversa indicazione): 65ø

FONDAZIONI
- ARMATURA ORDINARIA: B450C
- RICOPRIMENTO MINIMO: 50mm
- SOVRAPPOSIZIONE MINIMA (salvo diversa indicazione): 65ø

QUOTATURA DELLE ARMATURE
- LE DIMENSIONI SONO ESTERNE, ESPRESSE IN cm
- I RAGGI E I DIAMETRI SONP INTERNI, ESPRESSI IN cm
- GLI ANGOLI SONO ESPRESSI IN GRADI SESSADECIMALI

DIAMETRO MANDRINO "D" (salvo diversa indicazione)
- ø BARRE ≤ 16: D=4ø
- ø BARRE > 16: D=7ø

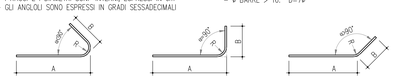

COMMITTENTE:

RFI RETE FERROVIARIA ITALIANA
GRUPPO FERROVIE DELLO STATO

ALTA SORVEGLIANZA:

ITALFERR
GRUPPO FERROVIE DELLO STATO

GENERAL CONTRACTOR:

IRICAV2

INFRASTRUTTURE FERROVIARIE STRATEGICHE DEFINITE DALLA LEGGE OBIETTIVO N. 443/01

LINEA A.V. /A.C. TORINO-VENEZIA Tratta VERONA-PADOVA
Lotto funzionale Verona-Bivio Vicenza

PROGETTO ESECUTIVO

NV - VIABILITA'

NV51 - Cavalcavia sfalsamento in corsia Raccordo Autostradale Verona Est/viale del Lavoro - pk 5+050

SPALLE

CARPENTERIA SPALLA S2

GENERAL CONTRACTOR		ITALFERR S.p.A.	SCALA :
IL PROGETTISTA INTEGRATORE ing. Alessia CARRETTUCCI iscritta all'Ordine degli Ingegneri della Provincia di Rimini n. A2086/b Data: Gennaio 2024	Consorzio Iricav Due ing. Paolo CARMONA Data: Gennaio 2024		VARIE

COMMESSA	LOTTO	FASE	ENTE	TIPO DOC.	OPERA/DISCIPLINA	PROGR.	REV.	FOGLIO
IN17	12	E	I2	BZ	NV5106	002	A	

VISTO CONSORZIO IRICAV DUE
Firma
Data: Gennaio 2024

Progettazione :

Rev.	Descrizione	Redatto	Data	Verificato	Data	Approvato	Data	IL PROGETTISTA
A	EMISSIONE	Zucolo	Gennaio 2024	Lavarello	Gennaio 2024	Carrettucci	Gennaio 2024	ORDINE DEGLI INGEGNERI PROV. RIMINI N. 2086 Data: Gennaio 2024
B								
C								

CIG. 8377957CD1 | CUP: J41E91000000009 | File: NV1712SB2B01S1NM0001A01.DWG | Cod. origine: CGM03

Progetto cofinanziato dalla Unione Europea

Scala di plot:

TUTTI I DIRITTI DEL PRESENTE DOCUMENTO SONO RISERVATI. LA RIPRODUZIONE ANCHE PARZIALE È VIETATA