SEZIONE TIPO DI POSA PER TUBAZIONI DI FOGNATURA IN CALCESTRUZZO ARMATO

SU STRADE ASFALTATE | SU TERRENO VEGETALE

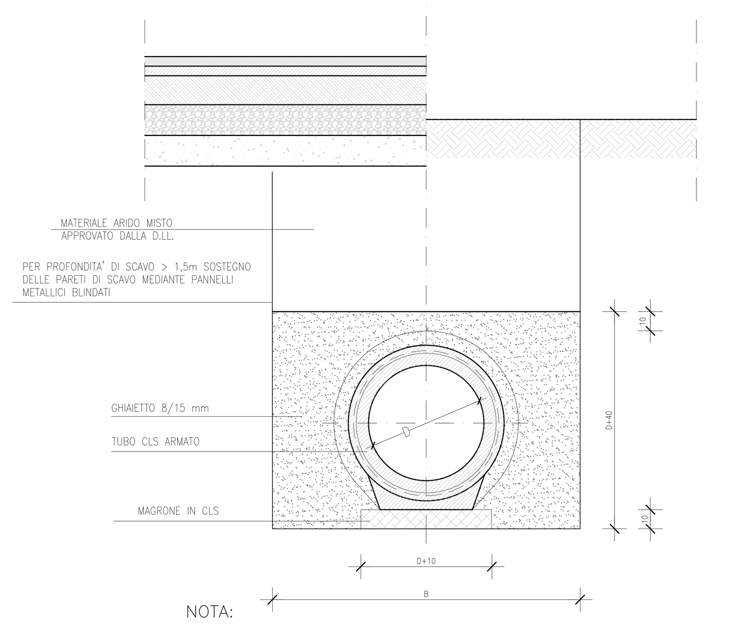

D(cm)	B(cm)
<=40	120
50	130
60	140
70	160
80	180
100	200
120	220
140	240
150	270
160	300
200	320

NOTA:

LE SCARPATE DELLO SCAVO DOVRANNO ESSERE VALUTATE IN FUNZIONE DELLE CARATTERISTICHE DEI TERRENI SUL POSTO

CADITOIA STRADALE TIPO QUADRA AD ASOLE IN GHISA

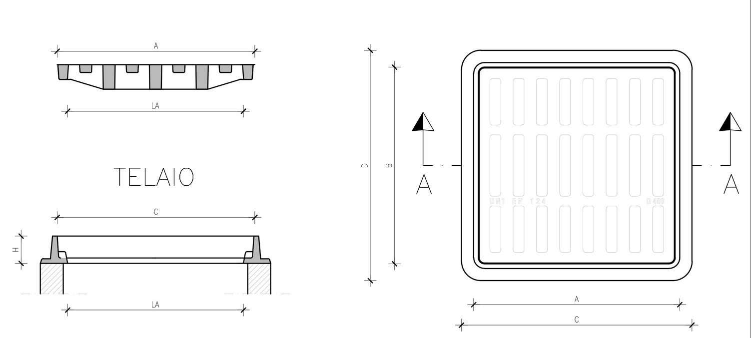

GHISA SFEROIDALE

	DIMENSIONI POZZETTO (cm)	40x40	
	CLASSE UNI EN 124	D400	C250
GRIGLIA	Luce netta LAxLB (mm)	390X390	390X390
GRIGLIA	Luce esterna AxB (mm)	425x425	425x425
TELAIO	Ingombro CxD (mm)	500x500	500x500
TELAIO	Altezza H (mm)	75	50
	Peso (Kg)	33	23
	Superficie di scarico (cm^2)	659	659
	Applicazione di progetto		

SCATOLARE DI CALCESTRUZZO ARMATO

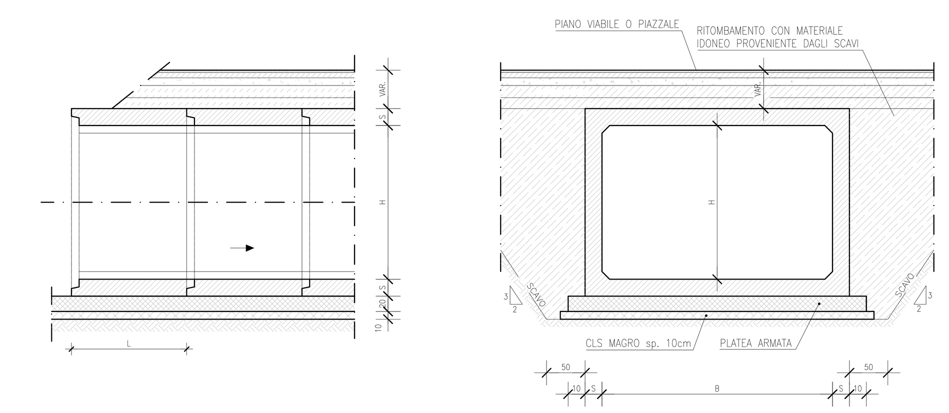

CARATTERISTICHE TECNICHE				
BASE B (cm)	ALTEZZA H (cm)	SPESSORE S (cm)	LUNGHEZZA L (cm)	PESO (kg)
100	80	15	200	2850
120	80			3400
120	100			3500
150	125			4800
160	100	16		4450
200	100	18		6000
200	200			7500
200	125			6300
200	150		150	5100
200	250		175	7000

NOTA:
1. Le scarpate dello scavo dovranno essere valutate in funzione delle caratteristiche dei terreni sul posto.
2. Gli spessori e i pesi sono indicativi.
3. Gli elementi scatolari dovranno essere completi di giunto in gomma a tenuta

CADITOIA CON POZZETTO SIFONATO

scala 1: 20

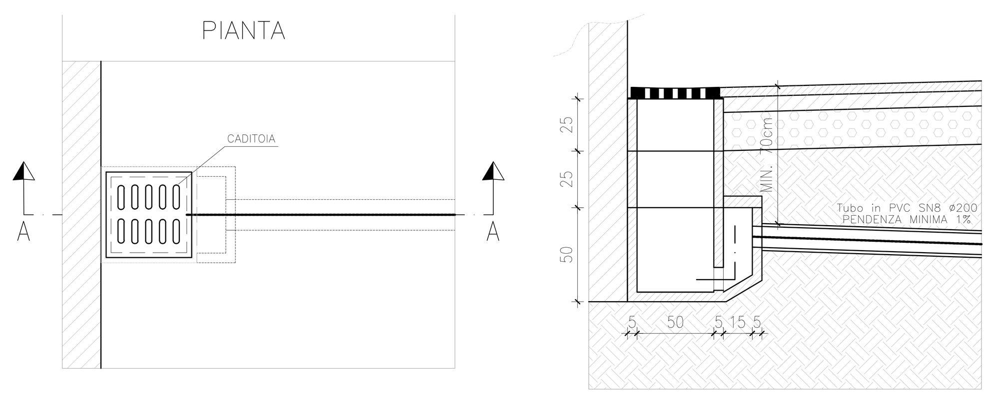

EMBRICE CON RECAPITO A FOSSATO

Scala 1:20

SEZIONE A–A

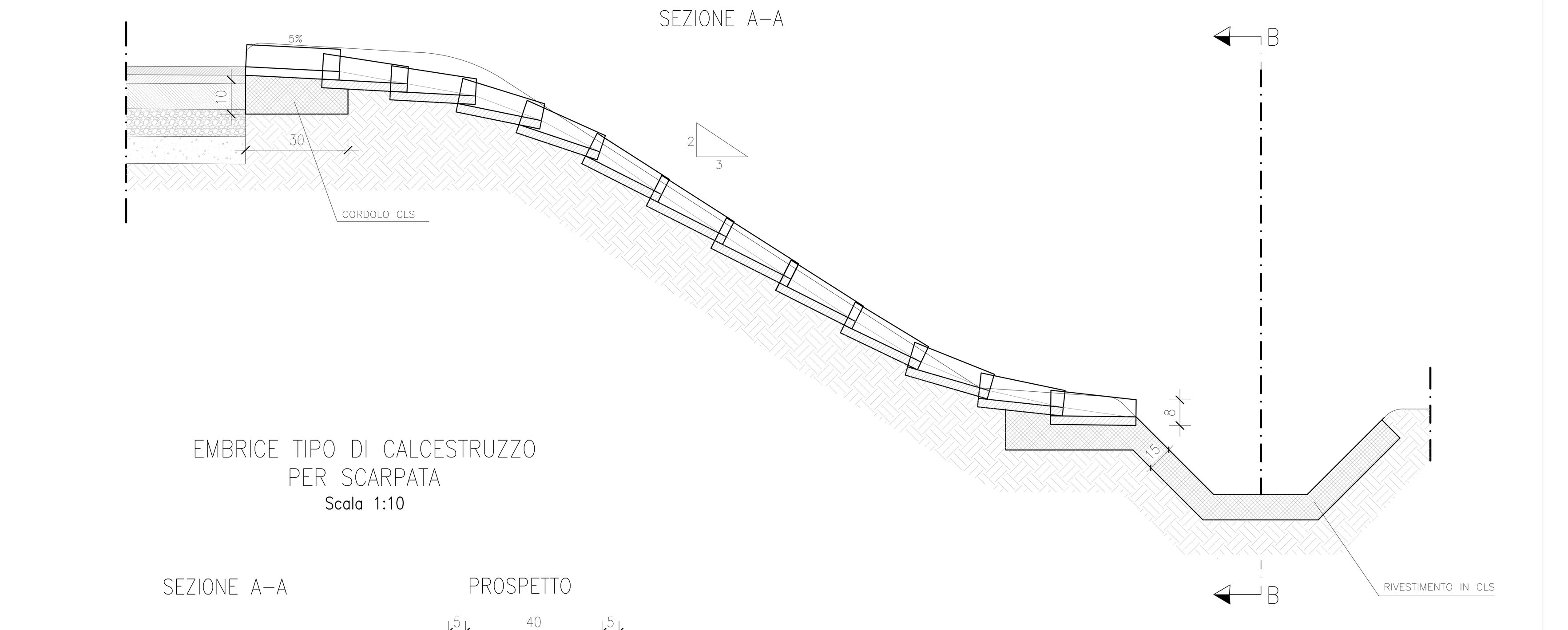

EMBRICE TIPO DI CALCESTRUZZO PER SCARPATA

Scala 1:10

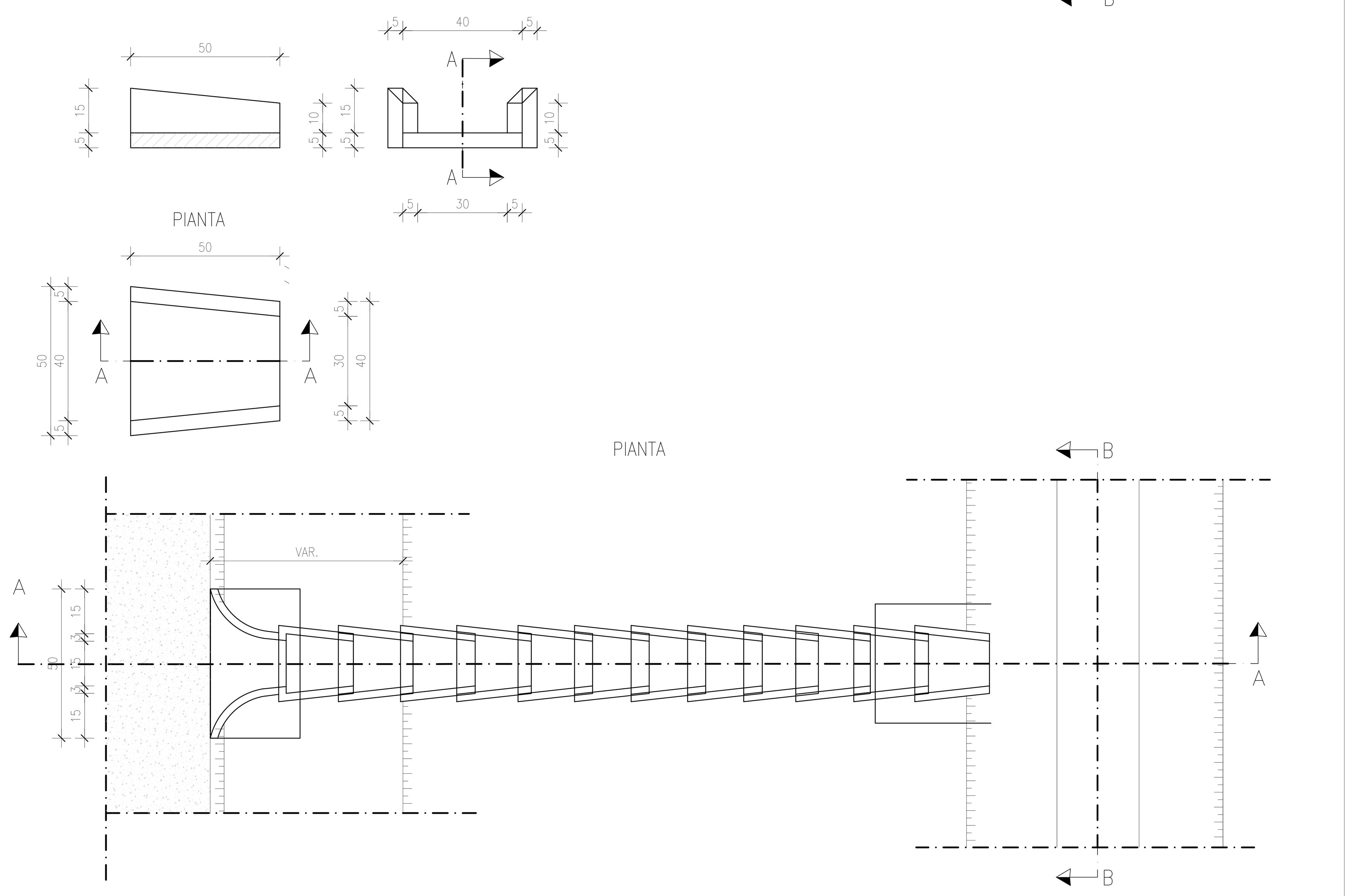

TUBO IN CALCESTRUZZO ARMATO A BASE PIANA CONFORME ALLA NORMA UNI EN 1916

SEZIONE A–A

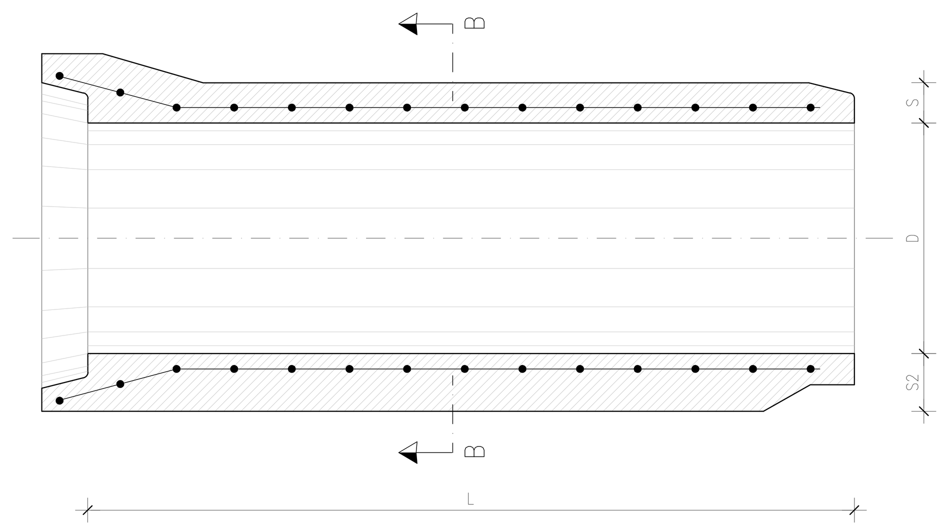

SEZIONE B–B

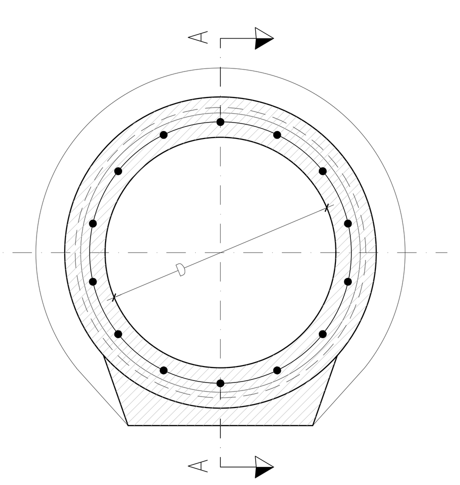

CARATTERISTICHE TECNICHE TUBO CIRCOLARE A BASE PIANA						
DIAMETRO D	LUNGHEZZA ELEMENTO L	SPESSORE S	SPESSORE S2	PESO	RICOPRIMENTO MINIMO (Carichi di 1°categoria)	CLASSE DI RESISTENZA MINIMA SECONDO UNI EN 1916
cm	cm	mm	mm	kg	cm	kN/m^2
30	200	60	135	450	50	275
40	200	65	137	600		255
50	200	67	146	850	60	220
60	200	82	153	1200	70	190
70	200	87	166	1400	90	155
80	200	95	193	1700		150
100	200	110	208	2600		150
120	200	135	219	3600	100	150
140	200	140	275	4500	120	134
160	200	165	323	6000	150	130

N.B.: LE DIMENSIONI E GLI SPESSORI SONO INDICATIVI.

CANALETTA GRIGLIATA PREFABBRICATA

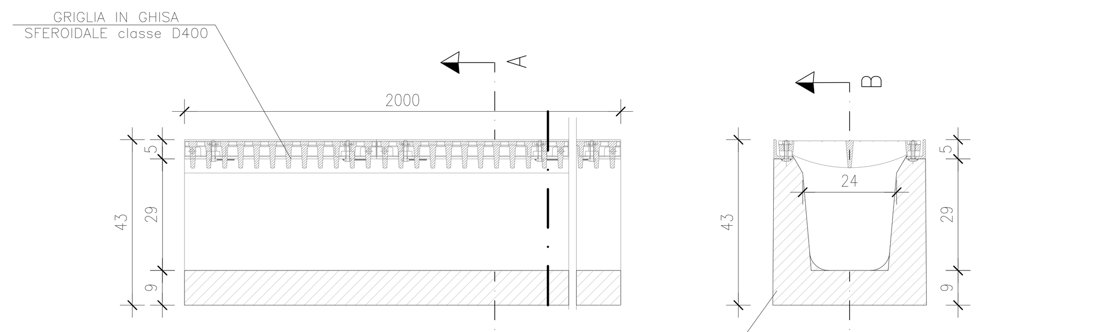

TIPO	CARATTERISTICHE GEOMETRICHE			
	LUNGHEZZA	LARGHEZZA	ALTEZZA	PESO
	mm	mm	mm	kg
150	1000	240	255	80
200	1000	290	305	104,5
300	1000	390	415	75

PIANTA

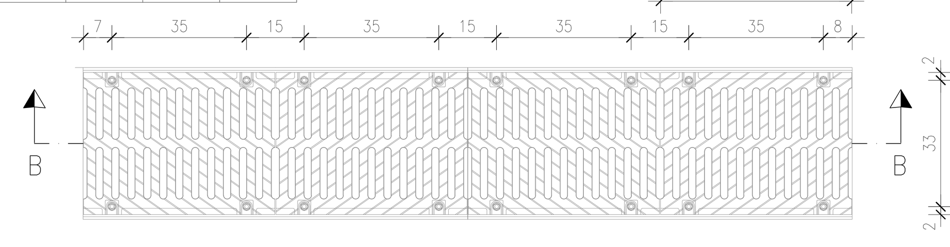

POZZETTO PREFABBRICATO IN CALCESTRUZZO

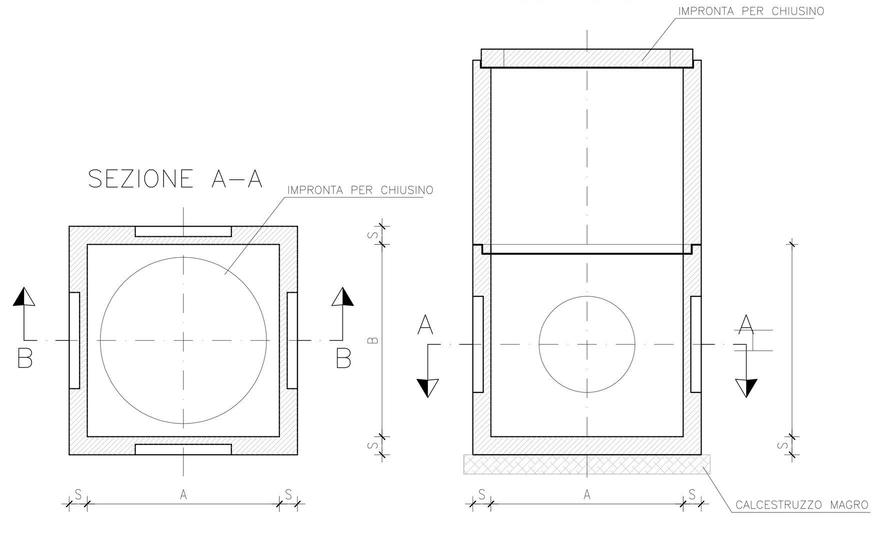

CARATTERISTICHE TECNICHE				
A cm	B cm	H cm	S mm	PESO Kg/cad.
30	30	30	40	45
40	40	40	45	95
50	50	50	50	150
60	60	60	60	290
70	70	70	70	405
80	80	80	70	650
100	100	100	80	985
120	120	120	100	1630
125	125	150	150	2500
150	150	150	150	3440
175	175	175	150	5000
200	200	220	150	8000
250	250	250	180	12000

FOSSO DI GUARDIA RIVESTITO IN CLS

SCALA 1:20

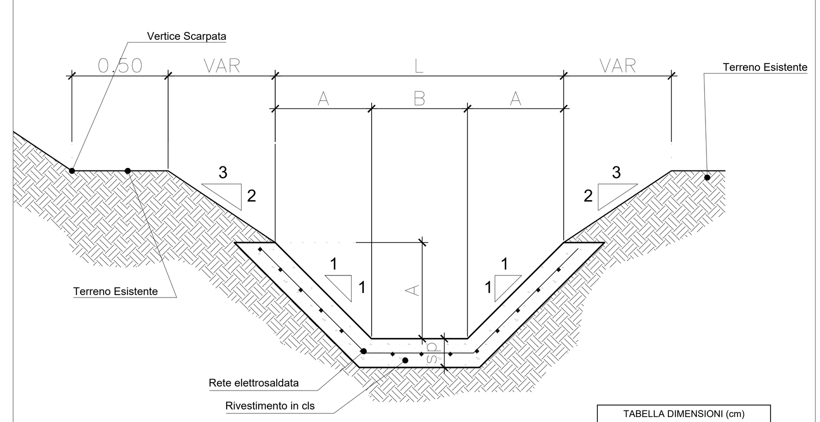

TABELLA DIMENSIONI (cm)			
TIPO	A	B	sp
FT0	50.0	50.0	15.0
FT1	100.0	50.0	15.0
FT2	150.0	50.0	15.0
FT3	50.0	100.0	15.0
FT4	200.0	50.0	15.0

FOSSO DI GUARDIA IN TERRA

SCALA 1:20

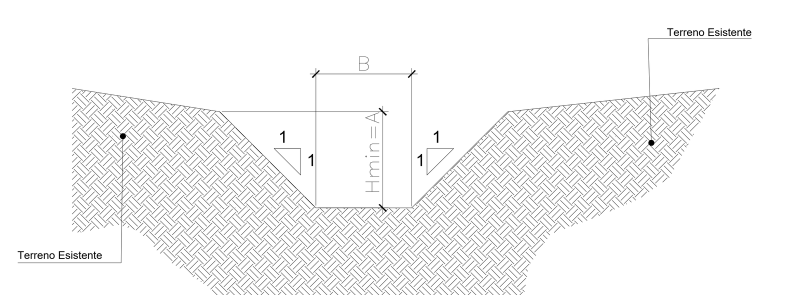

TUBO IN P.V.C. SN 8 – SDR 34 (NORME UNI EN 1401–1)

SEZIONE A–A

SEZIONE B–B

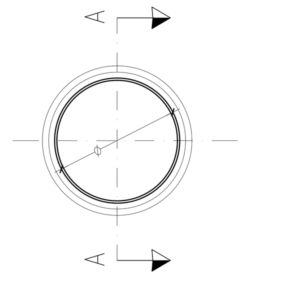

CARATTERISTICHE TECNICHE		
ø	SPESSORE S	PESO
mm	mm	kg/m
110	3.2	1.61
125	3.7	2.11
160	4.7	3.44
200	5.9	5.39
250	7.3	8.34
315	9.2	13.20
400	11.7	21.40
500	14.6	33.40
630	18.4	53.00

PARTICOLARI CHIUSINO IN GHISA SFEROIDALE CLASSE D400 – SU TELAIO CIRCOLARE

SEZIONE A–A

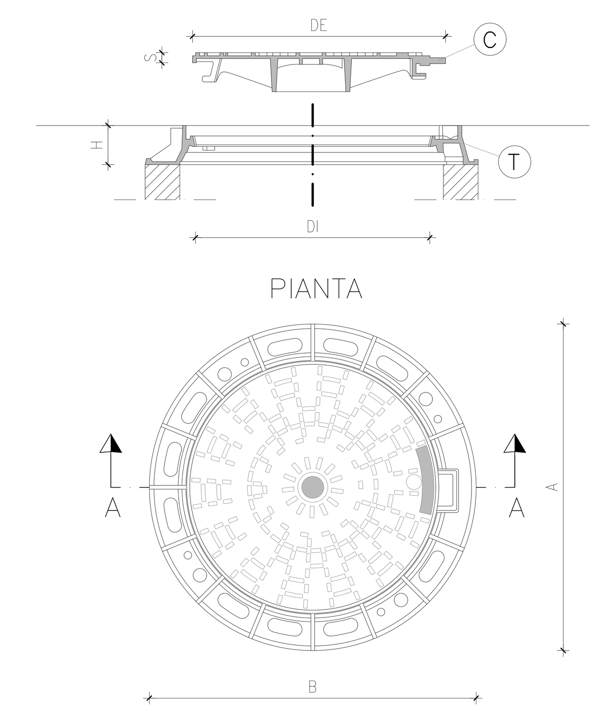

CHIUSINO CLASSE UNI EN 124	COPERCHIO (C)								TELAIO (T)		
	OPZIONI						LUCE NETTA DI (mm)	LUCE ESTERNA DE (mm)	FORMA	INGOMBRO ESTERNO B (mm)	ALTEZZA H (mm)
	VE	TS	MA	RI	CH	GU					
D400	X						600	657.6	○	850	100
	Peso Totale (Kg) 61						33		28		

Descrizione opzioni: VE= Fori ventilazione, TS= Tenuta stagna, MA= Marcatura, RI= Rivestimento, CH= Dispositivo bloccante–chiusura, GU= Guarnizioni.

SEZIONE LONGITUDINALE IMPIANTO DI TRATTAMENTO ACQUE

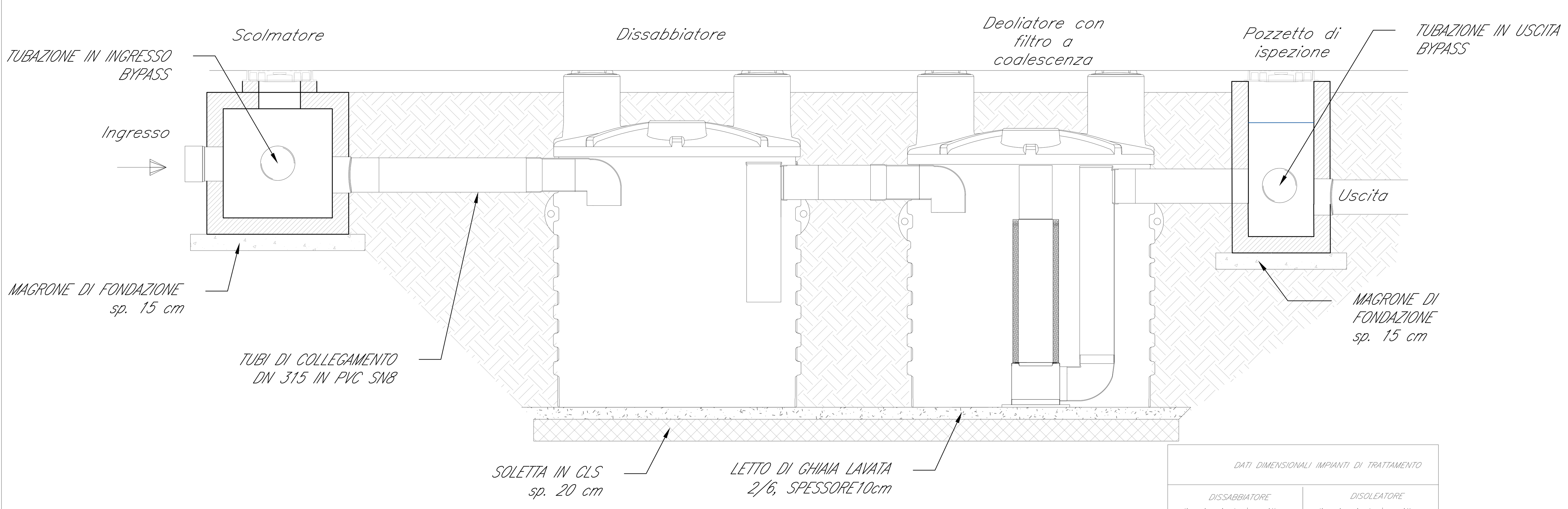

DATI DIMENSIONALI IMPIANTI DI TRATTAMENTO			
DISSABBIATORE		DISOLEATORE	
dim. in pianta Ø [mm]	Altezza [mm]	dim. in pianta Ø [mm]	Altezza [mm]
Ø2.250	2.367	Ø2.250	2.367

COMMITTENTE: RFI RETE FERROVIARIA ITALIANA GRUPPO FERROVIE DELLO STATO

ALTA SORVEGLIANZA: ITALFERR GRUPPO FERROVIE DELLO STATO

GENERAL CONTRACTOR: IRICAV2

INFRASTRUTTURE FERROVIARIE STRATEGICHE DEFINITE DALLA LEGGE OBIETTIVO N. 443/01

LINEA A.V. /A.C. TORINO-VENEZIA Tratta VERONA-PADOVA
Lotto funzionale Verona-Bivio Vicenza

PROGETTO ESECUTIVO

NV - NUOVA VIABILITA' INTERFERENZE VIARIE

NV51 - Sfalsamento in corsia Raccordo Autostradale Verona Est/Viale del Lavoro

SISTEMAZIONI IDRAULICHE

DETTAGLI E PARTICOLARI COSTRUTTIVI TAV. 1

GENERAL CONTRACTOR		ITALFERR S.p.A.	SCALA :
IL PROGETTISTA INTEGRATORE ing. Alessio CARRETTUCCI iscritto all'Ordine degli Ingegneri della Provincia di Roma n. A20865 Data: Novembre 2023	Consorzio Iricav Due Ing. Paolo CARMONA Data: Novembre 2023		VARIE

COMMESSA	LOTTO	FASE	ENTE	TIPO DOC.	OPERA/DISCIPLINA	PROGR.	REV.	FOGLIO
IN17	12	E	I2	DZ	NV5108	001	A	DI

VISTO CONSORZIO IRICAV DUE

Firma	Data
ing. Alberto LEVORATO	Novembre 2023

Progettazione :

Rev.	Descrizione	Redatto	Data	Verificato	Data	Approvato	Data	IL PROGETTISTA
A	EMISSIONE	D. Ballin	Novembre 2023	M. Faccioli	Novembre 2023	S. Flora	Novembre 2023	NET ENGINEERING, IPROS INGEGNERIA AMBIENTALE, IN.PRO.GEST. ING. SILVANO FLORA N.2502 ORDINE DEGLI INGEGNERI DELLA PROVINCIA DI PADOVA Data: Novembre 2023
B								
C								

CIG. 8377957CD1 | CUP: J41E91000000009 | File: IN1712EI2DZNV5108001A00.DWG | Cod. origine: CODICE

Progetto cofinanziato dalla Unione Europea

Scala di plot:

TUTTI I DIRITTI DEL PRESENTE DOCUMENTO SONO RISERVATI: LA PRODUZIONE ANCHE PARZIALE È VIETATA