MOVIMENTI DI TERRA
SCA. 10.27
BONIFICA
SCA. 12.65
PAVIMENTAZIONE
SCA. 10.50

SEZ.NUM.0+000.00

PROGR. 0.00
PARZ. 0.00

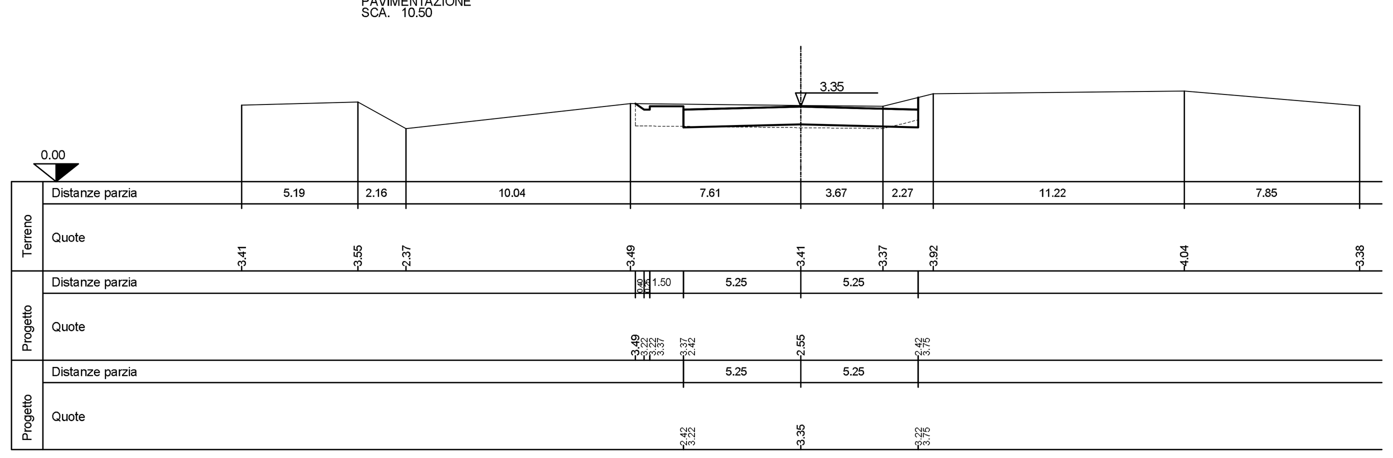

MOVIMENTI DI TERRA
SCA. 16.41
BONIFICA
SCA. 13.21
PAVIMENTAZIONE
SCA. 10.50

SEZ.NUM.0+014.52

PROGR. 14.52
PARZ. 14.52

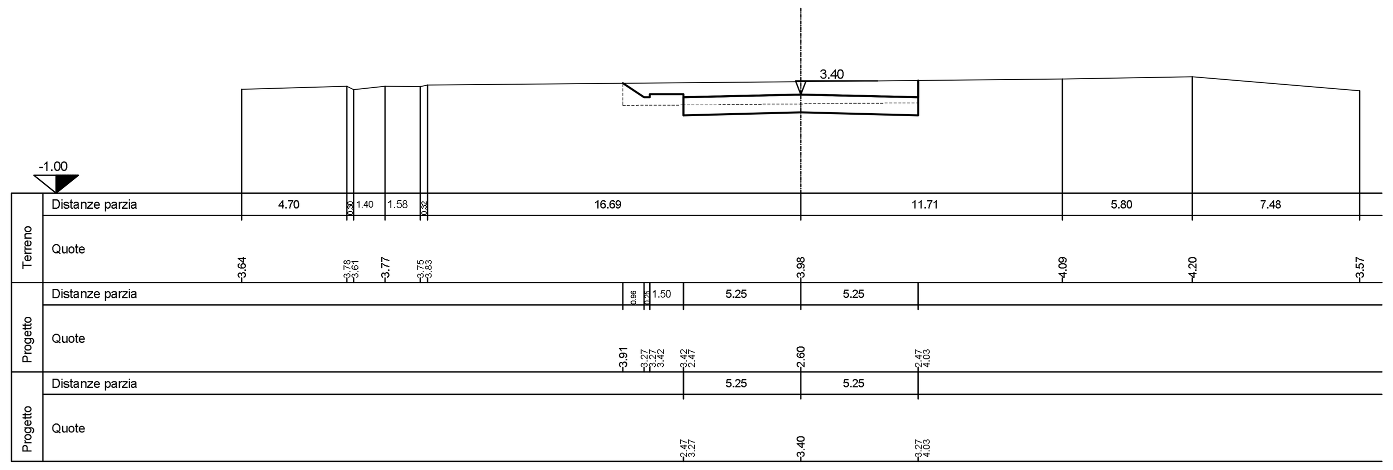

MOVIMENTI DI TERRA
SCA. 15.24
BONIFICA
SCA. 13.08
PAVIMENTAZIONE
SCA. 10.50

SEZ.NUM.0+030.02

PROGR. 30.02
PARZ. 15.50

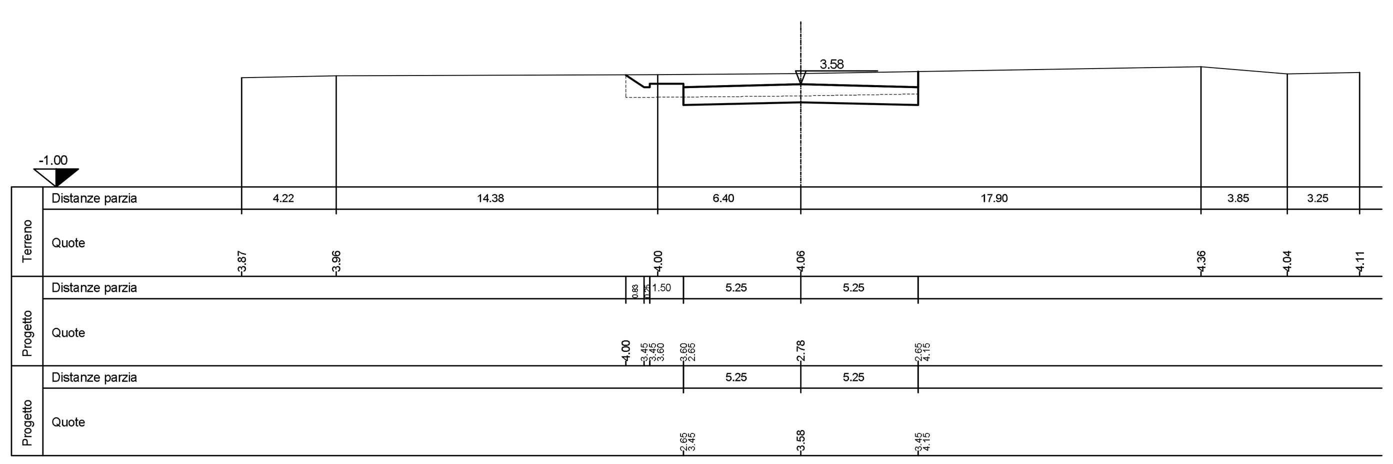

MOVIMENTI DI TERRA
SCA. 14.16
BONIFICA
SCA. 13.01
PAVIMENTAZIONE
SCA. 10.50

SEZ.NUM.0+049.60

PROGR. 49.60
PARZ. 19.58

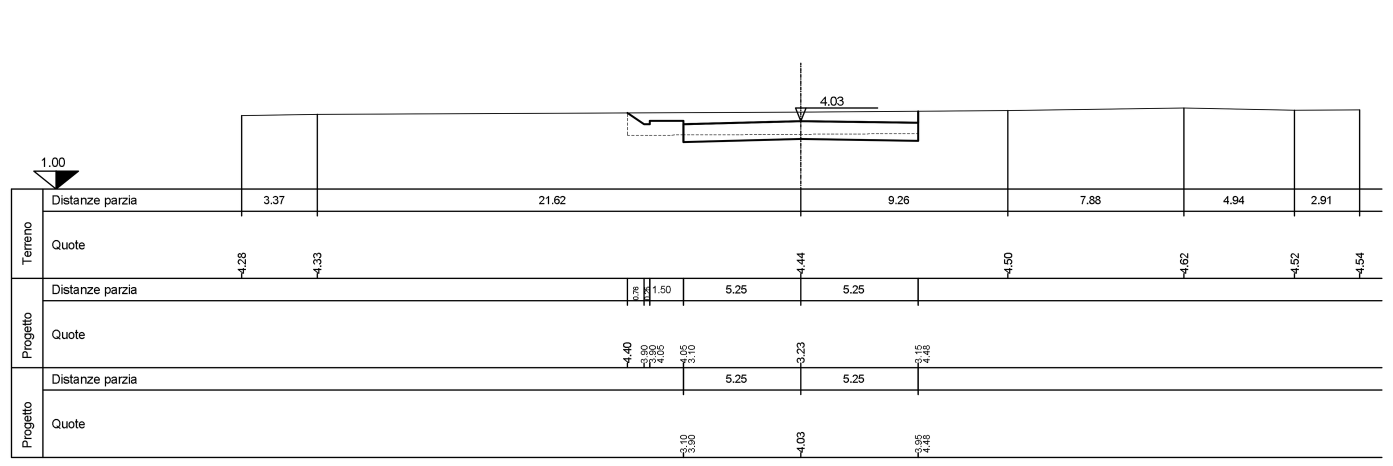

MOVIMENTI DI TERRA
SCA. 11.15
BONIFICA
SCA. 12.67
PAVIMENTAZIONE
SCA. 10.50

SEZ.NUM.0+064.58

PROGR. 64.58
PARZ. 14.98

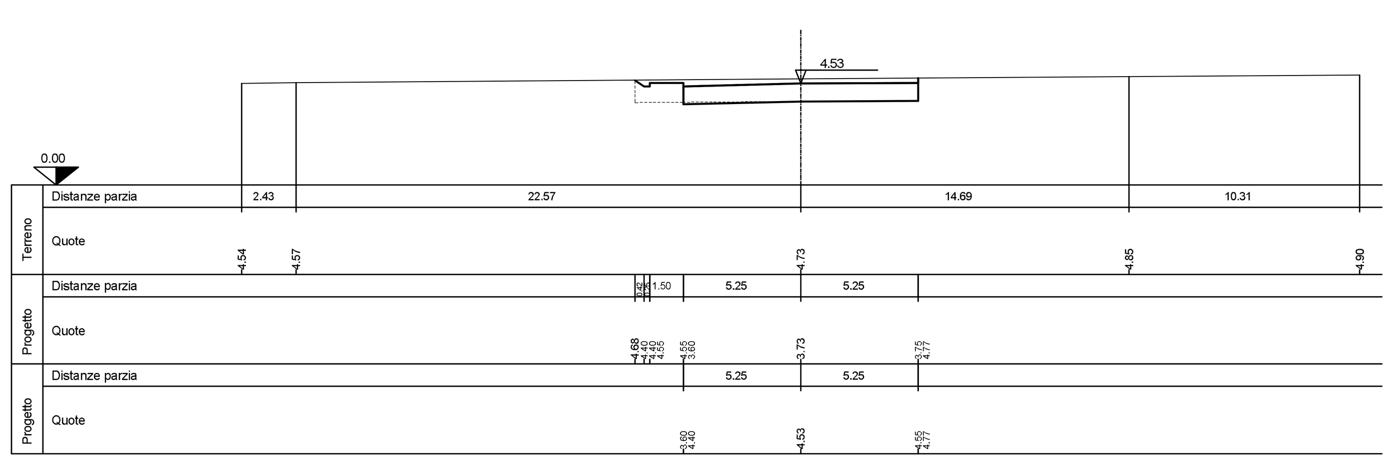

MOVIMENTI DI TERRA
SCA. 7.91
RIP. 0.25
BONIFICA
SCA. 12.93
PAVIMENTAZIONE
SCA. 10.50

SEZ.NUM.0+077.76

PROGR. 77.76
PARZ. 13.18

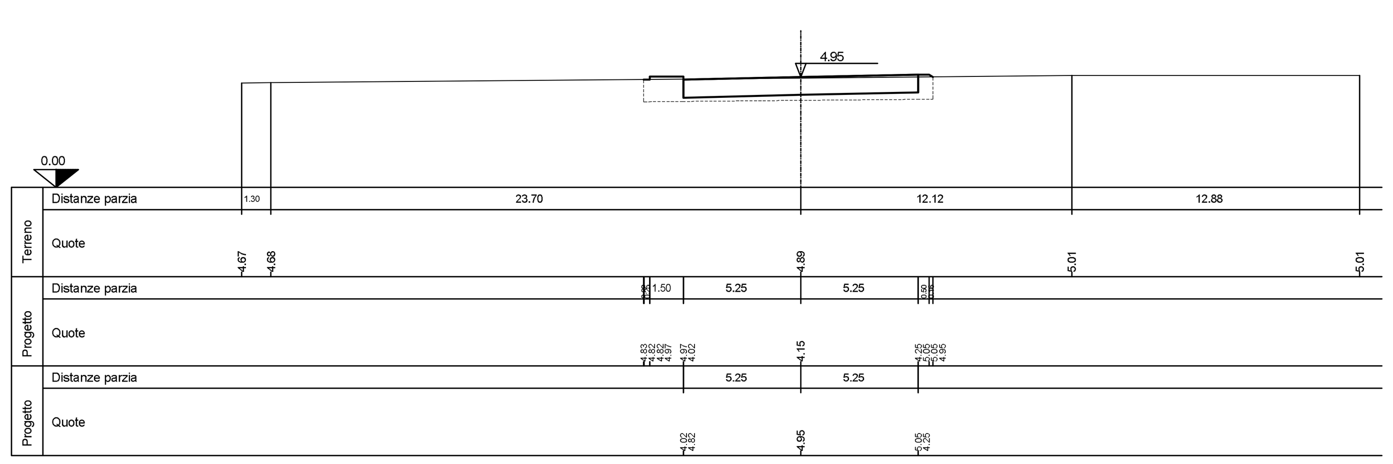

MOVIMENTI DI TERRA
SCA. 5.31
RIP. 0.98
BONIFICA
SCA. 13.65
PAVIMENTAZIONE
SCA. 10.50

SEZ.NUM.0+093.75

PROGR. 93.75
PARZ. 15.99

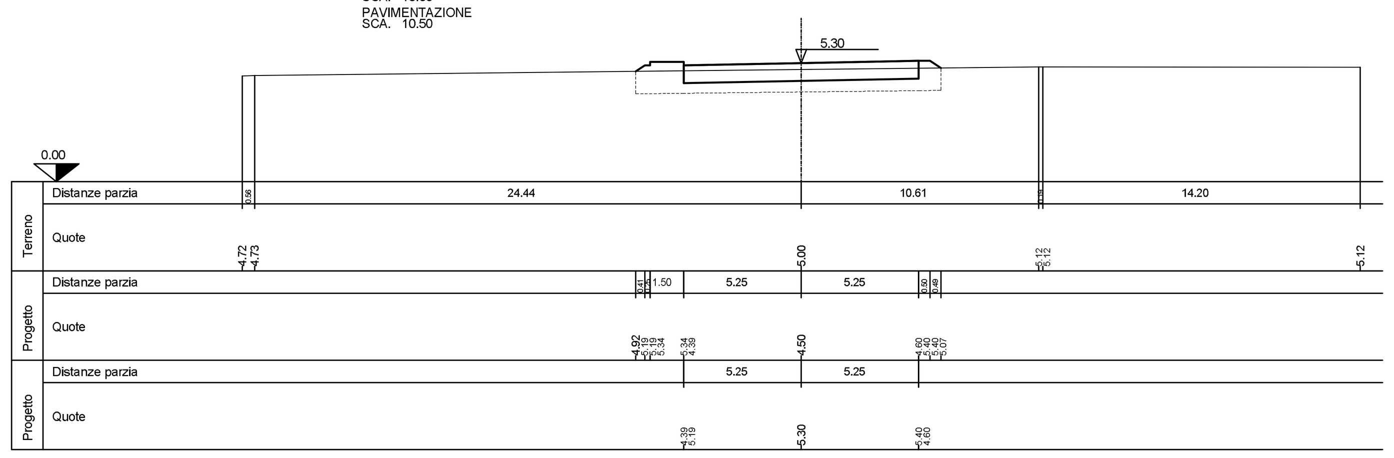

MOVIMENTI DI TERRA
SCA. 3.53
RIP. 1.56
BONIFICA
SCA. 14.16
PAVIMENTAZIONE
SCA. 10.50

SEZ.NUM.0+109.17

PROGR. 109.17
PARZ. 15.42

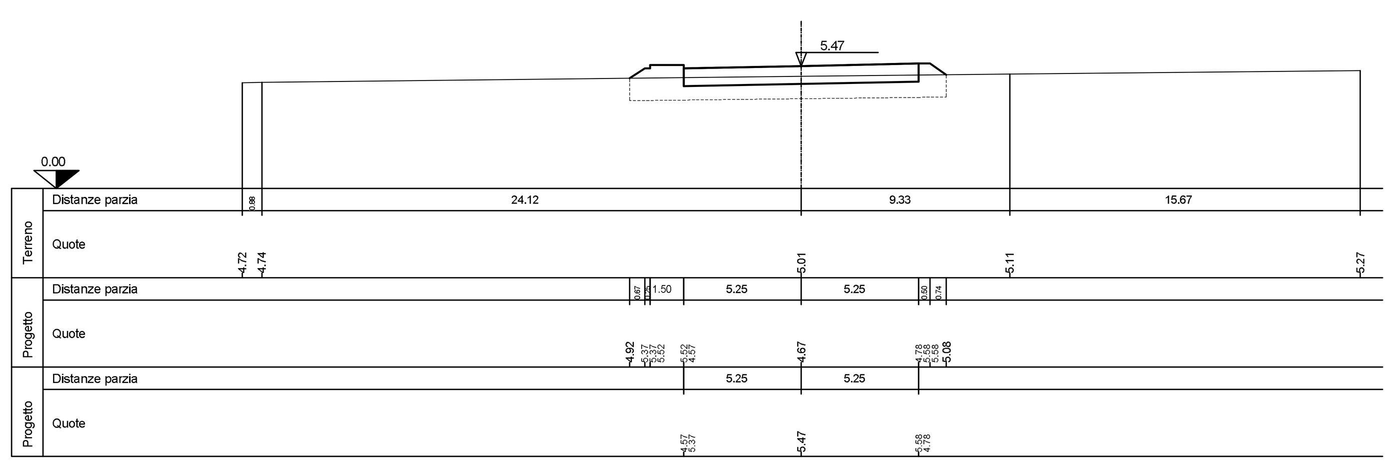

MOVIMENTI DI TERRA
SCA. 3.28
RIP. 1.64
BONIFICA
SCA. 14.23
PAVIMENTAZIONE
SCA. 10.50

SEZ.NUM.0+124.39

PROGR. 124.39
PARZ. 15.22

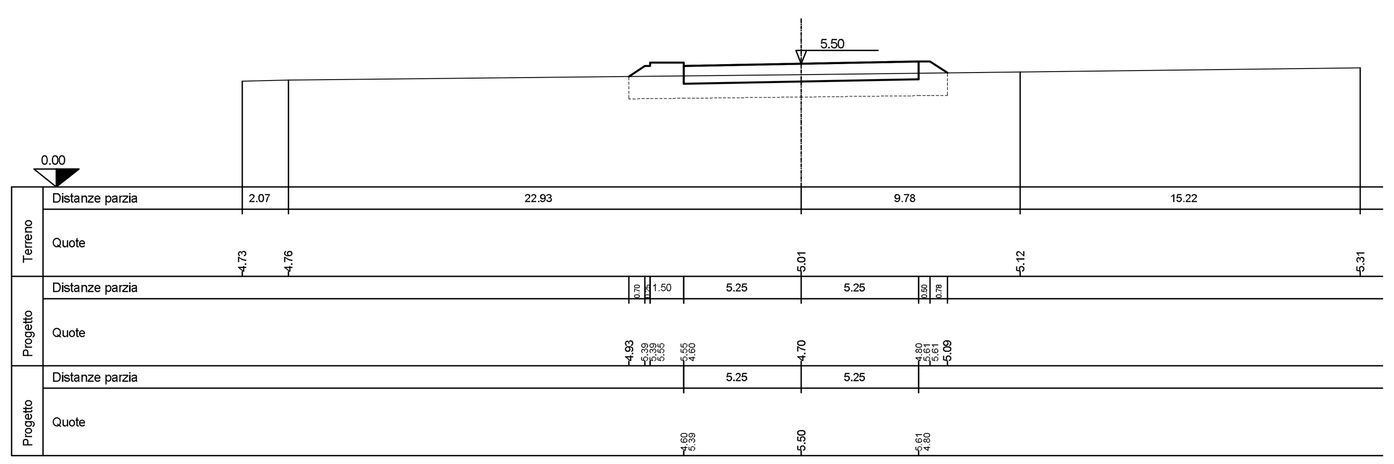

MOVIMENTI DI TERRA
SCA. 4.13
RIP. 1.36
BONIFICA
SCA. 13.99
PAVIMENTAZIONE
SCA. 10.50

SEZ.NUM.0+140.58

PROGR. 140.58
PARZ. 16.19

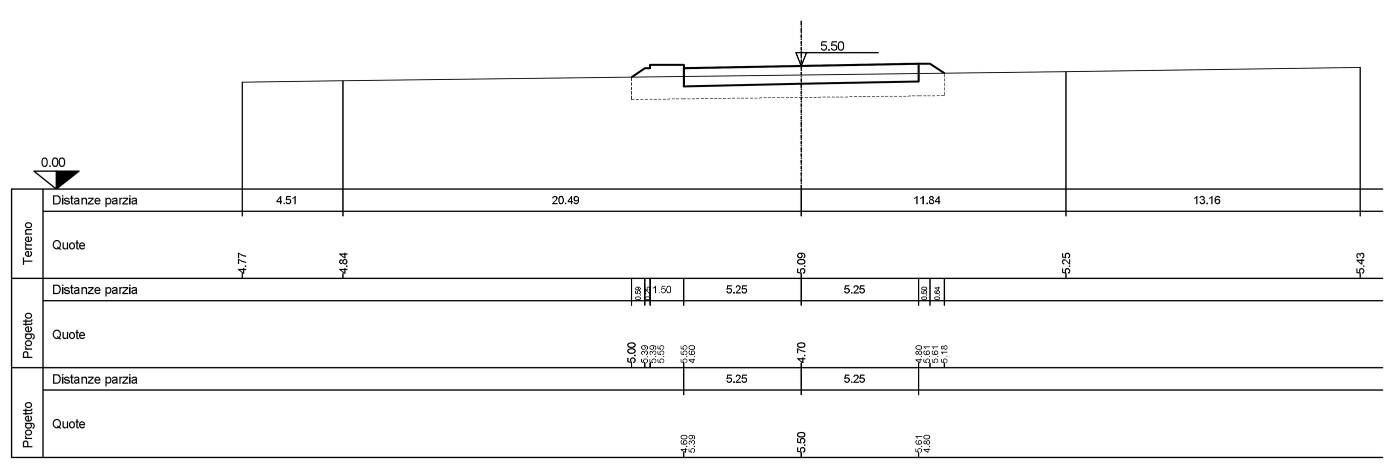

MOVIMENTI DI TERRA
SCA. 5.88
RIP. 0.79
BONIFICA
SCA. 13.37
PAVIMENTAZIONE
SCA. 10.50

SEZ.NUM.0+165.58

PROGR. 165.58
PARZ. 25.00

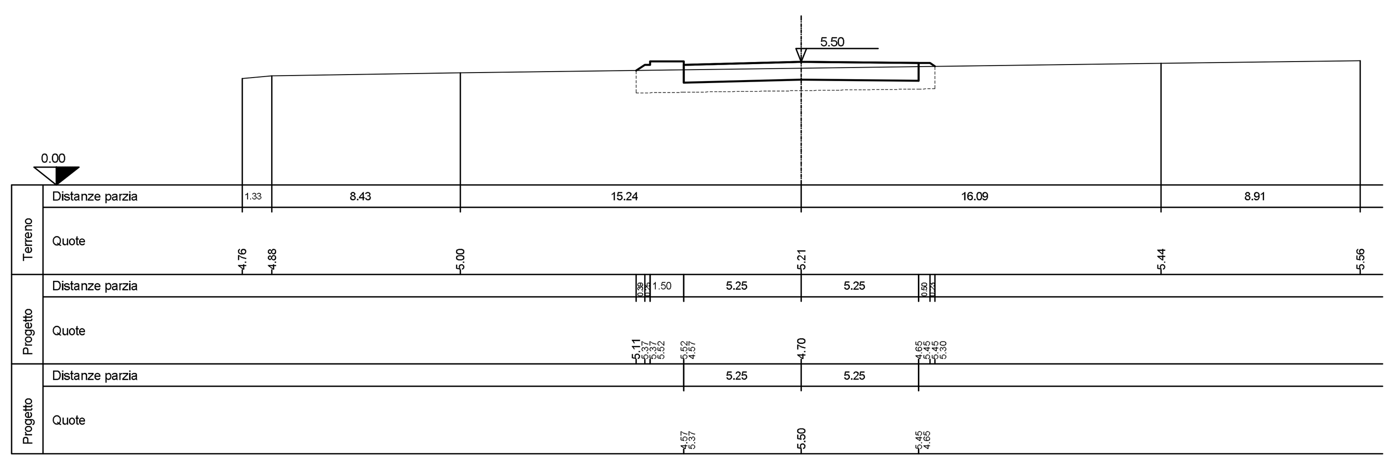

MOVIMENTI DI TERRA
SCA. 5.59
RIP. 0.84
BONIFICA
SCA. 13.37
PAVIMENTAZIONE
SCA. 10.50

SEZ.NUM.0+190.58

PROGR. 190.58
PARZ. 25.00

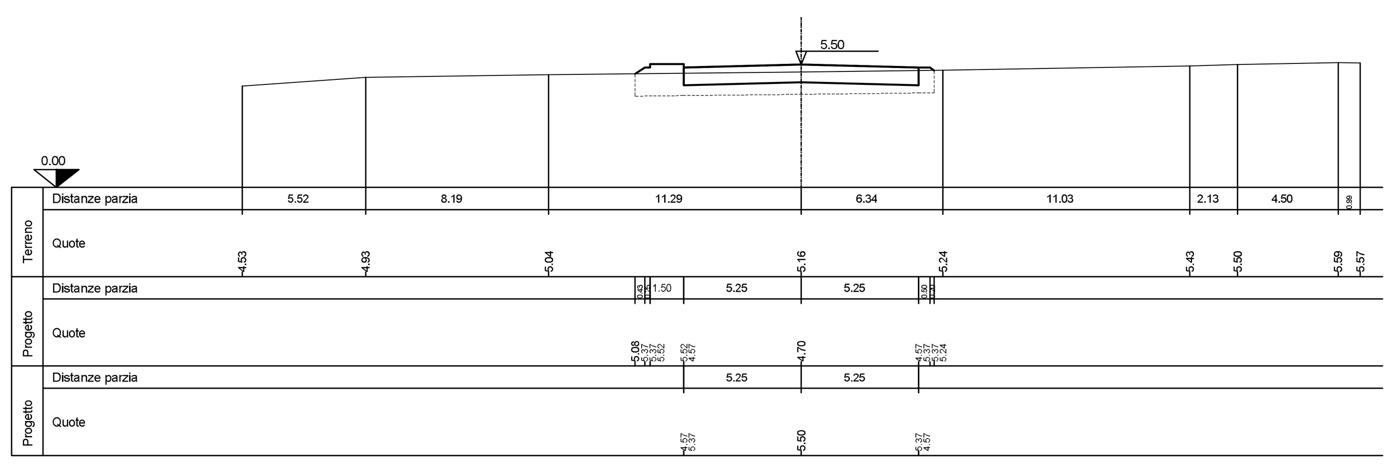

MOVIMENTI DI TERRA
SCA. 4.09
RIP. 1.35
BONIFICA
SCA. 13.83
PAVIMENTAZIONE
SCA. 10.50

SEZ.NUM.0+215.58

PROGR. 215.58
PARZ. 25.00

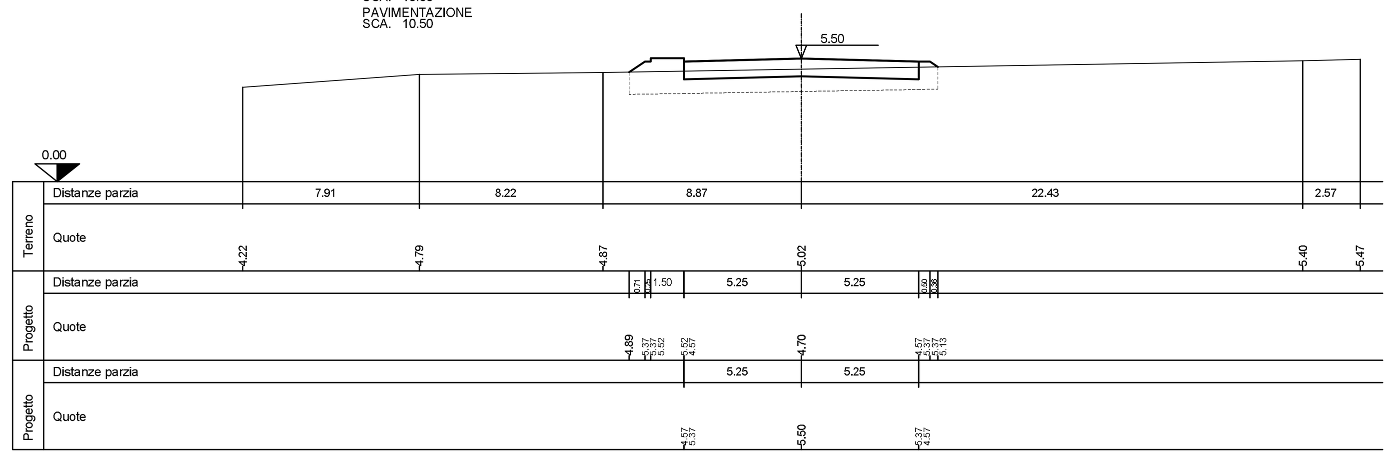

MOVIMENTI DI TERRA
SCA. 2.77
RIP. 1.81
BONIFICA
SCA. 14.21
PAVIMENTAZIONE
SCA. 10.50

SEZ.NUM.0+240.58

PROGR. 240.58
PARZ. 25.00

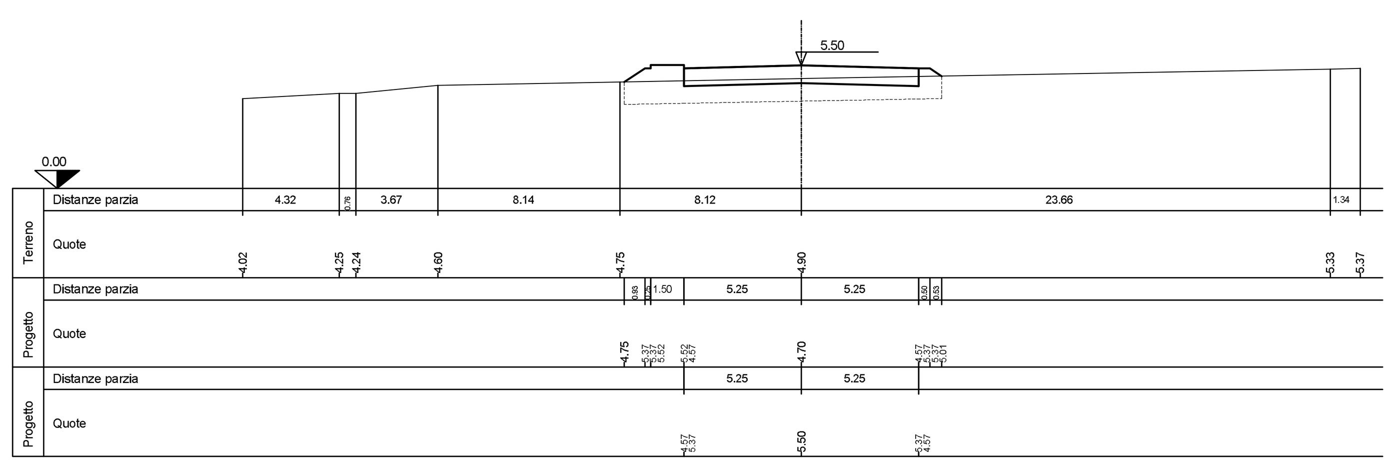

MOVIMENTI DI TERRA
SCA. 1.29
RIP. 2.34
BONIFICA
SCA. 14.62
PAVIMENTAZIONE
SCA. 10.50

SEZ.NUM.0+265.58

PROGR. 265.58
PARZ. 25.00

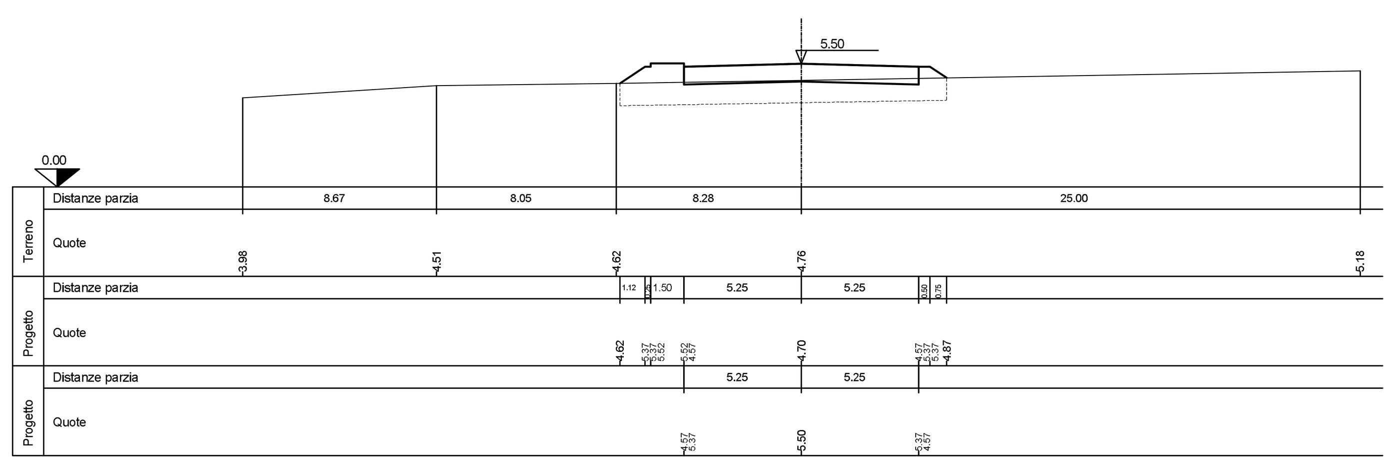

MOVIMENTI DI TERRA
SCA. 0.79
RIP. 2.53
BONIFICA
SCA. 14.78
PAVIMENTAZIONE
SCA. 10.50

SEZ.NUM.0+290.58

PROGR. 290.58
PARZ. 25.00

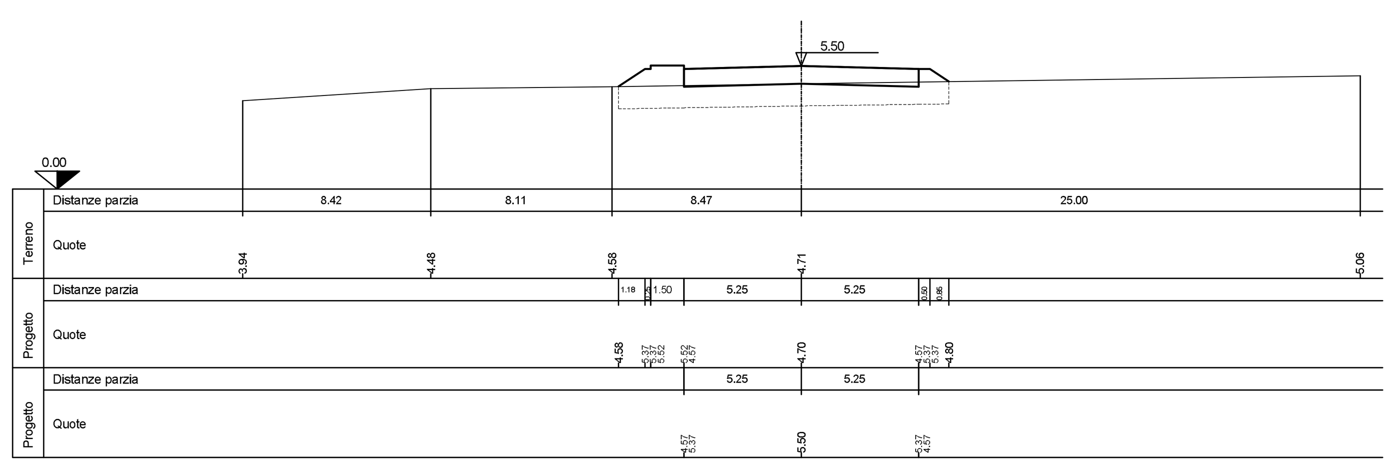

MOVIMENTI DI TERRA
SCA. 0.47
RIP. 2.65
BONIFICA
SCA. 14.85
PAVIMENTAZIONE
SCA. 10.50

SEZ.NUM.0+315.58

PROGR. 315.58
PARZ. 25.00

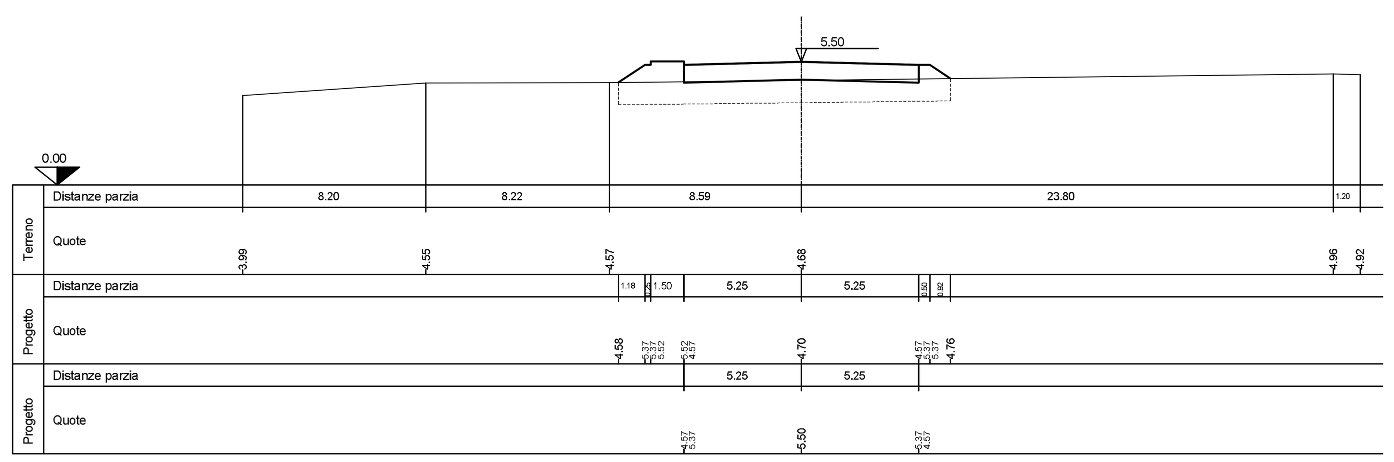

MOVIMENTI DI TERRA
SCA. 0.80
RIP. 3.24
BONIFICA
SCA. 15.00
PAVIMENTAZIONE
SCA. 10.50

SEZ.NUM.0+334.52

PROGR. 334.52
PARZ. 18.94

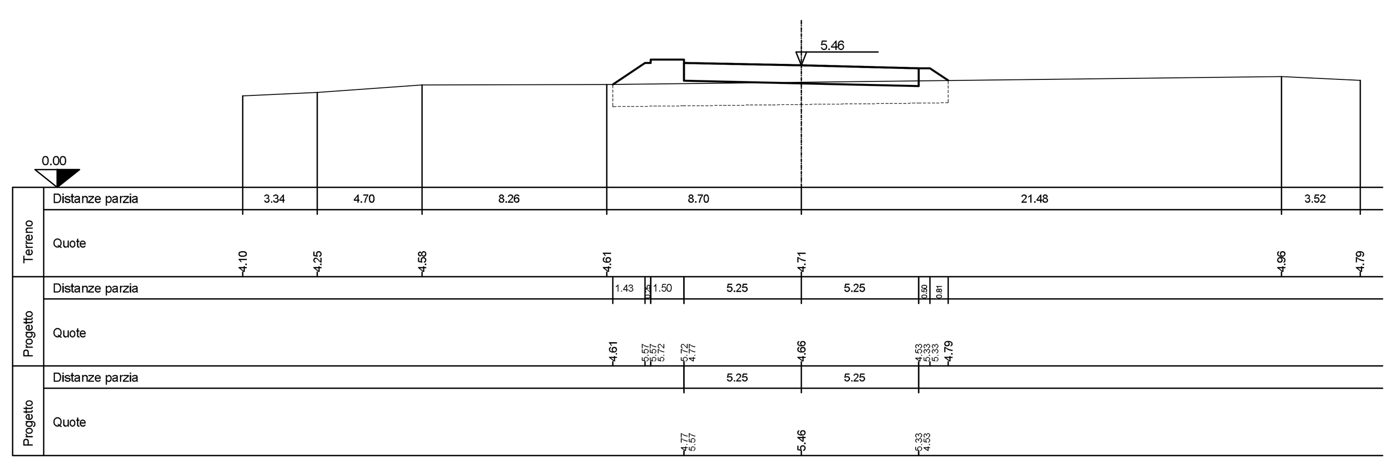

revisione	data	descrizione revisione	disegnato	verificato	approvato
01	29-09-2006	Prima emissione	V.Guzzon	A.Panizza	G.Geddo

SOCIETA' DI PROGETTO:

TARANTO LOGISTICA S.p.A.

AUTORITA' PORTUALE TARANTO

Progettista: SINA

PIASTRA PORTUALE DI TARANTO

Consulenti Progettisti: PROFERT S.R.L. INGEGNERIA E SISTEMI; progetti e ambiente

Il Direttore Tecnico
(Dott. Ing. Andrea PANIZZA)

Disegno n°: 123-700 E 1 UST S 203

Titolo:

PROGETTO DEFINITIVO
PIATTAFORMA LOGISTICA
STRADA DI VIABILITA' INTERNA
SEZIONI TRASVERSALI 1/3

Nome File	tipo doc.	derivato da	formato	scala	foglio	di
E1USTS203_REV_01.DWG	PSX		A0	1:200	1	1

SINA SpA Milano | 123 (Cli.te) | 700 (Com.) | D (Liv.) | 0 (VdC) — Codice attività | 0 (Lotto) | 00 (Opera) | 00 (Arg.) | 00 (T. do) | 00 (N°) — Codice documento | 0 (E.) | 0 (I.) — Rev.