MOVIMENTI DI TERRA
SCA. 0.49
RIP. 2.40
BONIFICA
SCA. 13.90
PAVIMENTAZIONE
SCA. 10.50

SEZ.NUM.0+565.59

PROGR. 565.59
PARZ. 21.40

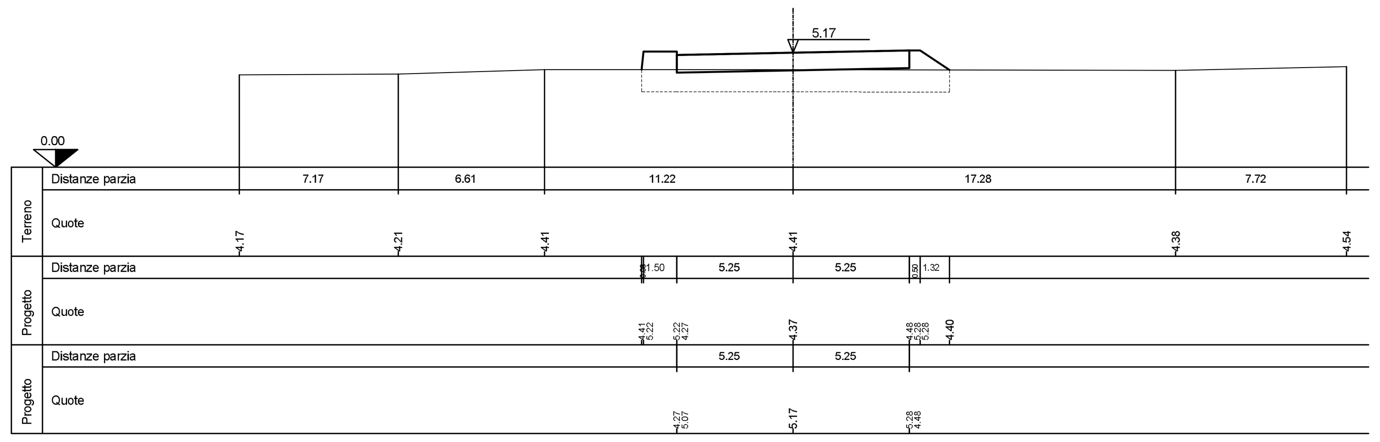

MOVIMENTI DI TERRA
RIP. 6.80
BONIFICA
SCA. 14.66
PAVIMENTAZIONE
SCA. 10.50

SEZ.NUM.0+586.99

PROGR. 586.99
PARZ. 21.40

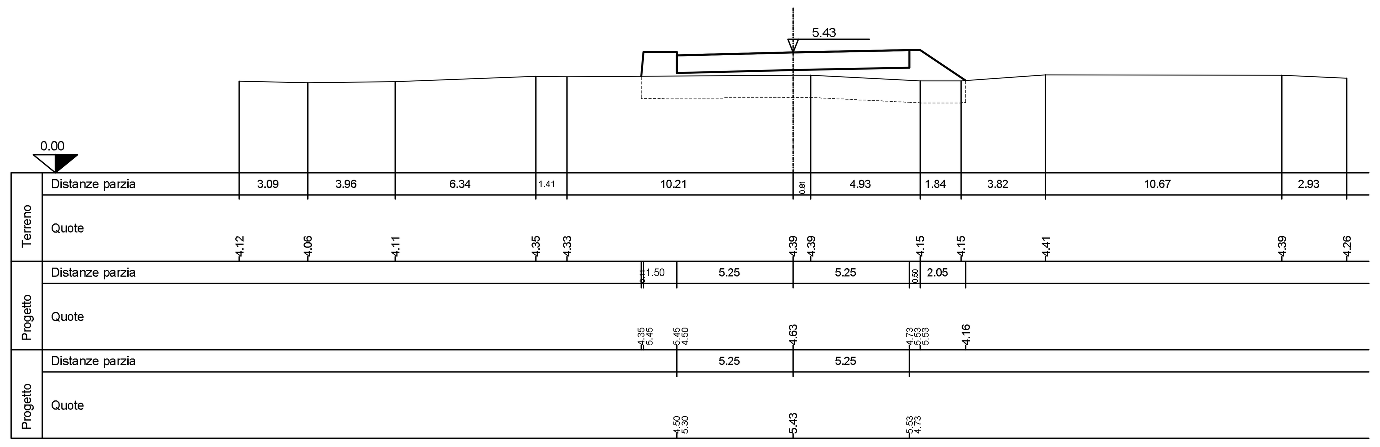

MOVIMENTI DI TERRA
RIP. 6.40
BONIFICA
SCA. 14.12
PAVIMENTAZIONE
SCA. 10.50

SEZ.NUM.0+611.99

PROGR. 611.99
PARZ. 25.00

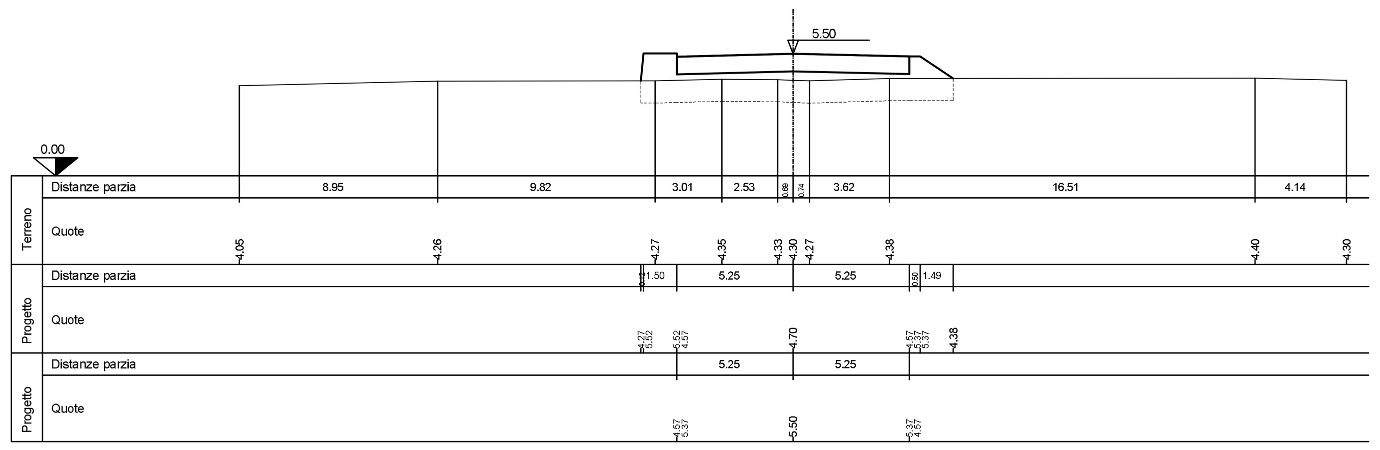

MOVIMENTI DI TERRA
RIP. 6.35
BONIFICA
SCA. 14.11
PAVIMENTAZIONE
SCA. 10.50

SEZ.NUM.0+636.99

PROGR. 636.99
PARZ. 25.00

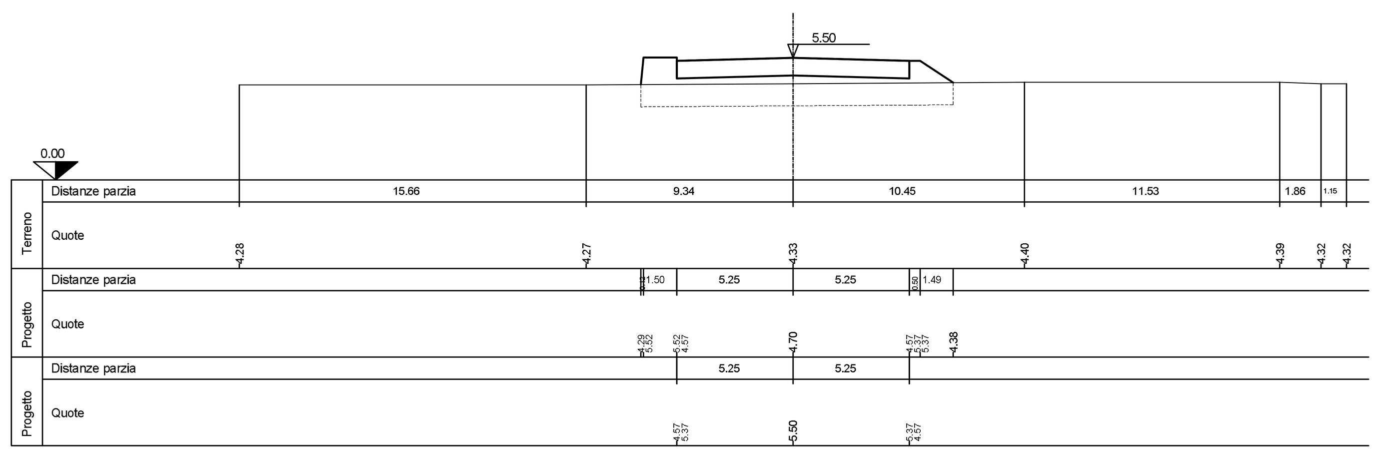

MOVIMENTI DI TERRA
RIP. 5.88
BONIFICA
SCA. 14.08
PAVIMENTAZIONE
SCA. 10.50

SEZ.NUM.0+661.99

PROGR. 661.99
PARZ. 25.00

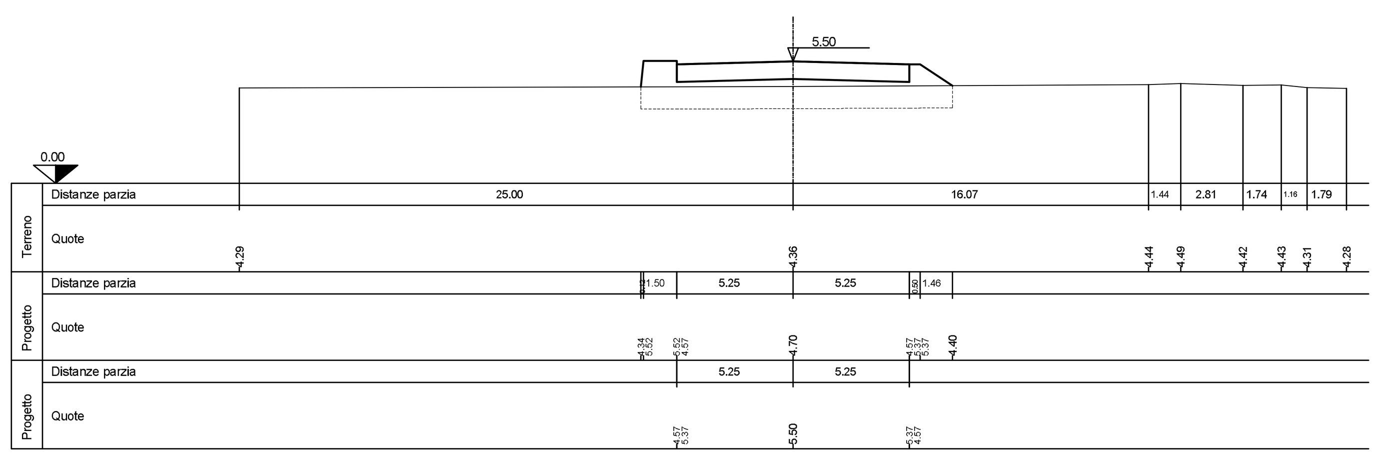

MOVIMENTI DI TERRA
RIP. 7.48
BONIFICA
SCA. 14.22
PAVIMENTAZIONE
SCA. 10.50

SEZ.NUM.0+686.99

PROGR. 686.99
PARZ. 25.00

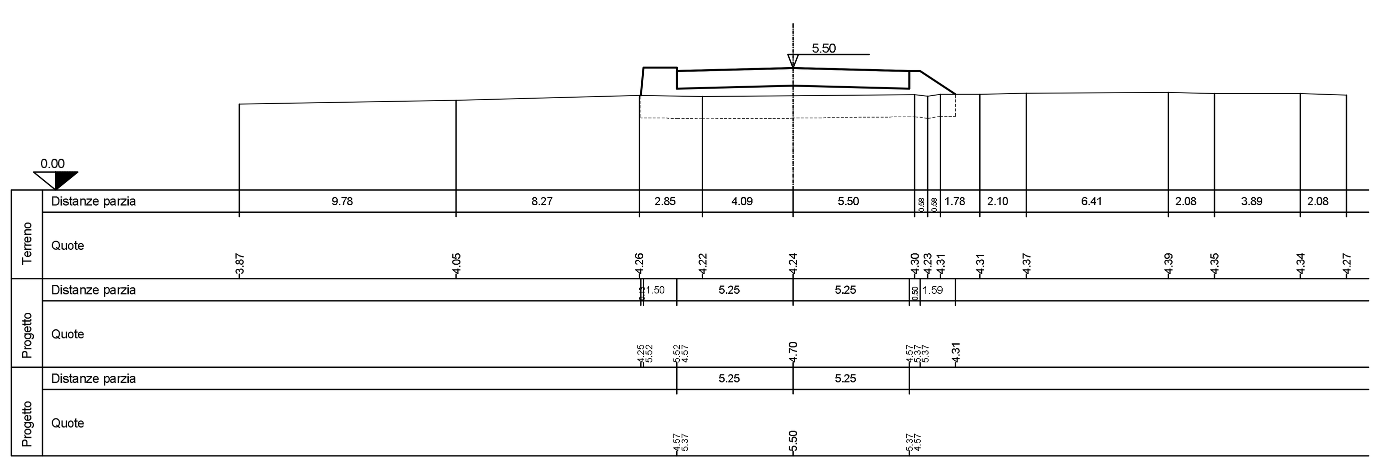

MOVIMENTI DI TERRA
RIP. 7.42
BONIFICA
SCA. 14.21
PAVIMENTAZIONE
SCA. 10.50

SEZ.NUM.0+711.99

PROGR. 711.99
PARZ. 25.00

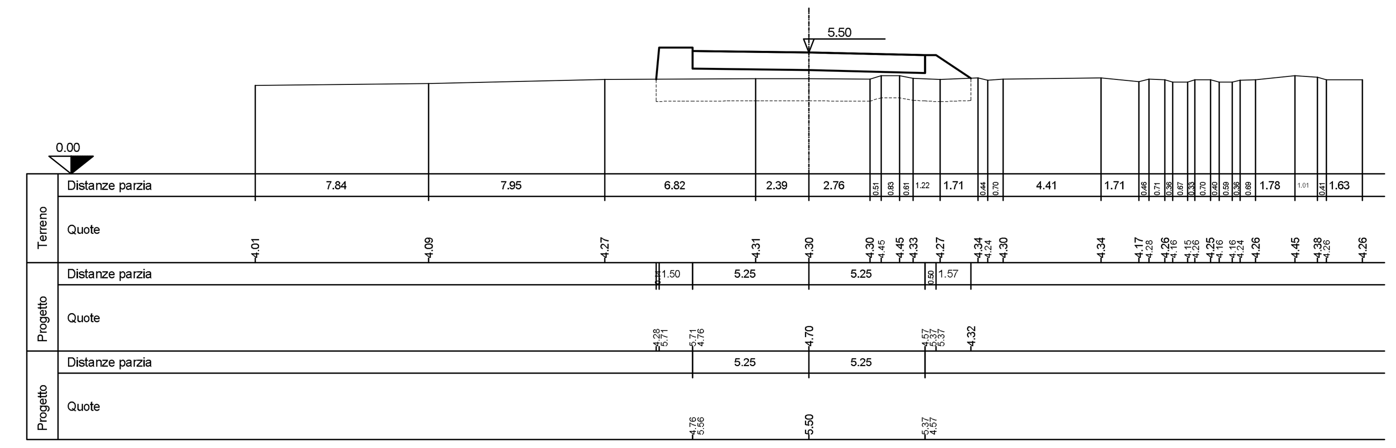

MOVIMENTI DI TERRA
RIP. 7.75
BONIFICA
SCA. 14.20
PAVIMENTAZIONE
SCA. 10.50

SEZ.NUM.0+715.47

PROGR. 715.47
PARZ. 3.48

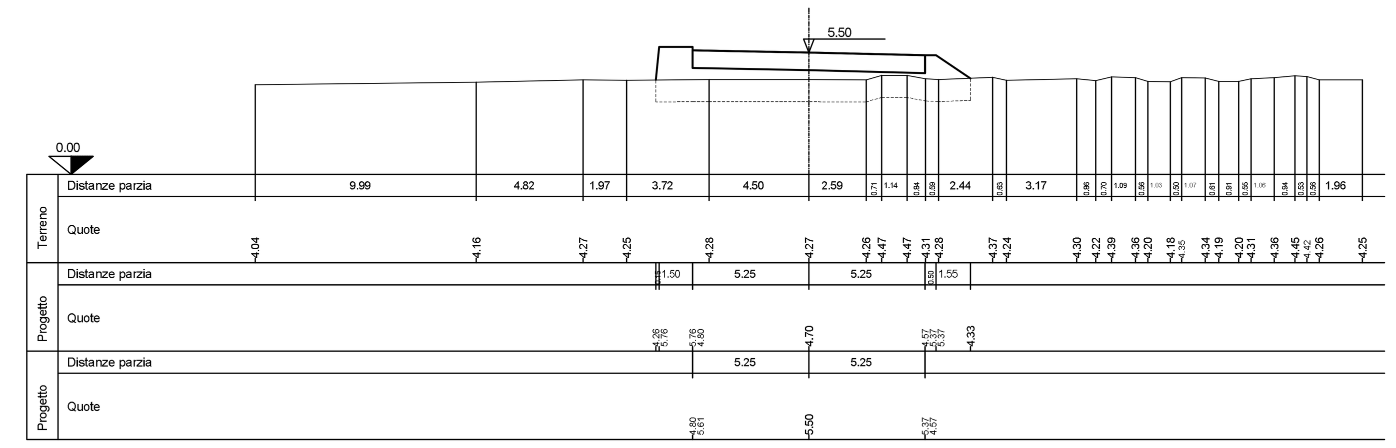

MOVIMENTI DI TERRA
RIP. 9.29
BONIFICA
SCA. 14.38
PAVIMENTAZIONE
SCA. 10.50

SEZ.NUM.0+731.48

PROGR. 731.48
PARZ. 16.01

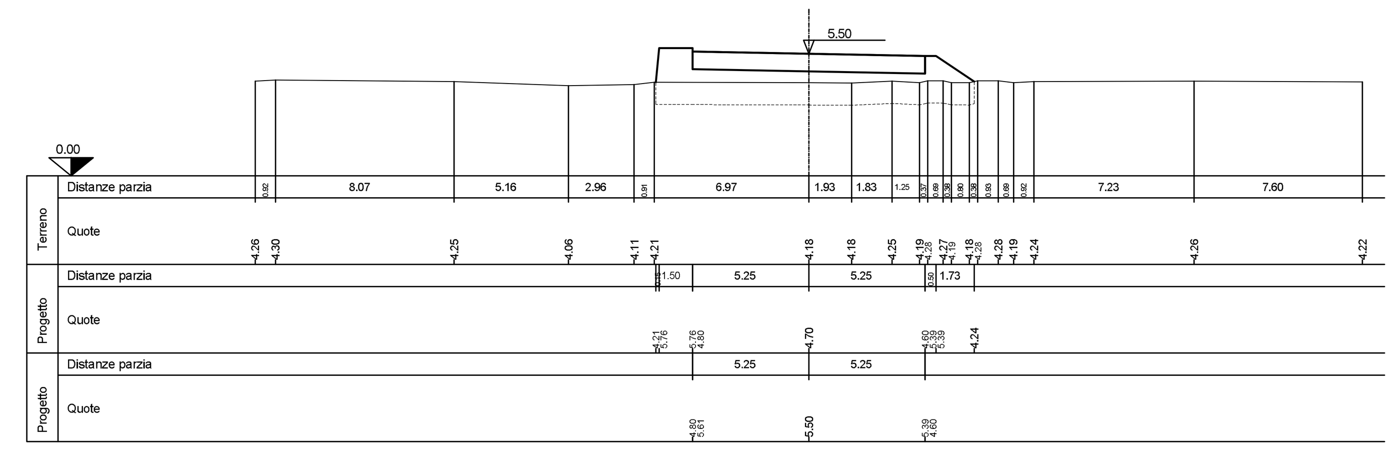

MOVIMENTI DI TERRA
RIP. 8.21
BONIFICA
SCA. 14.34
PAVIMENTAZIONE
SCA. 10.50

SEZ.NUM.0+747.48

PROGR. 747.48
PARZ. 16.01

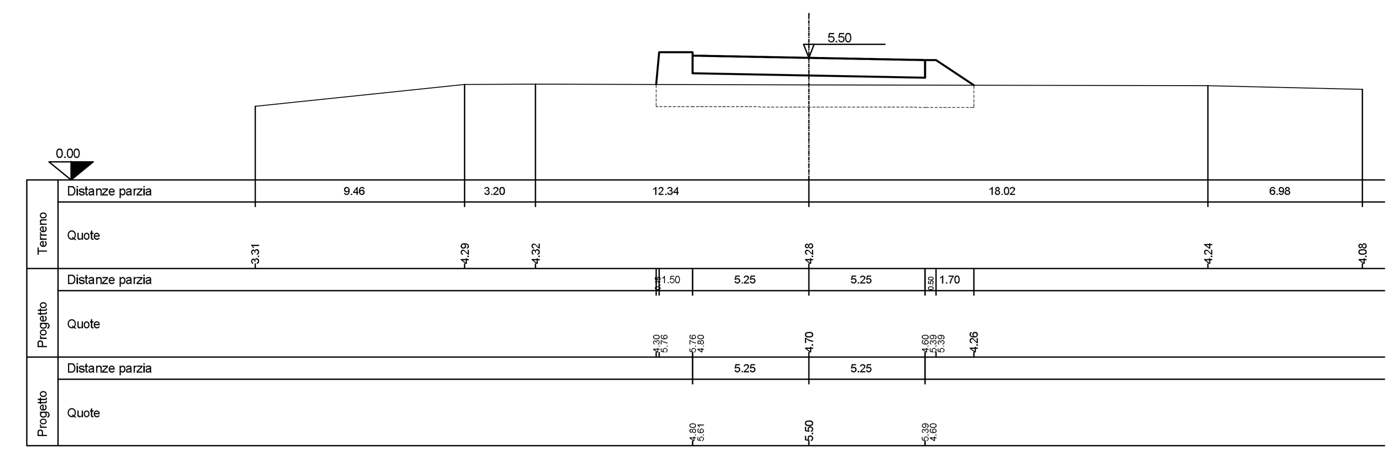

01	29-09-2006	Prima emissione	V.Guzzon	A.Panizza	G.Geddo
revisione	data	descrizione revisione	disegnato	verificato	approvato

SOCIETA' DI PROGETTO:

TARANTO LOGISTICA S.p.A.

AUTORITA' PORTUALE TARANTO

Progettista

SINA

PIASTRA PORTUALE DI TARANTO

Consulenti Progettisti

PROFERT S.R.L. INGEGNERIA E SISTEMI

progetti e ambiente

Il Direttore Tecnico (Dott. Ing. Andrea PANIZZA)

Disegno n°

123-700 E 1 U S T S 2 0 5

Titolo

PROGETTO DEFINITIVO
PIATTAFORMA LOGISTICA
STRADA DI VIABILITA' INTERNA
SEZIONI TRASVERSALI 3/3

Nome File	tipo doc.	derivato da	formato	scala	foglio	di
E1USTS205_REV_01.DWG	PSX		A0	1:200	1	1

SINA SpA Milano | 123 Cli.te | 700 Com. | D Liv. | 0 VdC | - | 0 Lotto | 00 Opera | 00 Arg. | 00 T. do | 00 N° | - | 0 E. | 0 I.

FORMATO A0 — DIMENS. CARTA (1200X900) — SCALA DI PLOTTAGGIO 1=1 — DISEGNO ELABORATO DA SINA CON SISTEMA CAD