MOVIMENTI DI TERRA
SCA. 6.98
RIP. 0.10
BONIFICA
SCA. 11.50
PAVIMENTAZIONE
SCA. 10.00

SEZ.NUM.0+000.00

PROGR. 0.00
PARZ. 0.00

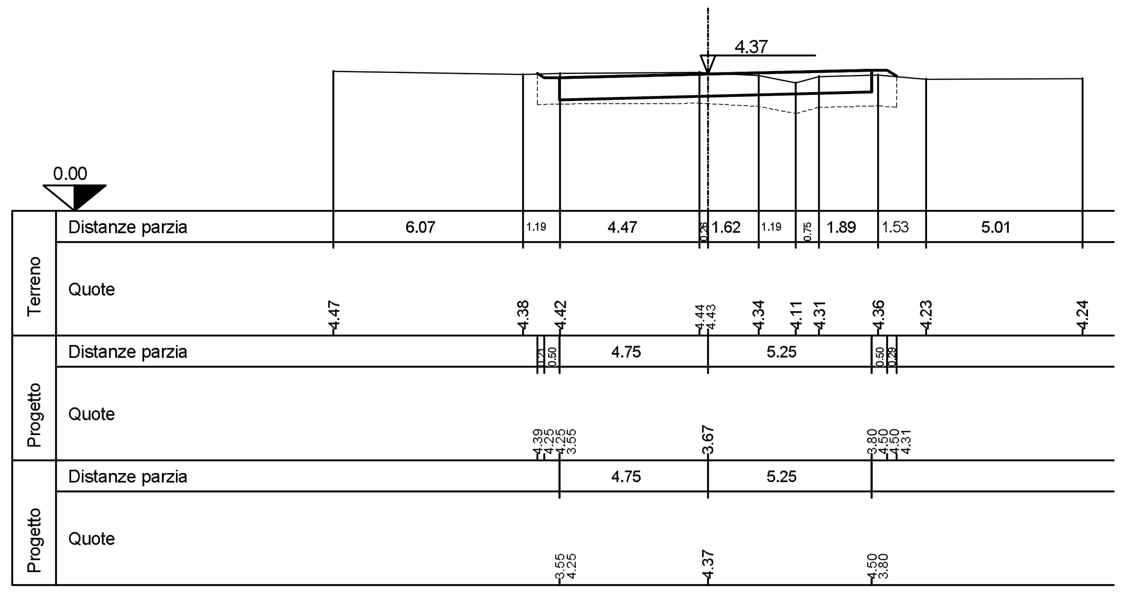

MOVIMENTI DI TERRA
SCA. 6.68
RIP. 0.15
BONIFICA
SCA. 11.56
PAVIMENTAZIONE
SCA. 10.00

SEZ.NUM.0+006.24

PROGR. 6.24
PARZ. 6.24

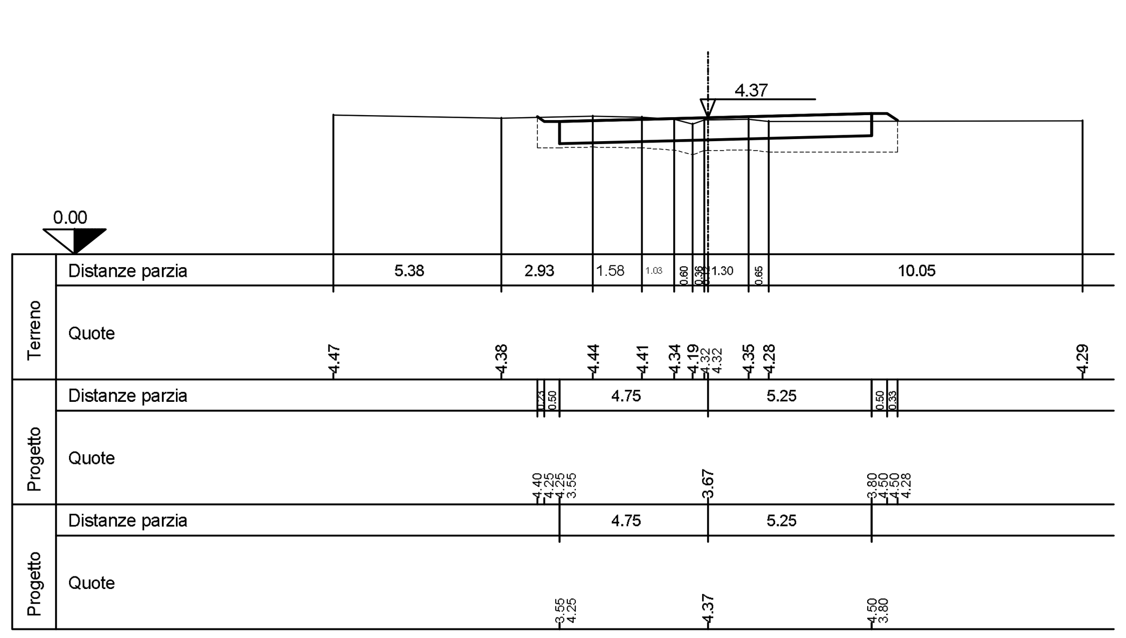

MOVIMENTI DI TERRA
SCA. 6.73
RIP. 0.13
BONIFICA
SCA. 11.52
PAVIMENTAZIONE
SCA. 10.00

SEZ.NUM.0+009.23

PROGR. 9.23
PARZ. 2.99

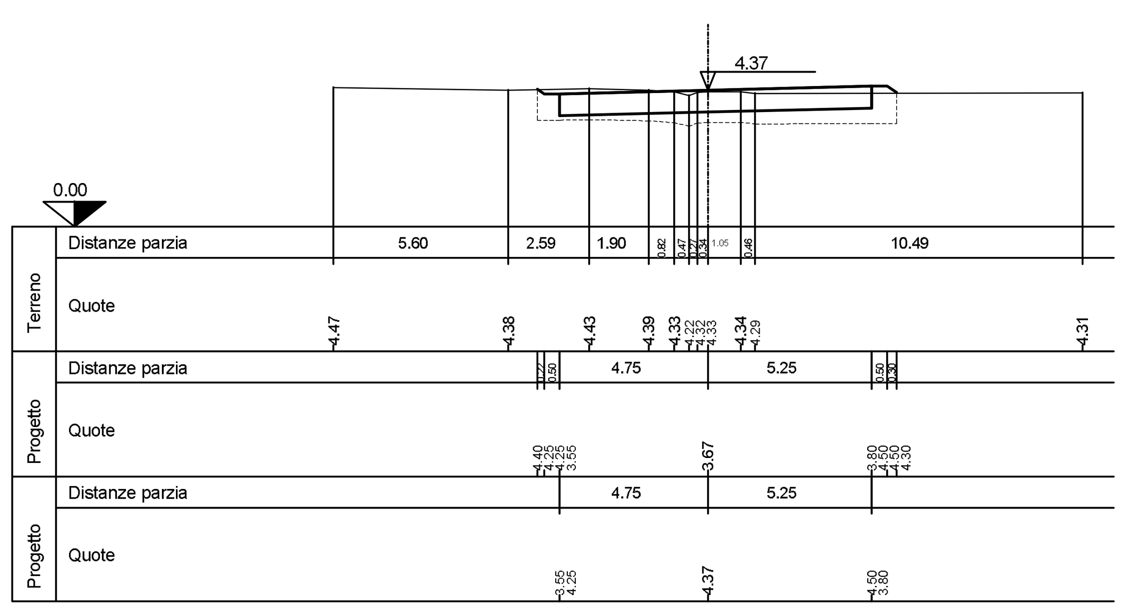

MOVIMENTI DI TERRA
SCA. 7.20
RIP. 0.14
BONIFICA
SCA. 11.61
PAVIMENTAZIONE
SCA. 10.00

SEZ.NUM.0+018.46

PROGR. 18.46
PARZ. 9.23

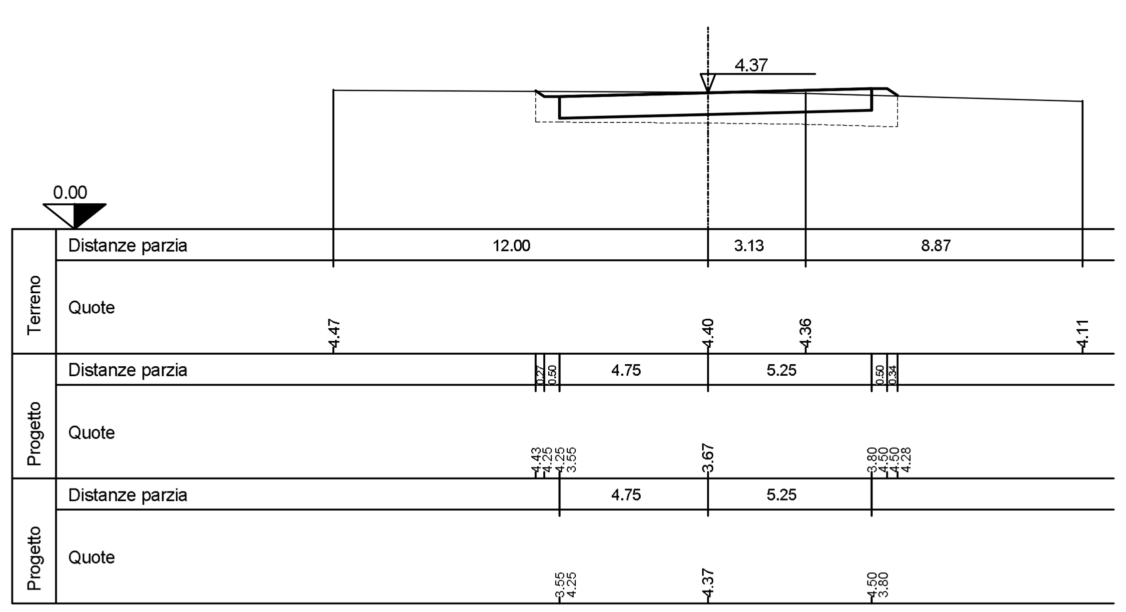

MOVIMENTI DI TERRA
SCA. 8.13
RIP. 0.06
BONIFICA
SCA. 11.51
PAVIMENTAZIONE
SCA. 10.00

SEZ.NUM.0+027.69

PROGR. 27.68
PARZ. 9.23

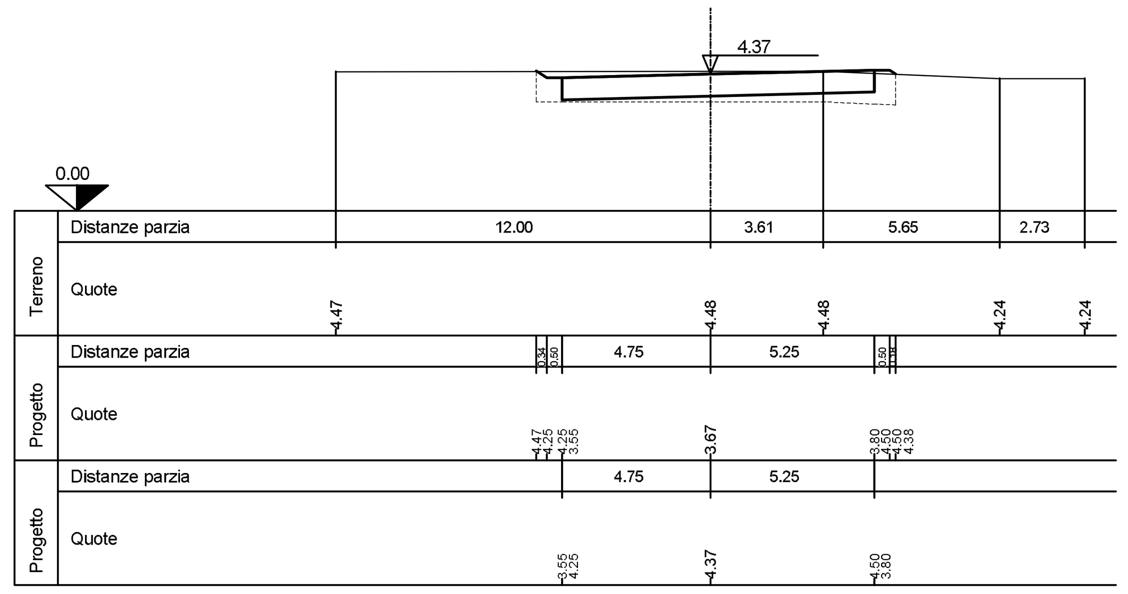

MOVIMENTI DI TERRA
SCA. 10.02
BONIFICA
SCA. 11.79
PAVIMENTAZIONE
SCA. 10.00

SEZ.NUM.0+036.91

PROGR. 36.91
PARZ. 9.23

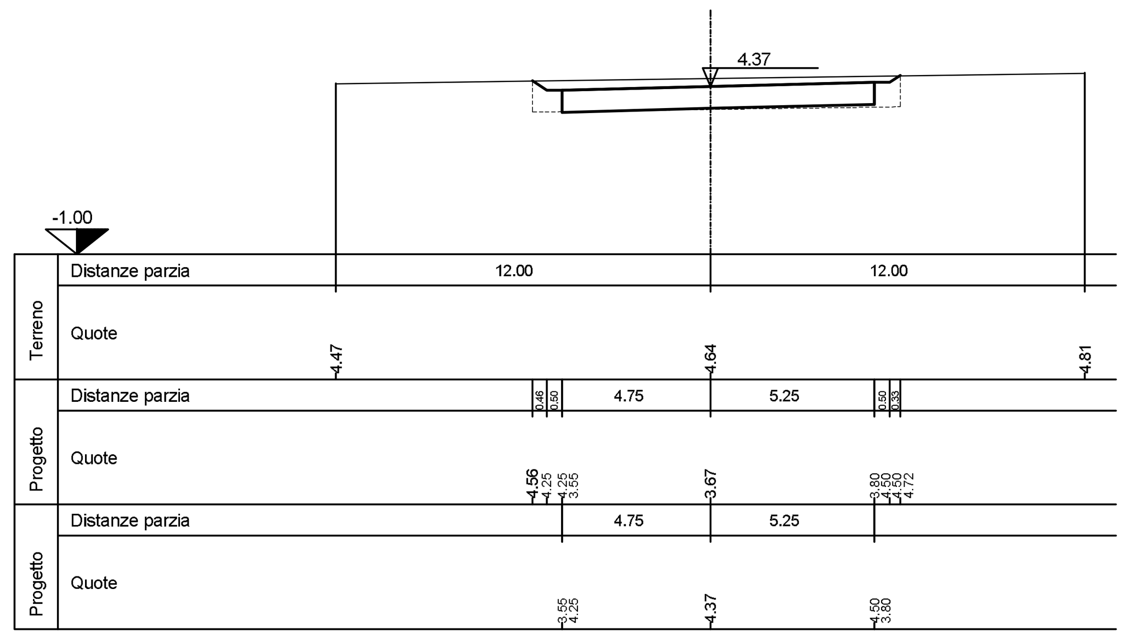

MOVIMENTI DI TERRA
SCA. 9.36
BONIFICA
SCA. 11.68
PAVIMENTAZIONE
SCA. 10.00

SEZ.NUM.0+046.14

PROGR. 46.14
PARZ. 9.23

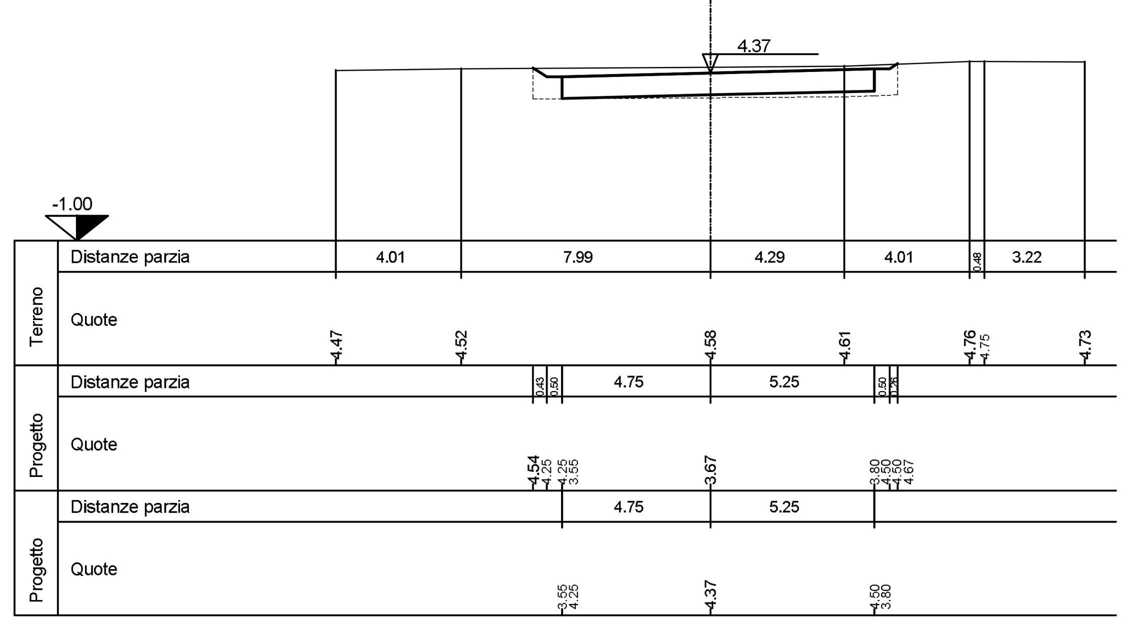

MOVIMENTI DI TERRA
SCA. 5.97
RIP. 0.09
BONIFICA
SCA. 11.26
PAVIMENTAZIONE
SCA. 10.00

SEZ.NUM.0+055.37

PROGR. 55.37
PARZ. 9.23

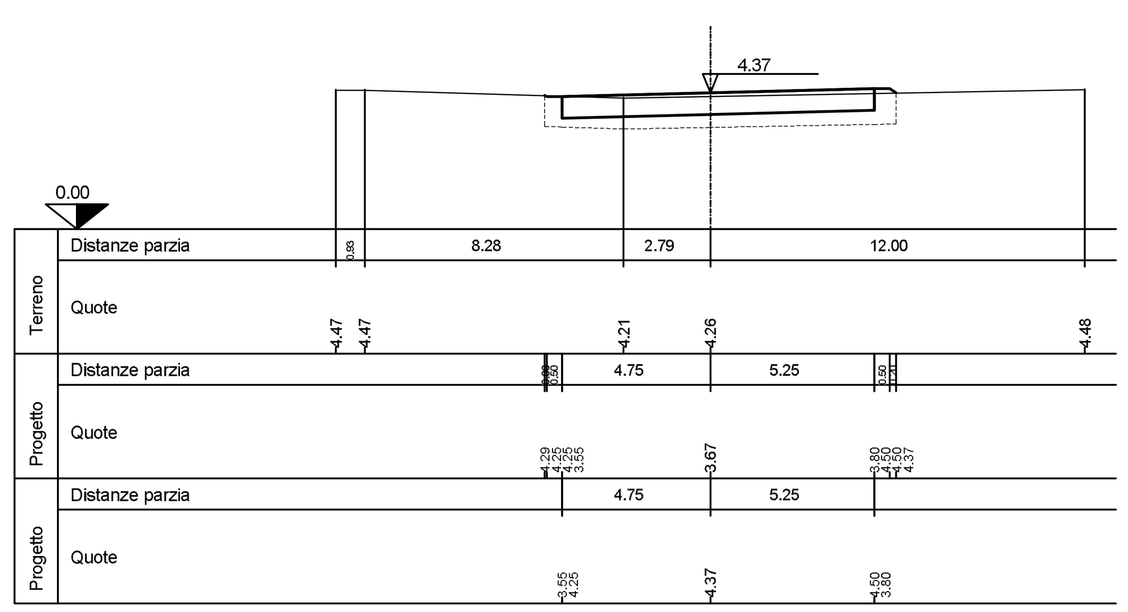

MOVIMENTI DI TERRA
SCA. 5.62
RIP. 0.22
BONIFICA
SCA. 11.63
PAVIMENTAZIONE
SCA. 10.00

SEZ.NUM.0+059.57

PROGR. 59.57
PARZ. 4.20

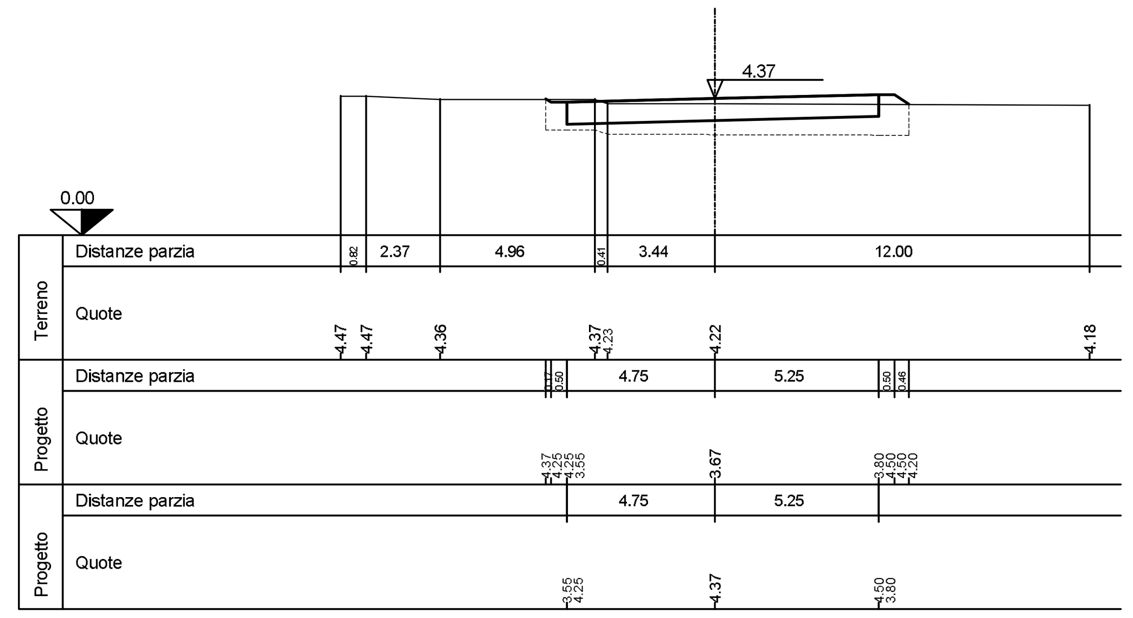

MOVIMENTI DI TERRA
SCA. 6.28
RIP. 0.08
BONIFICA
SCA. 11.45
PAVIMENTAZIONE
SCA. 10.00

SEZ.NUM.0+064.60

PROGR. 64.60
PARZ. 5.03

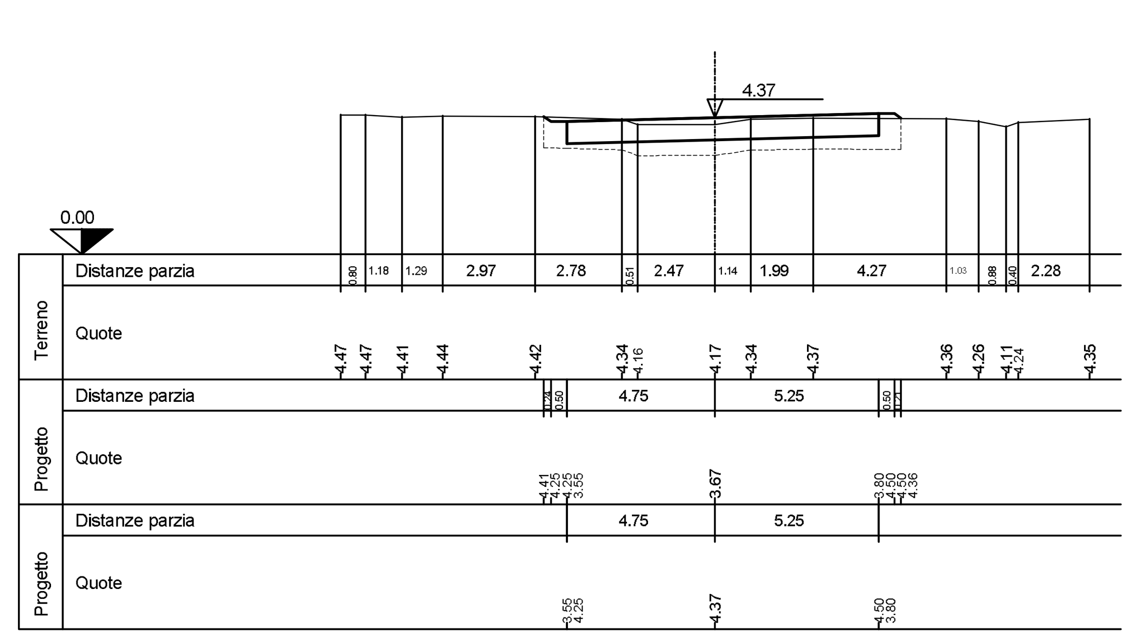

MOVIMENTI DI TERRA
SCA. 6.98
RIP. 0.10
BONIFICA
SCA. 11.50
PAVIMENTAZIONE
SCA. 10.00

SEZ.NUM.0+073.83

PROGR. 73.83
PARZ. 9.23

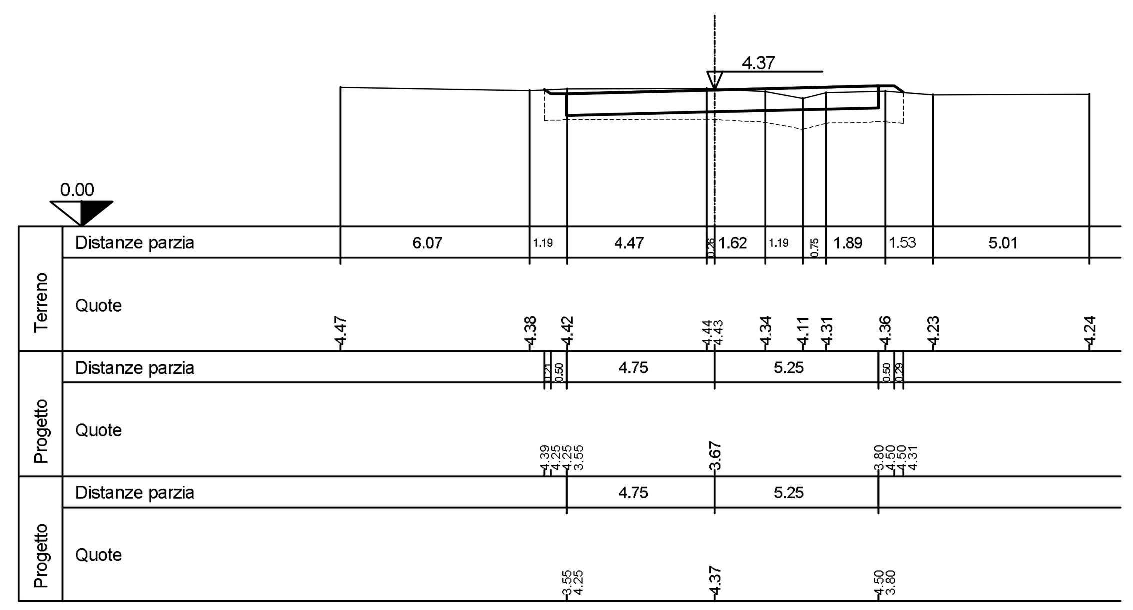

revisione	data	descrizione revisione	disegnato	verificato	approvato
01	29-09-2006	Prima emissione	V.Guzzon	A.Panizza	G.Geddo

SOCIETA' DI PROGETTO:

TARANTO LOGISTICA S.p.A.

AUTORITA' PORTUALE TARANTO

Progettista

SINA

PIASTRA PORTUALE DI TARANTO

Consulenti Progettisti

PROFERT S.R.L. INGEGNERIA E SISTEMI

progetti e ambiente

Il Direttore Tecnico
(Dott. Ing. Andrea PANIZZA)

Disegno n° 123-700 E 1 UST S 206

Titolo

PROGETTO DEFINITIVO
PIATTAFORMA LOGISTICA
STRADA DI VIABILITA' INTERNA
SEZIONI TRASVERSALI ROTATORIA

Nome File	tipo doc.	derivato da	formato	scala	foglio	di
E1USTS206_REV_01.DWG	PSX		A1	1:200	1	1

SINA SpA Milano | 000 Cli.te | 000 Com. | 00 Liv. | 0 VdC | Codice attività - 0 Lotto | 00 Opera | 00 Arg. | 00 T. do | 00 N° | Codice documento - 0 E. | 0 I. | Rev.

DISEGNO ELABORATO DA SINA CON SISTEMA CAD

FORMATO A1 — DIMENS. CARTA (900X600) — SCALA DI PLOTTAGGIO 1=1

PENNA 7 NERO: ROSSO 0.20 | GIALLO 0.35 | VERDE 0.40 | CIANO 0.25 | BLU 0.10 | MAGEN 0.70 | BIANCO 0.50 | 0.20 | 0.20 — PENNA COLORE