PIANTA VASCA - Scala 1:50

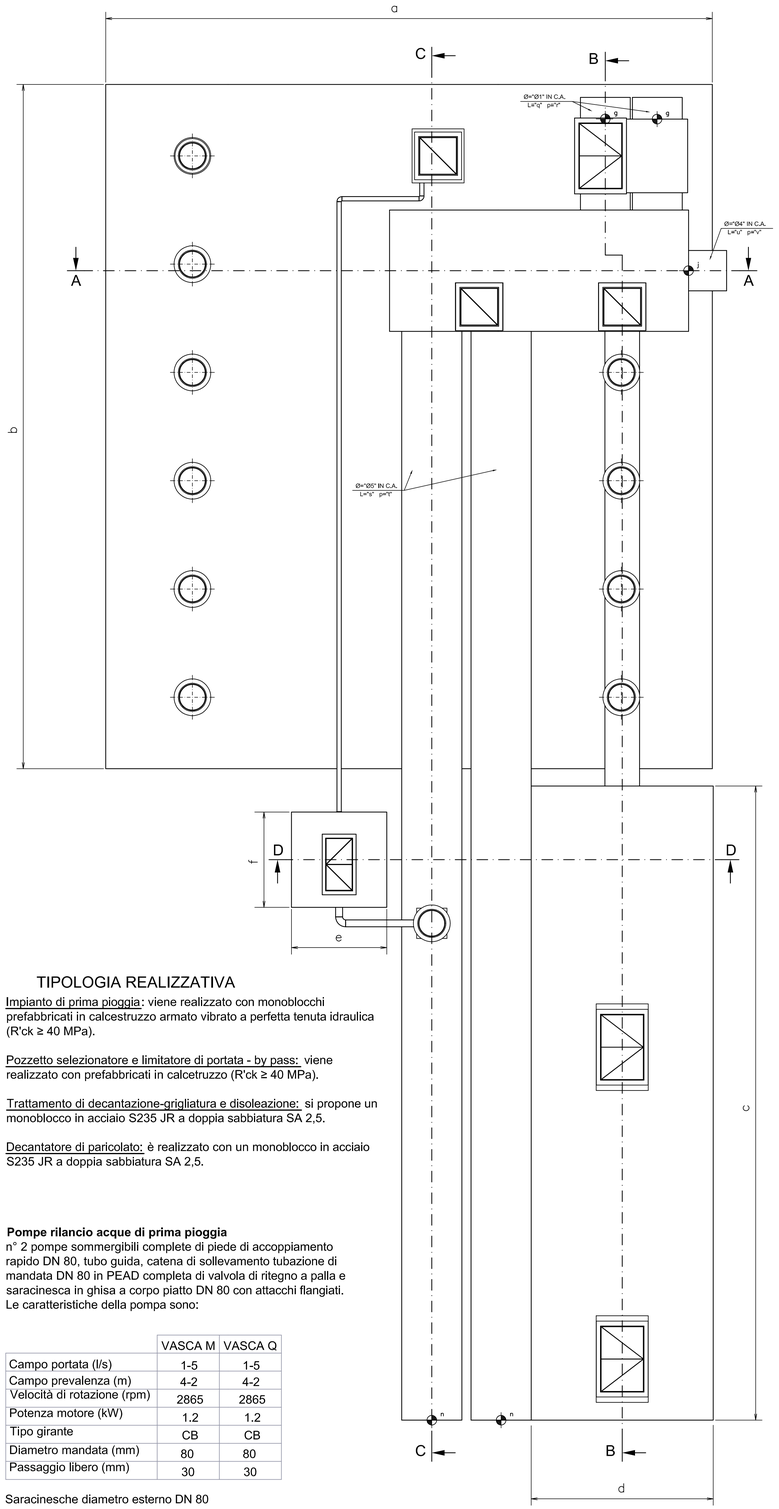

SEZIONE B-B VASCA - Scala 1:50

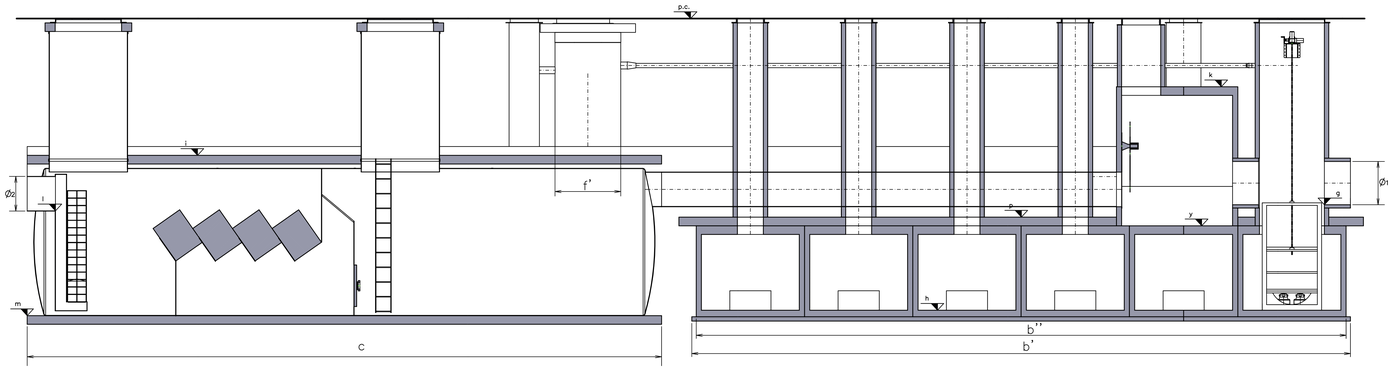

SEZIONE C-C VASCA - Scala 1:50

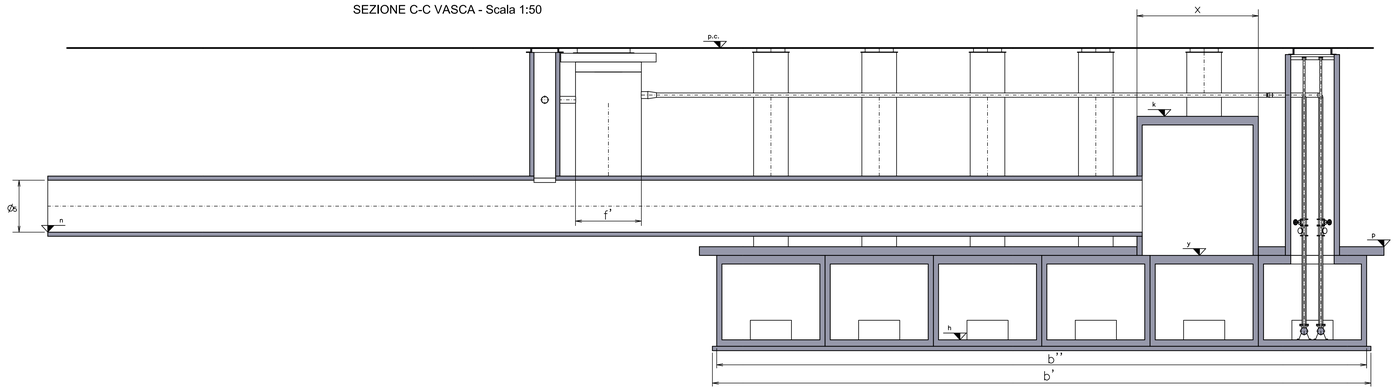

SEZIONE A-A VASCA - Scala 1:100

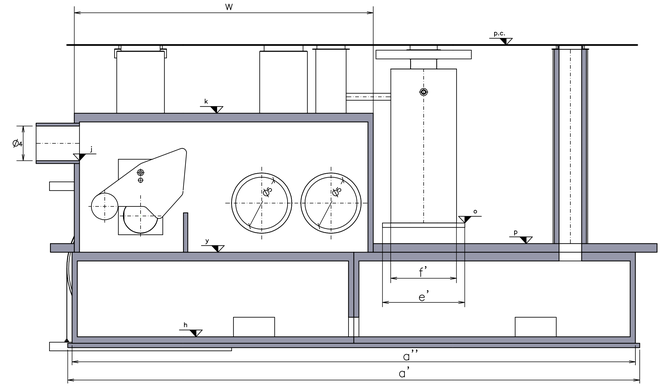

	VASCA M	VASCA Q
Volume prima pioggia (m³)	390	250
a (cm)	1400	1400
a' (cm)	1320	1360
a" (cm)	1300	1320
b (cm)	1580	1330
b' (cm)	1520	1290
b" (cm)	1500	1250
c (cm)	1464	1268
d (cm)	420	292
d' (cm)	420	309
e (cm)	220	220
e' (cm)	190	190
f (cm)	220	220
f' (cm)	152	152
w (cm)	690	419
x (cm)	280	280
N° moduli vasca di prima pioggia	12	10
p.c. (m s.l.m.)	4,44	3,32
g (m s.l.m.)	0,14	0,36
h (m s.l.m.)	-2,38	-2,08
i (m s.l.m.)	1,28	1,25
j (m s.l.m.)	1,73	1,09
k (m s.l.m.)	2,86	2,78
l (m s.l.m.)	1,77	0,27
m (m s.l.m.)	-2,42	-1,55
n (m s.l.m.)	0,04	0,22
o (m s.l.m.)	0,33	-0,79
p (m s.l.m.)	-0,15	0,07
y (m s.l.m.)	-0,35	0,08
q (m)	10,0	24,0
r (‰)	3,0	3,5
s (m)	26,5	22,0
t (‰)	2,9	5,9
u (m)	4,5	3,0
v (‰)	13,3	3,5
Ø1 (mm)	1200 X 2	1200
Ø2 (mm)	800	500
Ø3 (mm)	3400	2500
Ø4 (mm)	600	800
Ø5 (mm)	1200 X 2	1200

TIPOLOGIA REALIZZATIVA

Impianto di prima pioggia: viene realizzato con monoblocchi prefabbricati in calcestruzzo armato vibrato a perfetta tenuta idraulica (R'ck ≥ 40 MPa).

Pozzetto selezionatore e limitatore di portata - by pass: viene realizzato con prefabbricati in calcetruzzo (R'ck ≥ 40 MPa).

Trattamento di decantazione-grigliatura e disoleazione: si propone un monoblocco in acciaio S235 JR a doppia sabbiatura SA 2,5.

Decantatore di paricolato: è realizzato con un monoblocco in acciaio S235 JR a doppia sabbiatura SA 2,5.

Pompe rilancio acque di prima pioggia
n° 2 pompe sommergibili complete di piede di accoppiamento rapido DN 80, tubo guida, catena di sollevamento tubazione di mandata DN 80 in PEAD completa di valvola di ritegno a palla e saracinesca in ghisa a corpo piatto DN 80 con attacchi flangiati.
Le caratteristiche della pompa sono:

	VASCA M	VASCA Q
Campo portata (l/s)	1-5	1-5
Campo prevalenza (m)	4-2	4-2
Velocità di rotazione (rpm)	2865	2865
Potenza motore (kW)	1.2	1.2
Tipo girante	CB	CB
Diametro mandata (mm)	80	80
Passaggio libero (mm)	30	30

Saracinesche diametro esterno DN 80

Valvola di ritegno a palla diametro esterno DN 80

N.B.: l'assenza di un gruppo elettrogeno non pregiudica in toto il corretto funzionamento degli impianti e soprattutto la sicurezza delle superfici scolanti. L'esistenza del by-pass consente infatti, durante una temporanea mancanza di corrente, il deflusso delle acque meteoriche verso i trattamenti di decantazione, grigliatura e disoleatura e poi allo scarico in mare. In questo modo non si verificano allagamenti delle superfici da scolare in caso di black out e l'unico trattamento di bonifica non utilizzabile è quello relativo alla decantazione del particolato.

FUNZIONAMENTO

Il trattamento è composto da:
- separazione delle acque di prima pioggia
- linea prima pioggia
  - accumulo acque di prima pioggia
  - chiusura accumulo
  - trattamento acque di prima pioggia con decantatore di particolato
  - rilancio acque di prima pioggia con pompe poste all'interno del bacino di prima pioggia
- linea acque successive alla prima pioggia
  - regolazione della portata di seconda pioggia con scolmatura e by-pass
  - decantazione
  - grigliatura
  - disoleatura

Le acque arrivano ad un pozzetto di selezione dellle acque di prima pioggia e, fino al riempimento del bacino di accumulo, entrano in questo. Tali acque vengono accumulate e, tramite una stazione di pompaggio, trattate con decantatore di particolato.
A riempimento avvenuto una paratoia chiude l'ingresso della linea di prima pioggia e devia le acque verso il trattamento delle acque di seconda pioggia.
All'inizio di questa linea, un regolatore della portata limita quella in ingresso al trattamento e devia quella in eccesso al by-pass alimentato da un manufatto scolmatore esterno. il trattamento delle acque di seconda pioggia prevede le sezioni di decantazzione, grigliatura manuale, disoleazione.
Lo schema d'impianto scelto, consente nel caso di sversamenti accidentali di sostanze non separabili fisicamente e, quindi, miscelabili in acqua, di bloccare le pompe di alimentazione del decantatore e di smaltire tramite allontanamento, il refluo inquinato.

VISTA ASSONOMETRICA

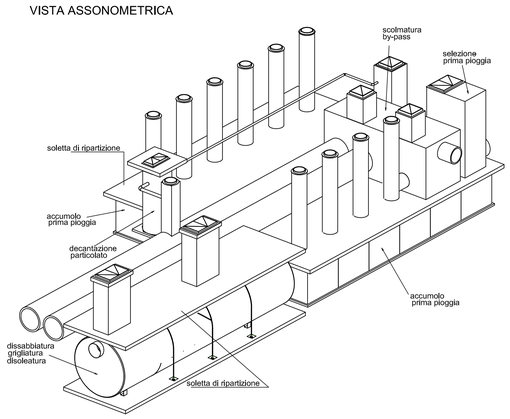

SEZIONE D-D VASCA - Scala 1:50

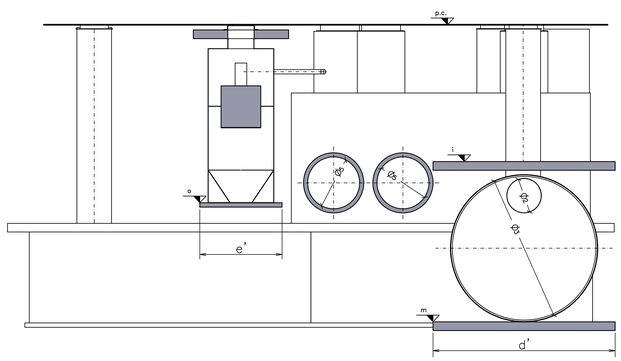

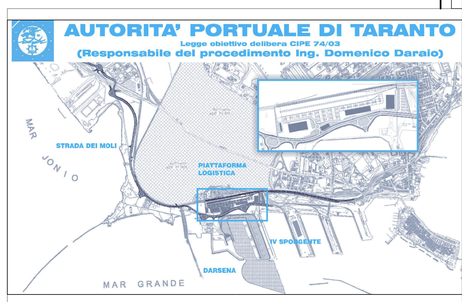

revisione	data	descrizione revisione	disegnato	verificato	approvato
01	29-09-2006	Prima emissione	S.Dinicotto	A.Panizza	G.Gaddu
00	31-05-2006	Emissione in bozza	S.Dinicotto	A.Panizza	G.Gaddu

SOCIETA' DI PROGETTO:

TARANTO LOGISTICA S.p.A.

AUTORITA' PORTUALE TARANTO

Progettista: SINA

Consulenti Progettisti: PROFERT s.r.l. INGEGNERIA E SISTEMI; progetti e ambiente

Direttore Tecnico (Dott. Ing. Andrea PANIZZA)

PIASTRA PORTUALE DI TARANTO

Disegno n° 123-700 E 1 U S T I 8 0 3

Titolo: PROGETTO DEFINITIVO
PIATTAFORMA LOGISTICA
AREA ESTERNA
VASCHE DI TRATTAMENTO ACQUE PRIMA PIOGGIA

Nome File: E1USTI803_REV_01.DWG | Tipo doc.: IDT | Redatto da | Formato: A0 | scala: 1:50 | foglio: 1 | di

SINA SpA Milano | 123 | 700 | D | 0 | DLW | Codice Commessa | Codice Unità Funzionale | Tipo Doc. | Progr. | Rev. | - | 0 | 00 | 00 | 00 | 00 | Lotto | Gerarchia | Sub Gerarchia | Sub Sub Gerarchia | Tipo | N° | - | 0 | 0 | Ex. Doc. | L