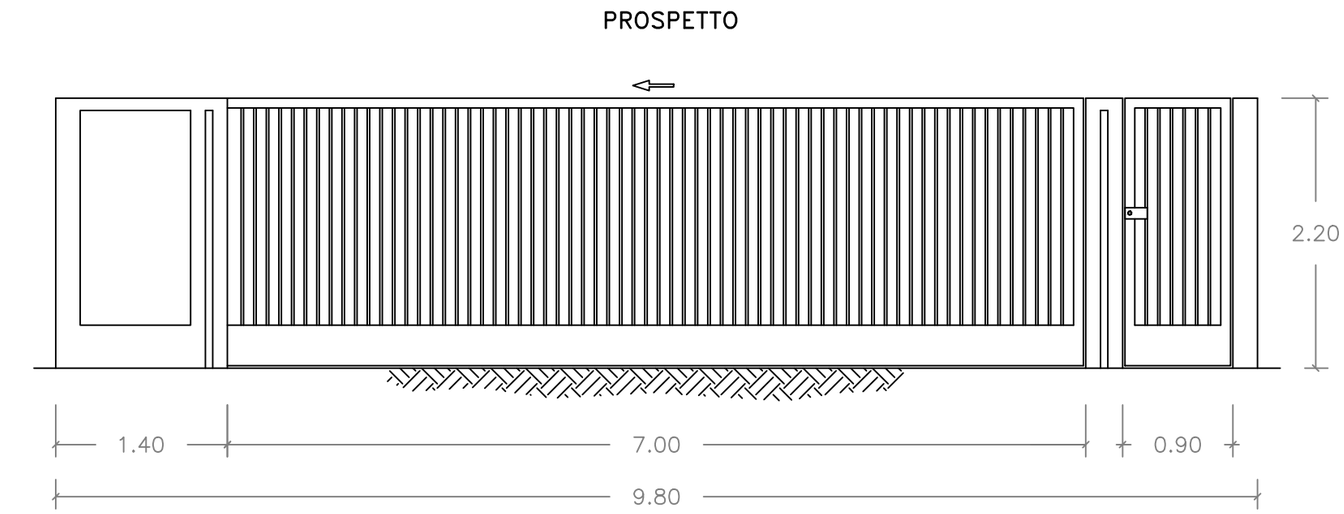

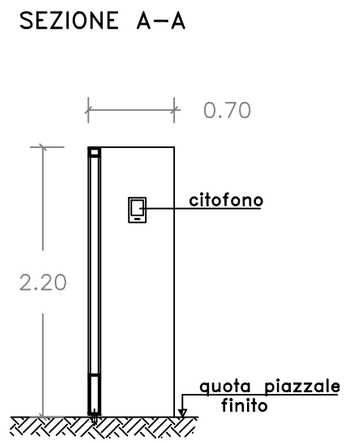

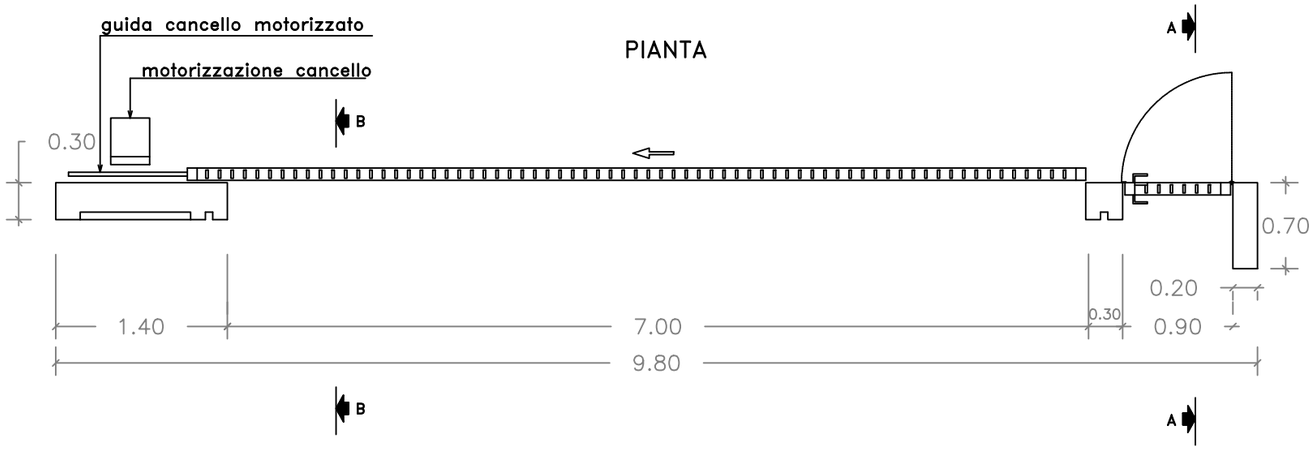

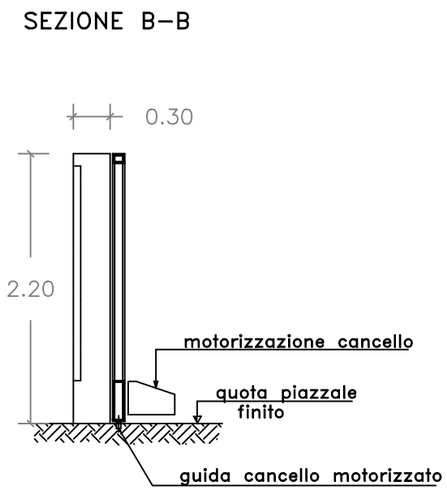

ALBO PROVINCIALE INGEGNERI REGGIO CALABRIA
DOTT. ING. GIOVANNI A. SARACENO
N° 1029

Revisione	Data	DESCRIZIONE	Redatto	Approvato
00	Apr. 2022	Emissione	3E	GC

Cliente: GC POGGIO IMP I

ENERGY ENVIRONMENT ENGINEERING

Commessa: Piano tecnico delle Opere - Progetto definitivo
Nuova SE "Serracapriola 2" ed Elettrodotti 150kV di connessione alla SE "Rotello"

Titolo: Nuova SE "Serracapriola 2" a 150kV di Smistamento
Cancello
Particolari

Scala: 1:50

Formato: A3

Foglio: 1 di 1

Id.: 013.21.02.W11