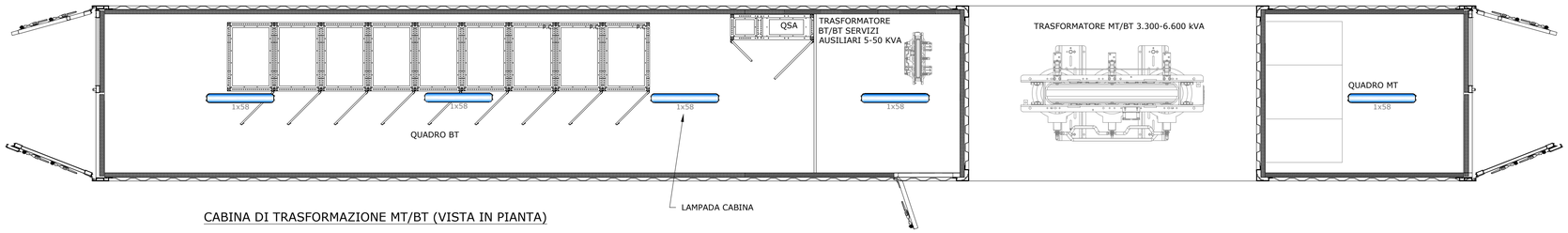

CABINA DI TRASFORMAZIONE MT/BT (VISTA IN PIANTA)

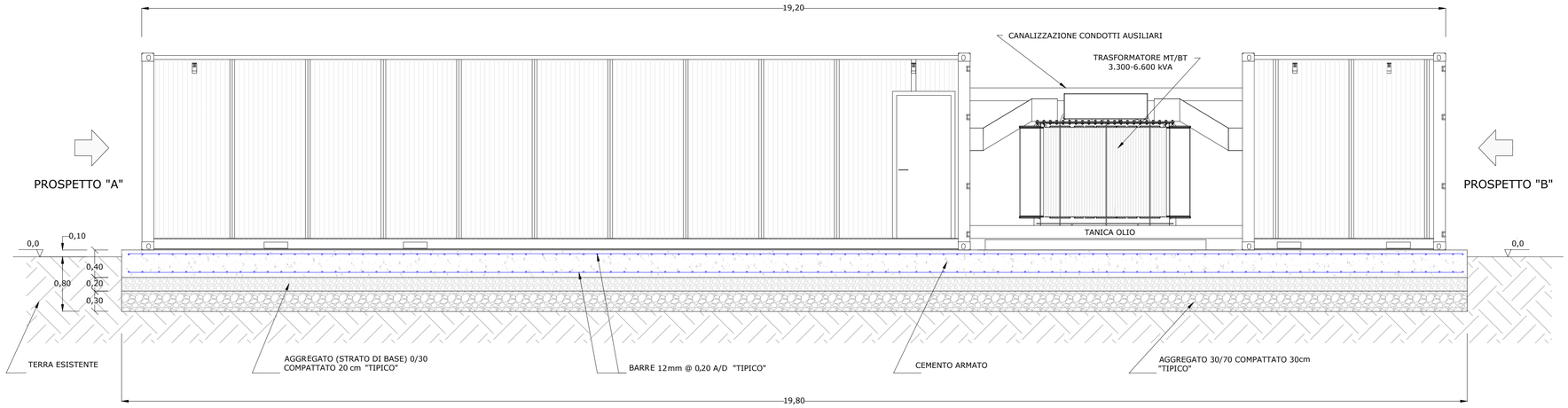

CABINA DI TRASFORMAZIONE MT/BT (PROSPETTO)

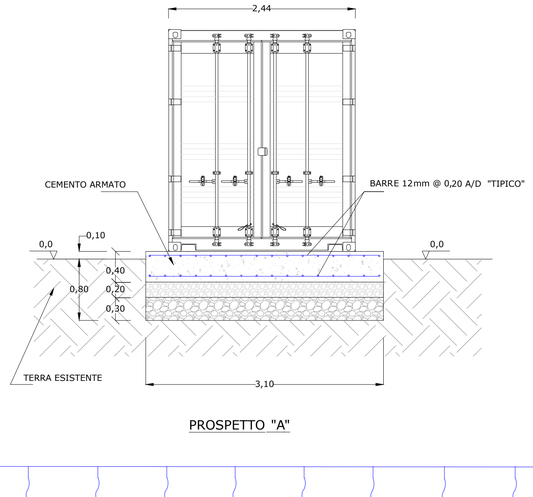

PROSPETTO "A"

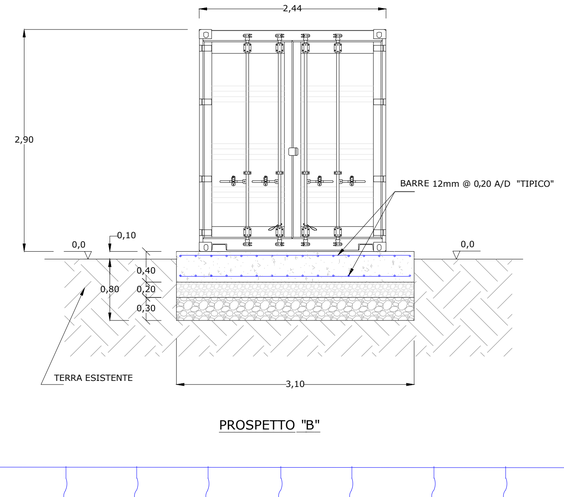

PROSPETTO "B"

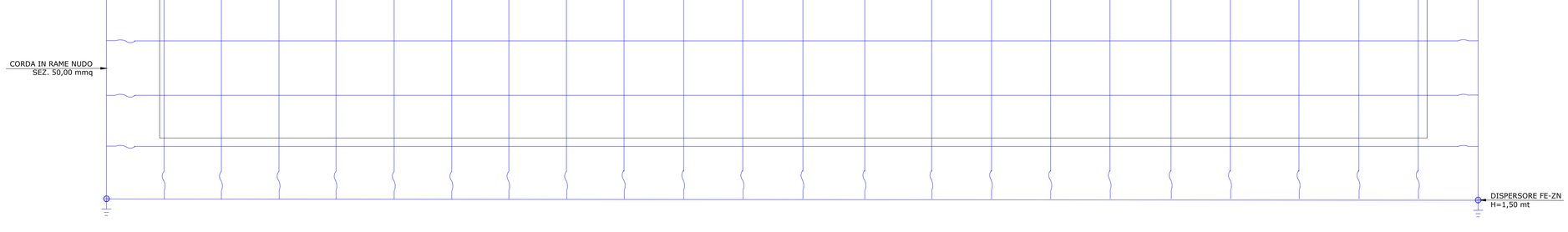

DETTAGLIO MAGLIA DI TERRA DI CABINA
NO SCALA

IMPIANTO AGRIVOLTAICO VOLTURINO 63.3

CABINA TRASFORMAZIONE MT/BT E FONDAZIONE

DIMENSIONI IN m / SCALA 1:40

FORMATO "A1" (841x594mm) - FR3/SIPR2

LOCALIZZAZIONE

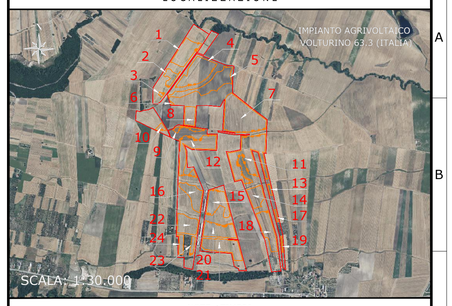

NOTE / TIMBRI

1. TUTTE LE MISURE SONO IN METRI, A MENO CHE NON SIANO INDICATE ALTRE UNITÀ DI MISURA.

PROGETTISTI

Responsabile tecnico
Ingegner
Maurizio De Donno
(per NRG Plus Italia S.r.l.)

mdedonno@nrgplus.global

MAURIZIO DE DONNO
11.06.2024 10:50:35
GMT+01:00

ORDINE INGEGNERI DELLA PROVINCIA DI FOGGIA
Dott. Ing. MAURIZIO DE DONNO n° 1025 sez. A

IL PROMOTORE:

LEGENDA

- LIMITE LOTTO
- PV AREA
- 1-2-... IDENTIFICAZIONE AREA MODULI FOTOVOLTAICI

REV	DATA	DESCRIZIONE	PREP.	DISEG.	VERIF.	APPR.
0	05/04/24	EMISSIONE FINALE	H.M	R.S	A.M	M.DD
A	21/03/24	EMISSIONE INIZIALE	E.G	R.S	A.M	M.DD

IL PROMOTORE:

GREEN ENERGY 5 S.R.L
C.F e P.IVA: 12767930964
Corso Europa 13
20122 - Milano (MI)
PEC:green.energy5.srl@legalmail.it

Codice Cliente:

PROGETTO:
IMPIANTO AGRIVOLTAICO VOLTURINO 63.3

DOCUMENTI:
CABINA TRASFORMAZIONE MT/BT E FONDAZIONE

LOCALIZZAZIONE	INFORMAZIONE DI PROGETTO		FASE
CITTÀ: VOLTURINO PROVINCIA: FOGGIA REGIONE: PUGLIA	SORGENTE: SOLARE PAC[MW]: 63.3 PDC[MWp]: 74,36	AREA[Ha]: 81,41 GCR[%]: 56,33	PERMESSI
COORDINATE	**DETTAGLI DI PROGETTO**		
LAT: 41,50° LONG: 15,19° ALT[m]: 300	N.PAN: 118.032 P.PAN[Wp]: 630 STRU: TRACKER	N.INV: 234 P.INV[kVA]:330/300 INCLI: ± 38.5°	PITCH[m]: 9,00 N.STR: 1.021 (2P48) 287 (2P24) 260 (2P12)

	NOME	REGISTRAZIONE	FIRMA	DATA
PREPARATO	-	-		05/04/24
DISEGNATO	-	-		05/04/24
VERIFICATO	-	-		05/04/24
APPROVATO	-	-		05/04/24

TAVOLA No	SCALA	IMPIANTO	D.	T.	S.	DOC.	REV.	FASE	EMI.
1 DI 1	1:40	I T S 3 V O I	L	C	5	3	R 0	I P	R E

QUESTO DOCUMENTO È PROPRIETÀ DI RENERGEIA. È SEVERAMENTE VIETATO RIPRODURRE QUESTO DOCUMENTO, IN TUTTO O IN PARTE, E FORNIRE AD ALTRI QUALSIASI INFORMAZIONE CORRELATA SENZA IL PREVENTIVO CONSENSO SCRITTO DI RENERGEIA.

FILE CAD: ITS3VO-1LC53-R0IPRE - Cabina Trasformazione e Fondazione.dwg