PLANIMETRIA
scala 1:50

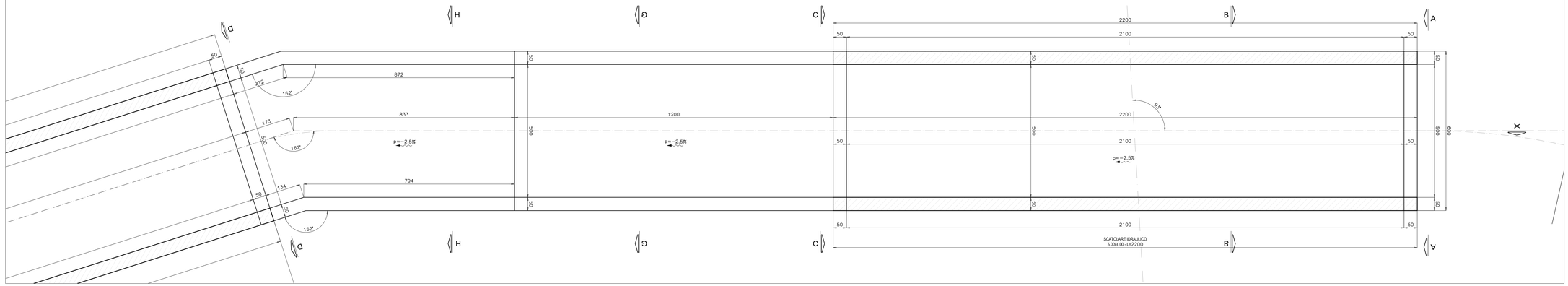

SEZIONE X-X LONGITUDINALE
Scala 1:50

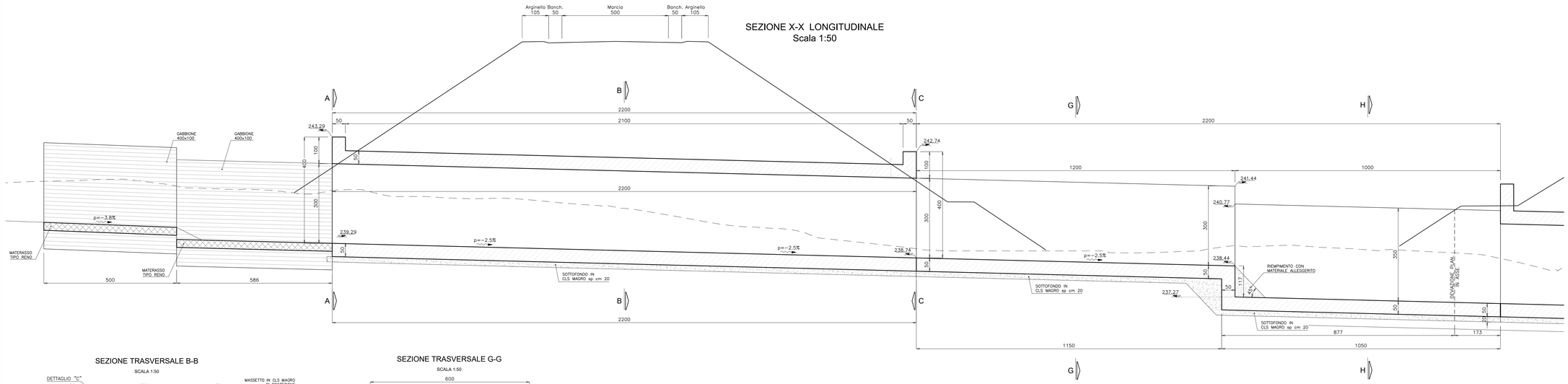

SEZIONE TRASVERSALE B-B
SCALA 1:50

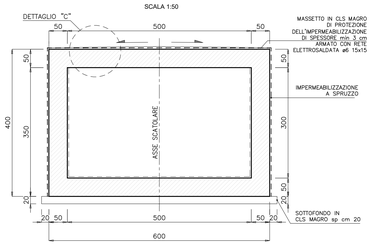

SEZIONE TRASVERSALE G-G
SCALA 1:50

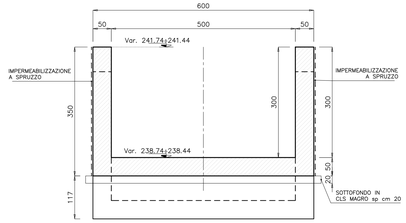

SEZIONE TRASVERSALE D-D scala 1:50

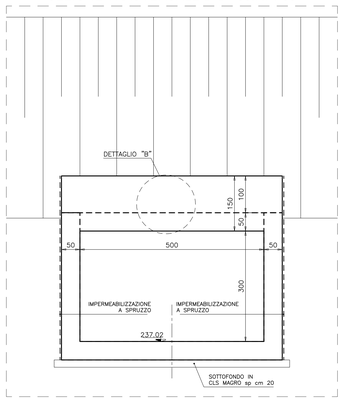

SEZIONE TRASVERSALE F-F scala 1:50

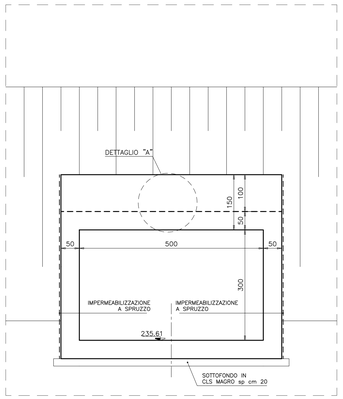

VISTA DI DETTAGLIO

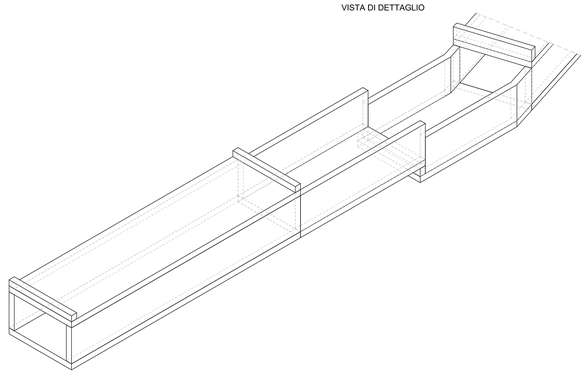

SEZIONE DETTAGLIO "A"
SCALA 1:25

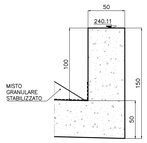

SEZIONE DETTAGLIO "B"
SCALA 1:25

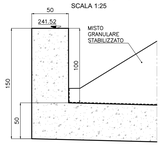

SEZIONE TRASVERSALE H-H
SCALA 1:50

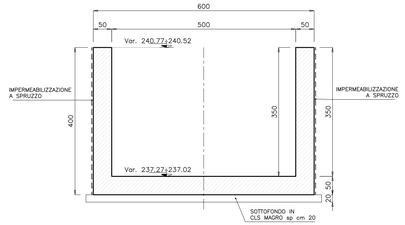

DETTAGLIO "C"
SCALA 1:25

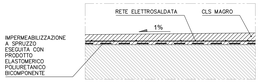

SOGGETTO ATTUATORE - Art.7 D.L. 11 novembre 2016, n. 205 (già art.15 ter del D.L. 17 ottobre 2016, n.189, convertito dalla L. 15 dicembre 2016, n.229)
ex OCDPC 408 / 2016 - art.4
OCDPC 475 / 2017 - art.3

PNC - PNRR: Piano Nazionale Complementare al Piano Nazionale di Ripresa e Resilienza nei territori colpiti dal sisma 2009-2016, Sub-misura A4,"Investimenti sulla rete stradale statale"

Lavori di adeguamento e/o miglioramento tecnico funzionale della sezione stradale in t.s. e potenziamento delle intersezioni - 1° Stralcio lungo la S.S. n. 210 "Fermana Faleriense" - Amandola - Servigliano"

PROGETTO DEFINITIVO

PROGETTISTA E RESPONSABILE DELL'INTEGRAZIONE DELLE PRESTAZIONI SPECIALISTICHE
Ing. Eugenio Mononi
Ordine Roma n° 10020

IL GEOLOGO
Dott.ssa Geol. Maria Bruno
Ordine dei Geologi del Lazio al n° 668

COORDINATORE PER LA SICUREZZA IN FASE DI PROGETTAZIONE
Ing. Francesco M. La Camera
Ordine Roma n° 7290

IMPRESA CONCORRENTE A.T.I.:
Mandataria: MONACO S.p.A. costruzioni generali
Mandante: IRCOP

RTP DI PROGETTAZIONE:
Mandataria: S.T.E. a Sas e S.r.l. Structure and Transport Engineering — Direttore Tecnico Ing. E. Mononi, Ordine Ing. Roma N. 10020
Mandante: E.D.IN. s.r.l. Società di Ingegneria — Direttore Tecnico Ing. G. Grimaldi, Ordine Ing. Roma N. 17703
Dott. Geol. M. BRUNO — Ordine Geologi Lazio N. 668

OPERE D'ARTE MINORI
Opere di attraversamento idraulico
TM08- 5,0x4,0m - V510 alla prg. 0+425,00
Carpenteria e particolari costruttivi

CODICE PROGETTO			NOME FILE	REVISIONE	SCALA
PROGETTO	LIV.PROG.	ANNO	T03_TM08__STR_DI01_A		
A N 2 6 6	D	2 3	CODICE ELAB. T 0 3 T M 0 8 S T R C P 0 1	A	1:50/25

REV.	DESCRIZIONE	DATA	REDATTO	VERIFICATO	APPROVATO
D					
C					
B					
A	EMISSIONE	Nov. 2023	DEL VECCHIO	GRIMALDI	MORONI