SEZIONE TRASVERSALE PILE
SCALA 1:50

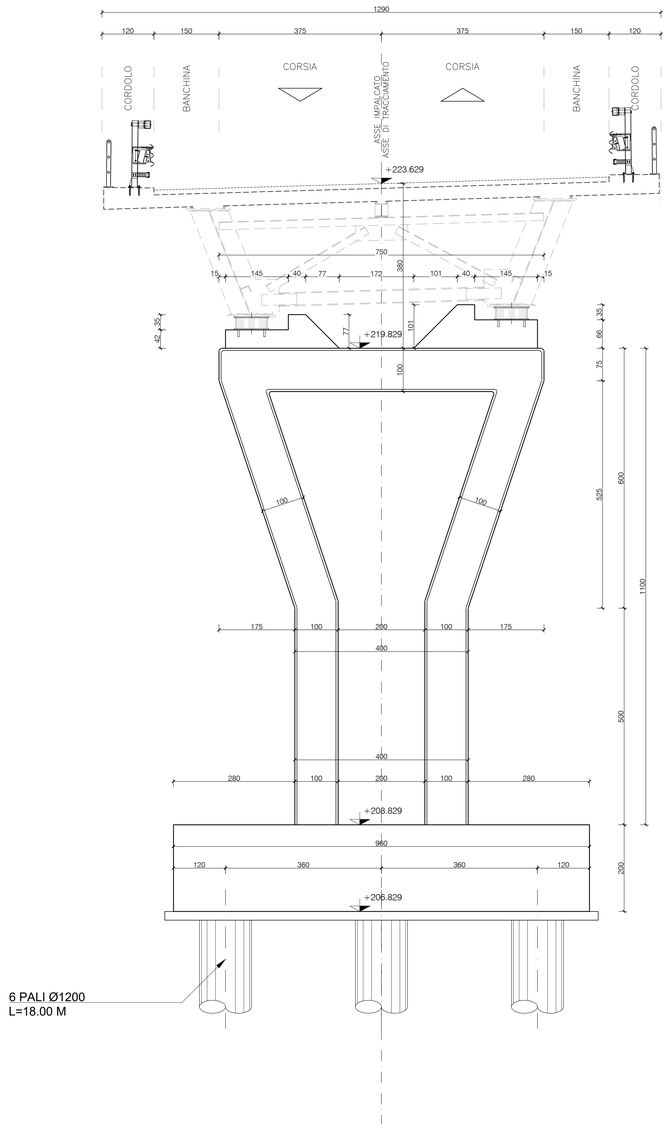

SEZIONE LONGITUDINALE PILE
SCALA 1:100

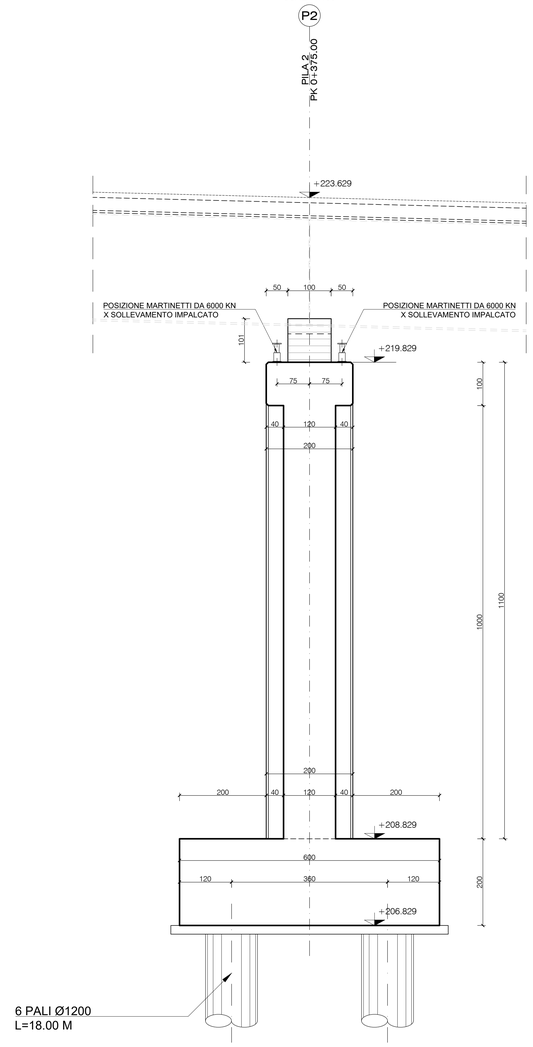

PROSPETTO LONGITUDINALE PILE
SCALA 1:100

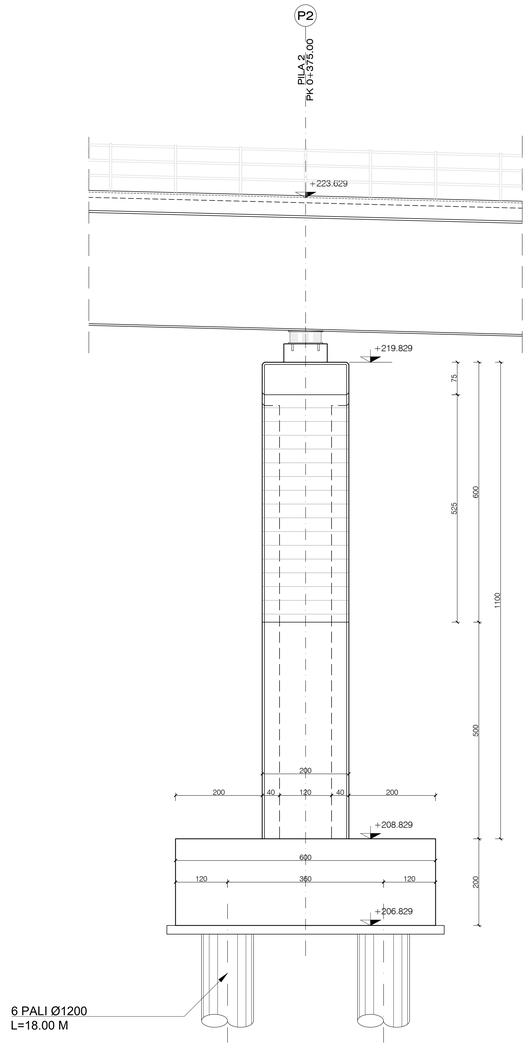

PIANTA CHIAVE

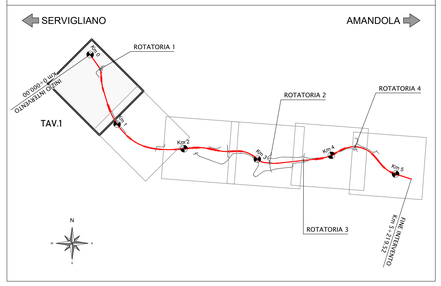

NOTA :
- PER LE CARATTERISTICHE DEI MATERIALI, LE RELATIVE PRESCRIZIONI ED I COPRIFERRI, VEDI TAV. T03_VI00_STR_SC01

PIANTA FONDAZIONI PILE
SCALA 1:50

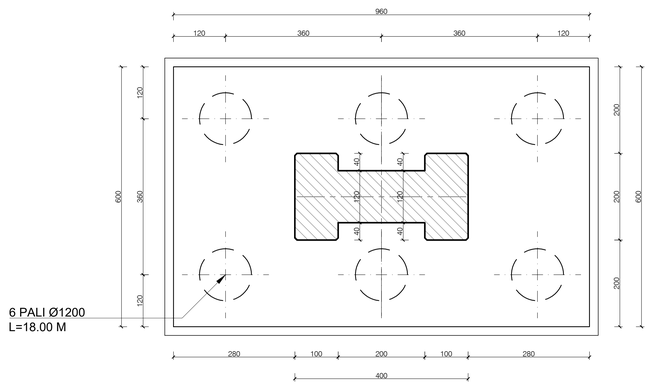

PIANTA PULVINO PILE (VISTA INFERIORE)
SCALA 1:50

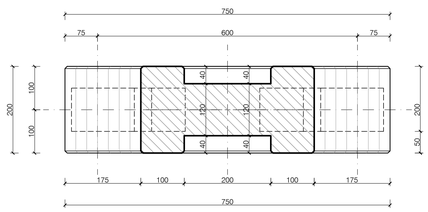

PIANTA PULVINO PILE (VISTA SUPERIORE)
SCALA 1:50

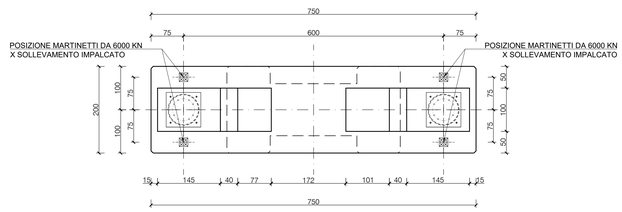

SOGGETTO ATTUATORE - Art.7 D.L. 11 novembre 2016, n. 205 (già art.15 ter del D.L. 17 ottobre 2016, n.189, convertito dalla L. 15 dicembre 2016, n.229)
ex OCDPC 408 / 2016 - art.4
OCDPC 475 / 2017 - art.3

PNC - PNRR: Piano Nazionale Complementare al Piano Nazionale di Ripresa e Resilienza nei territori colpiti dal sisma 2009-2016, Sub-misura A4,"Investimenti sulla rete stradale statale"

Lavori di adeguamento e/o miglioramento tecnico funzionale della sezione stradale in t.s. e potenziamento delle intersezioni - 1° Stralcio lungo la S.S. n. 210 "Fermana Faleriense" - Amandola - Servigliano"

PROGETTO DEFINITIVO

PROGETTISTA E RESPONSABILE DELL'INTEGRAZIONE DELLE PRESTAZIONI SPECIALISTICHE
Ing. Eugenio Moroni
Ordine Roma n° 10020

IL GEOLOGO
Dott.ssa Geol. Maria Bruno
Ordine dei Geologi del Lazio al n° 668

COORDINATORE PER LA SICUREZZA IN FASE DI PROGETTAZIONE
Ing. Francesco M. La Camera
Ordine Roma n° 7290

IMPRESA CONCORRENTE A.T.I.:
Mandataria: MONACO S.p.A. Costruzioni generali
Mandante: IRCOP

RTP DI PROGETTAZIONE:
Mandataria: S.T.E. a S.r.l. Structure and Transport Engineering
Direttore Tecnico Ing. E. Moroni Ordine Ing. Roma N. 10020
Mandanti: E.D.IN. s.r.l. Società di Ingegneria
Direttore Tecnico Ing. G. Grimaldi Ordine Ing. Roma N. 17703
Dott. Geol. M. BRUNO
Ordine Geologi Lazio N. 668

OPERE D'ARTE MAGGIORI: VIADOTTI E PONTI
VI01 - Viadotto "Castellano"
Carpenteria Pila P2

CODICE PROGETTO			NOME FILE	REVISIONE	SCALA
PROGETTO	LIV. PROG.	ANNO	T03_VI01_STR_CP13_A		
AN266	D	23	CODICE ELAB. T03VI01STRCP13	A	1:50

REV.	DESCRIZIONE	DATA	REDATTO	VERIFICATO	APPROVATO
D					
C					
B					
A	EMISSIONE	Nov. 2023	DEL VECCHIO	GRIMALDI	MORONI