ELABORATI DI RIFERIMENTO	
CODIFICA ELABORATO	DESCRIZIONE ELABORATO
IIMA-CCD-MMNNNN-YYSS-00-00	DESCRIZIONE
IMA-CCD-MMNNNN-YYSS-00-00	DESCRIZIONE
IMA-CCD-MMNNNN-YYSS-00-00	DESCRIZIONE

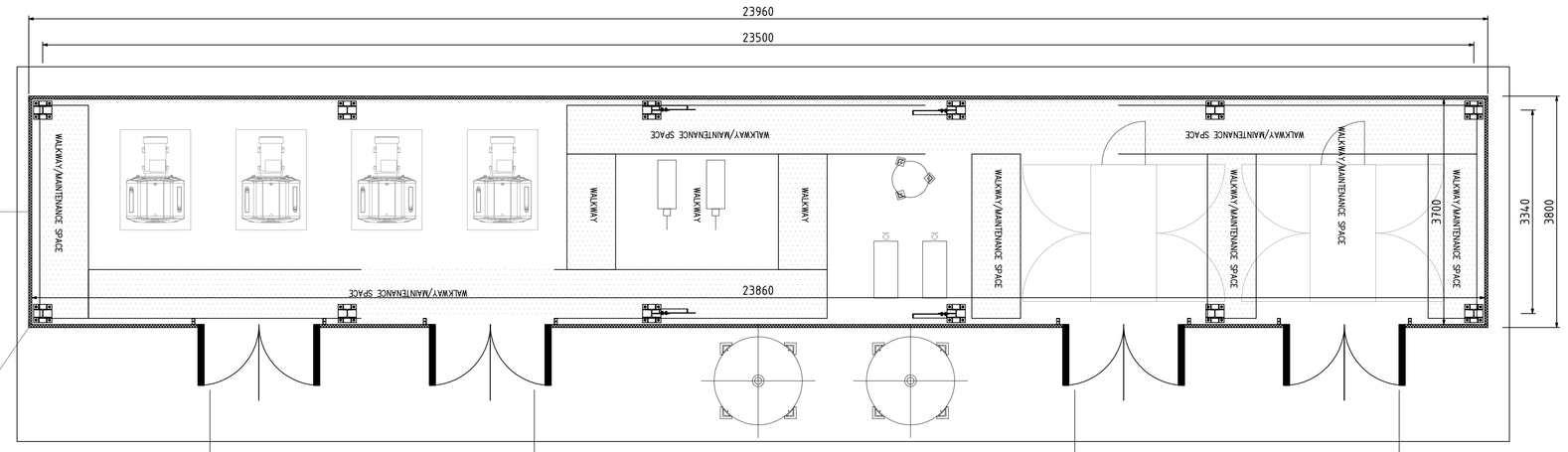

PIANTA TRACCIAMENTO
Scale 1:50

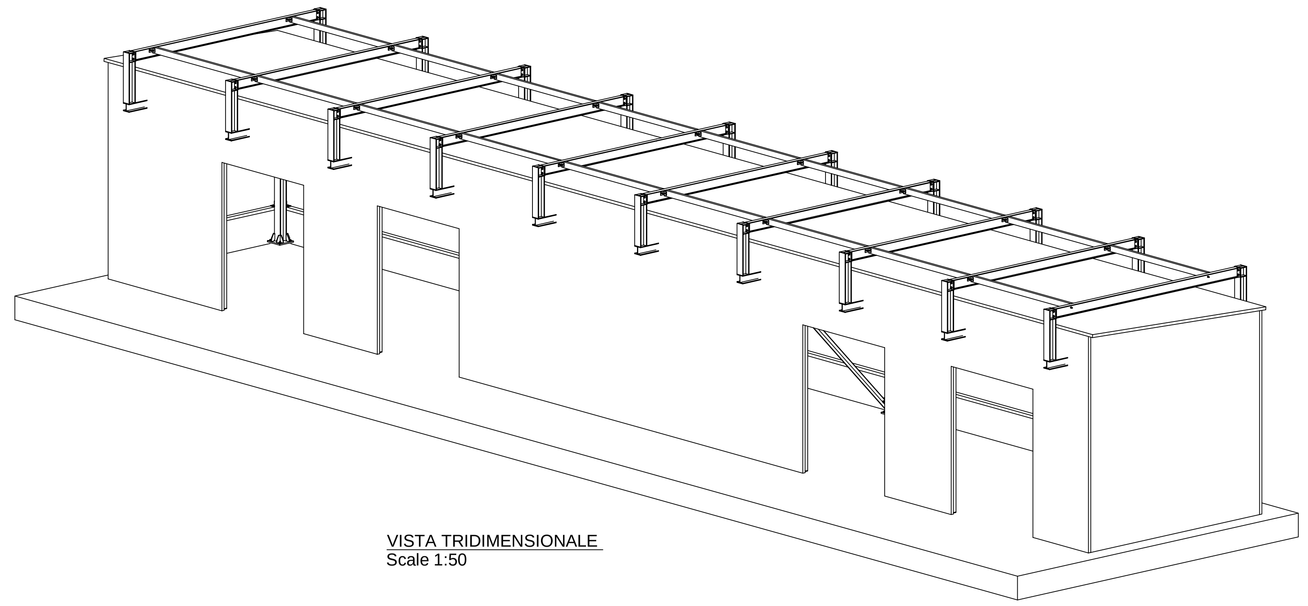

VISTA TRIDIMENSIONALE
Scale 1:50

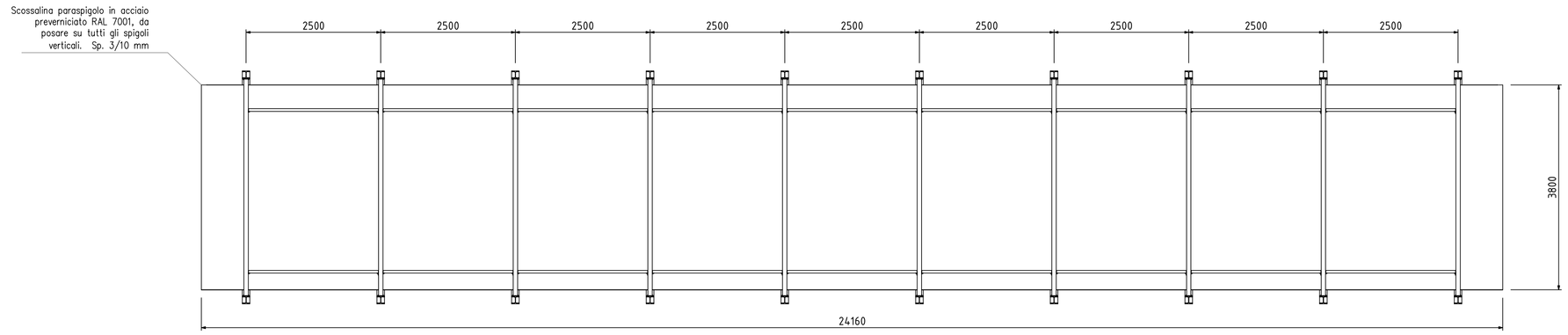

PIANTA COPERTURA
Scale 1:50

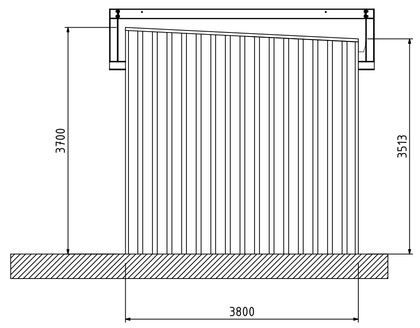

PROSPETTO LATO 1
Scale 1:50

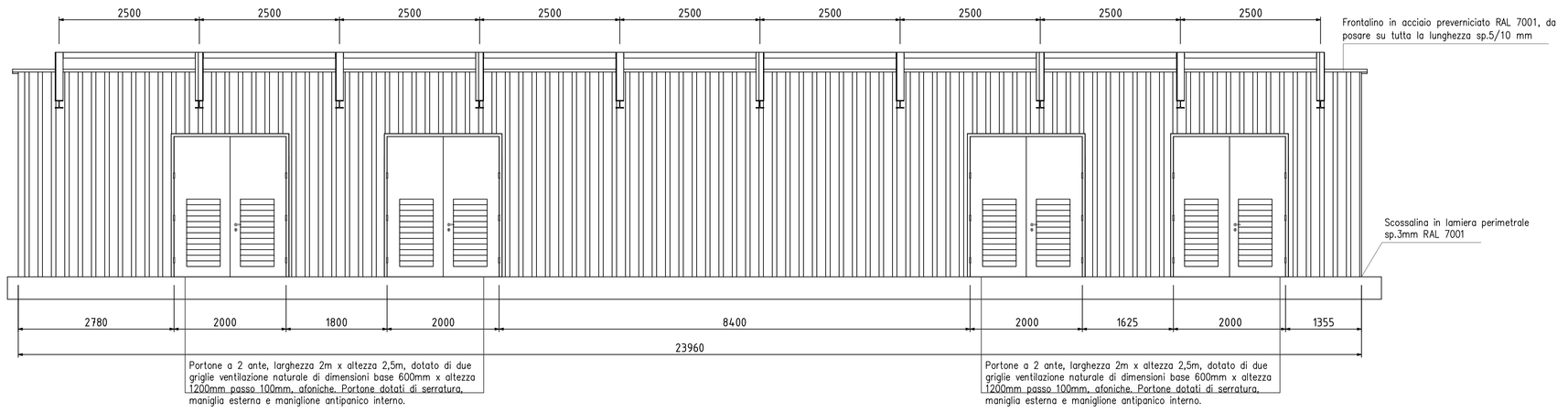

PROSPETTO LATERALE
Scale 1:50

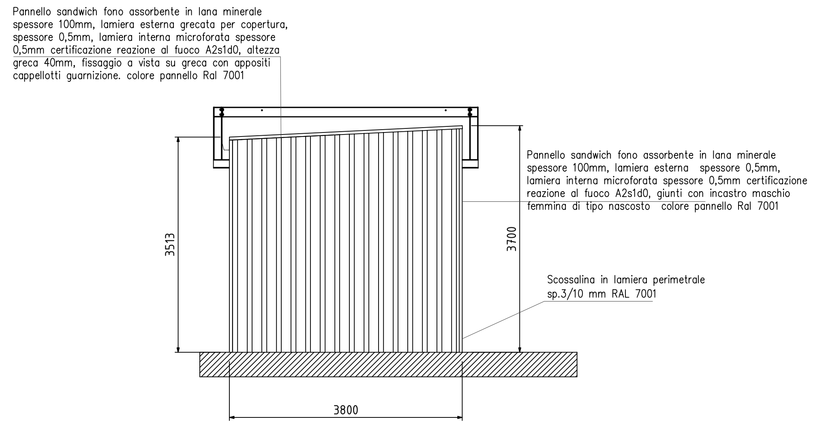

PROSPETTO LATO 2
Scale 1:50

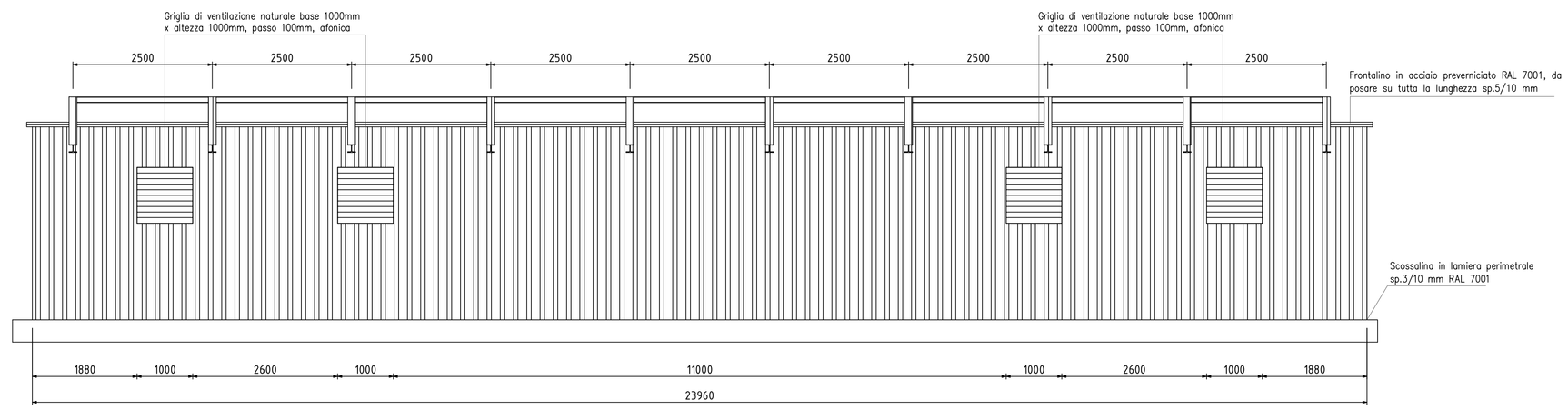

PROSPETTO RETRO
Scale 1:50

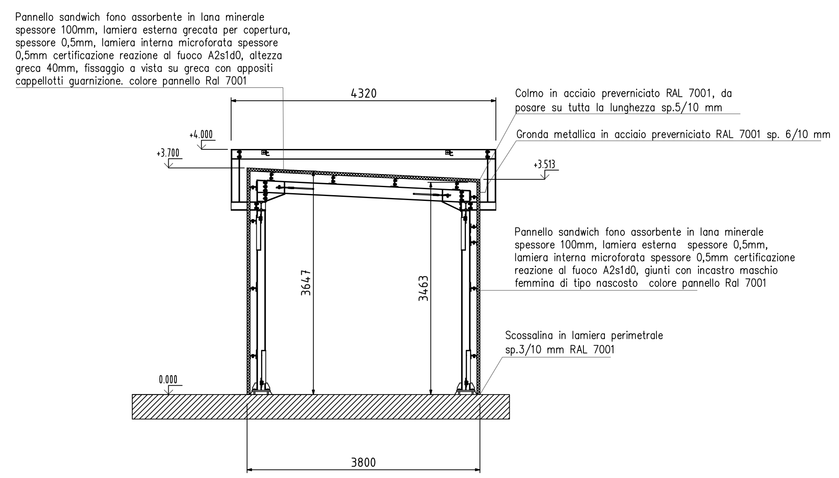

SEZIONE TIPO
Scale 1:50

REV. Rev.	DATA Date	DESCRIZIONE DELLA REVISIONE Revision description	EMISSIONE Issued by	DISEGNATO Prepared by	VERIFICATO Checked by	APPROVATO Approved by
00	15.03.2024	PRIMA EMISSIONE	ING	D. ZANCHI	G. RICCI	G. MONTEFORTE

Logo e codifica forniture

IMPIANTO: Plant: Centrale di San Filippo del Mela
IMPIANTO MOTORI A GAS

TITOLO: Title: EDIFICIO COMPRESSORI
PIANTE SEZIONI E PROSPETTI

a2a LIFE COMPANY

INGEGNERIA

DISEGNO: Drawing N.	SFP-CSC-000019-IMAG	SCALA Scale	1 : 50	FORMATO Size	A0
NOME FILE: File name:	SFP-CSC-000019-IMAG-00-00_Piante sezioni prospetti.dwg			Foglio/Sheet 01	SU/OF 01

Questo documento è proprietà del Gruppo A2A; non può essere utilizzato, trasmesso a terzi o riprodotto senza autorizzazione dello stesso.
© Gruppo A2A tutelato i propri diritti a norma di legge. - Documento emesso elettronicamente e valido senza firma.