SEZIONE TRASVERSALE
SCALA 1:50

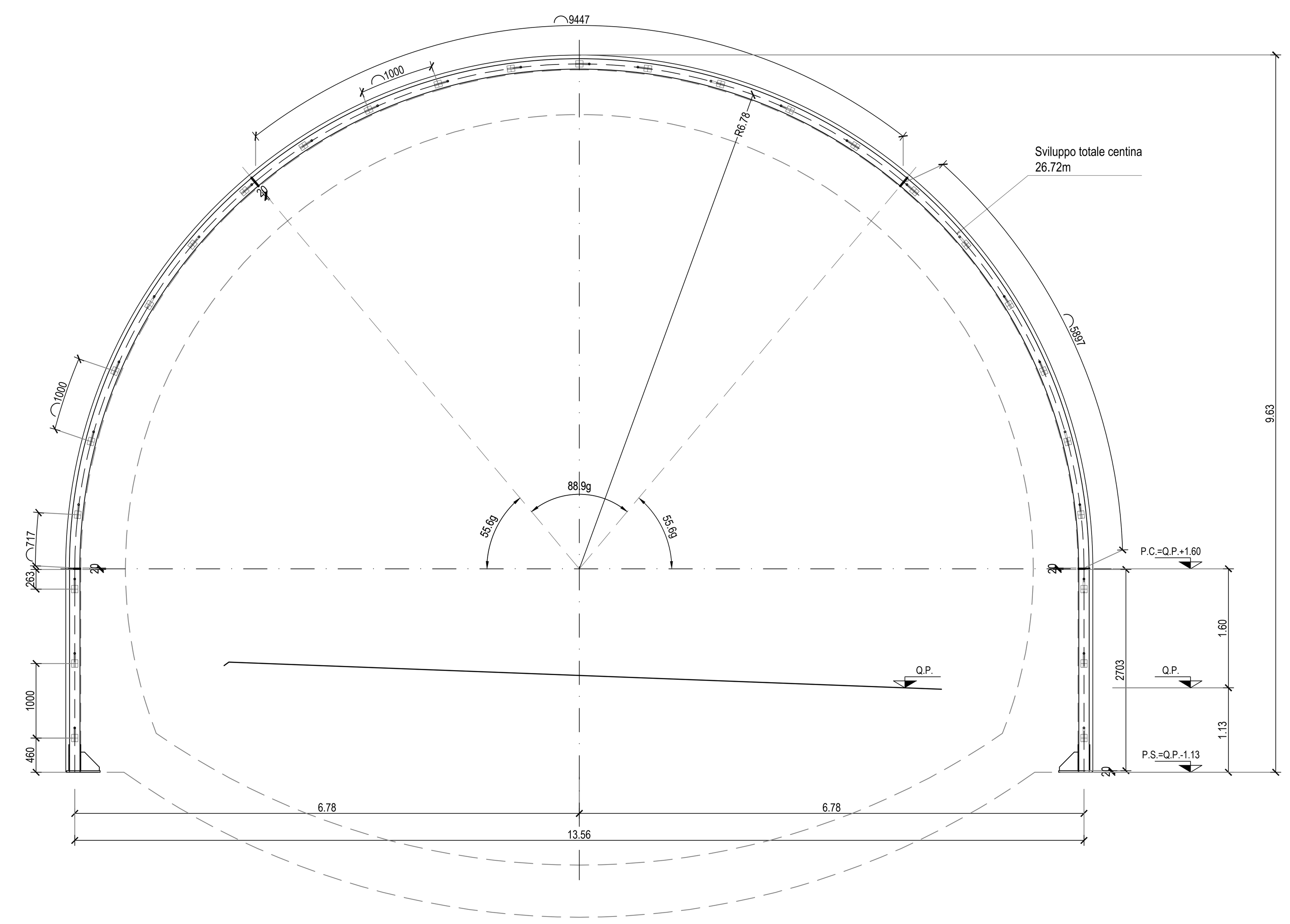

SEZIONE LONGITUDINALE
SCALA 1:50

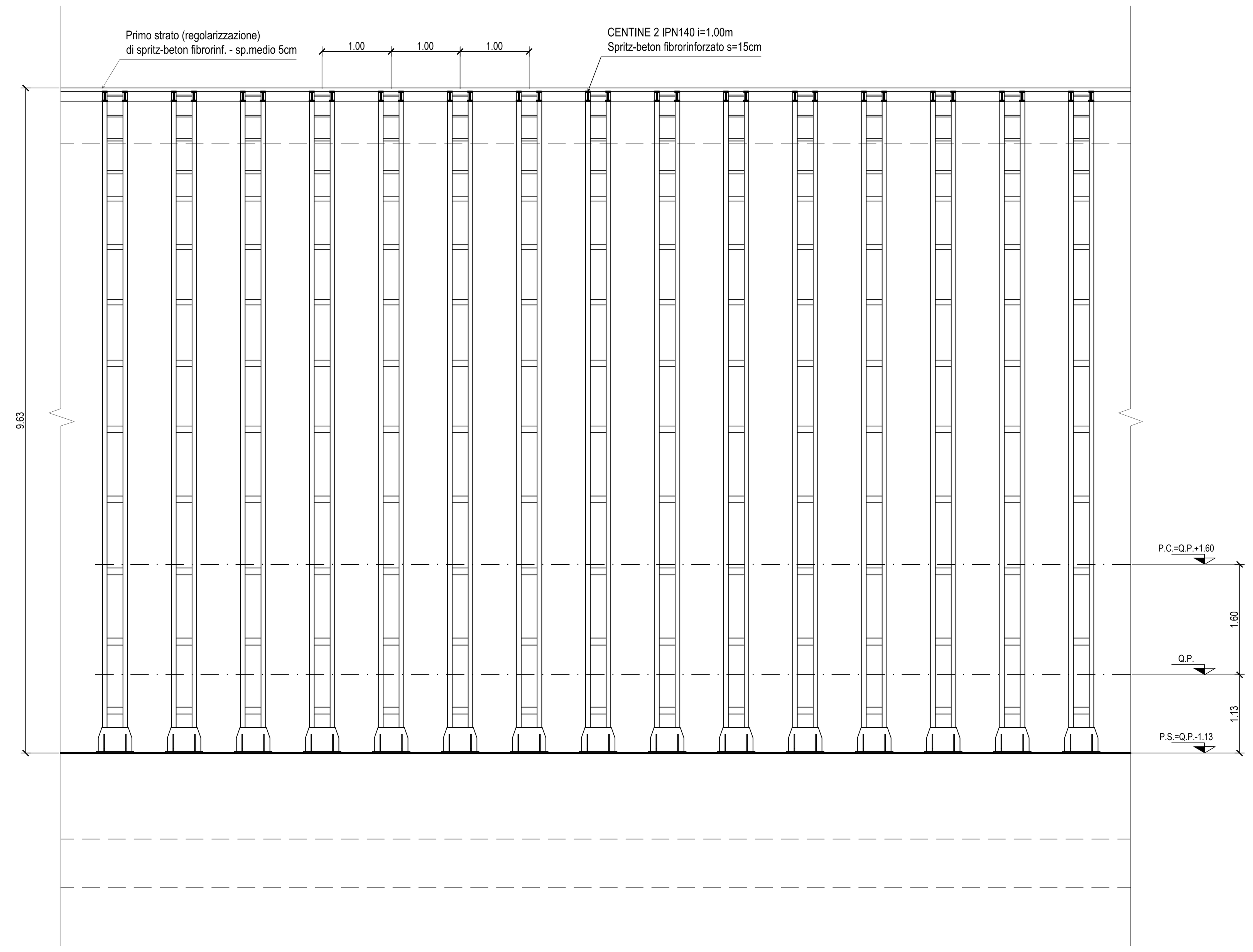

PARTICOLARE 2
SCALA 1:10
GIUNZIONE CENTINE

SEZIONE B-B

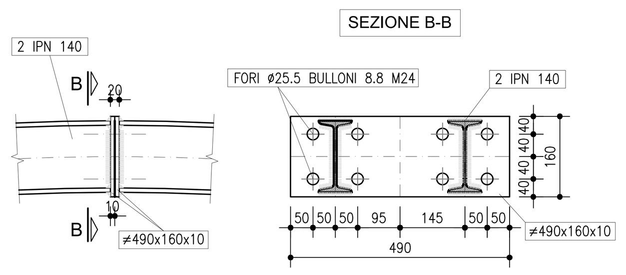

PARTICOLARE 1
SCALA 1:10
PIEDE CENTINE

VISTA FRONTALE / VISTA LATERALE / SEZIONE A-A

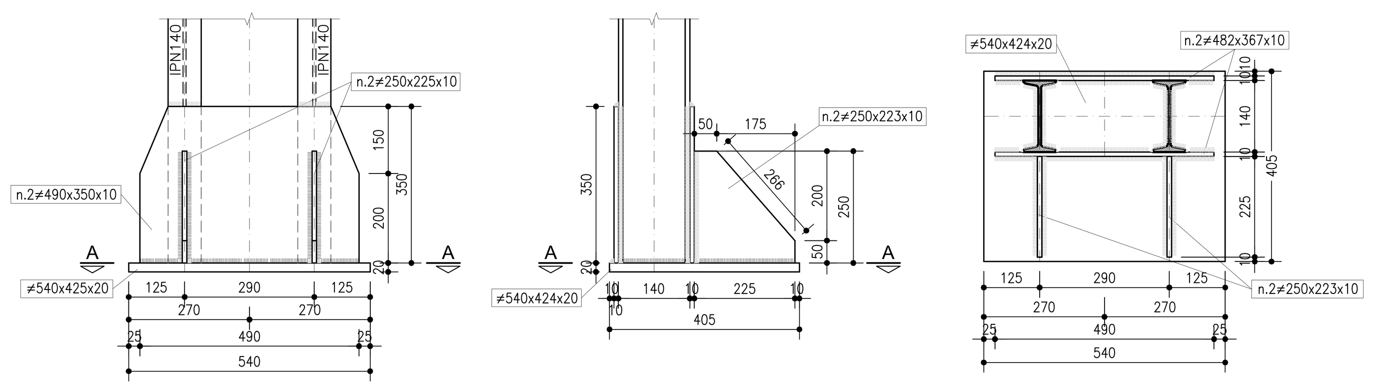

PARTICOLARE 3
SCALA 1:10
UNIONE CENTINE

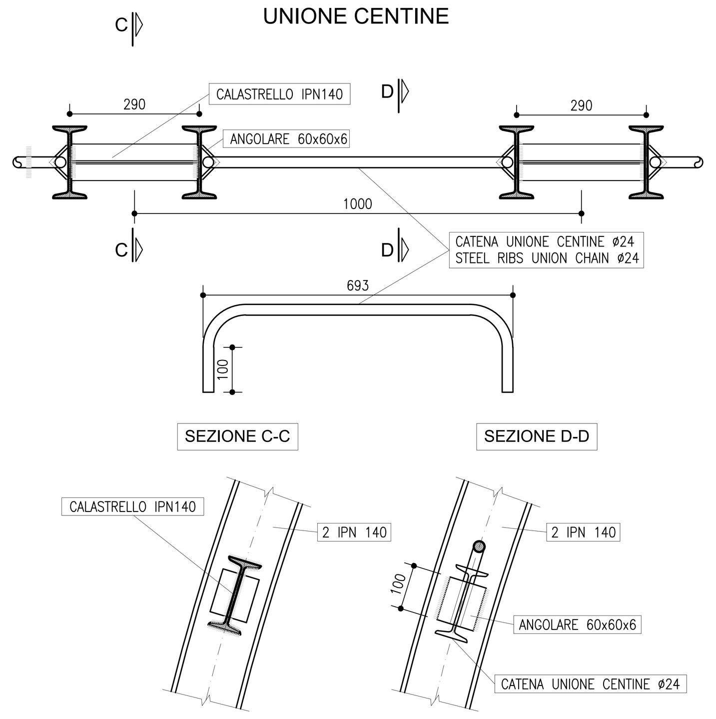

anas
GRUPPO FS ITALIANE

Direzione Progettazione e Realizzazione Lavori

SGC Grosseto Fano (E78).
Tratto Nodo di Arezzo (S. Zeno) - Selci Lama (E45).
Adeguamento a 4 corsie del tratto Le Ville - Selci Lama (E45).
Lotto 7.

PROGETTO DEFINITIVO | PG 364

ANAS - DIREZIONE PROGETTAZIONE E REALIZZAZIONE LAVORI

IL GEOLOGO
Dott. Geol. Salvatore Marino
Ordine dei geologi della Regione Lazio n. 1069

COORDINATORE PER LA SICUREZZA IN FASE DI PROGETTAZIONE
Arch. Santo Salvatore Vermiglio
Ordine Architetti Provincia di Reggio Calabria n. 1270

L'ARCHEOLOGO
Dott.ssa Maria Grazia Liseno
Elenco MIBACT n. 1646

VISTO: IL RESP. DEL PROCEDIMENTO
Ing. Michele Consumini

VISTO: IL RESP. DEL PROGETTO
Arch.Pianif. Marco Colazza

I PROGETTISTI SPECIALISTICI
Ing. Ambrogio Signorelli
Ordine Ingegneri Provincia di Roma n. A35111
Ing. Moreno Panfili
Ordine Ingegneri Provincia di Perugia n. A2657
Ing. Claudio Muller
Ordine Ingegneri Provincia di Roma n. 15754
Ing. Giovanni Suraci
Ordine Ingegneri Provincia di RC n. A2895
Ing. Giuseppe Resta
Ordine Ingegneri Provincia di Roma n. 20629

PROGETTAZIONE ATI:
(Mandataria) GPI NGEGNERIA — GESTIONE PROGETTI INGEGNERIA srl
(Mandante) cooprogetti
(Mandante) engeko
(Mandante) SAIM — Studio di Architettura e Ingegneria Moderna

IL PROGETTISTA RESPONSABILE DELL'INNTEGRAZIONE DELLE PRESTAZIONI SPECIALISTICHE. (DPR207/10 ART 15 COMMA 12) :
Dott. Ing. GIORGIO GUIDUCCI
Ordine Ingegneri Provincia di Roma n. 14035

OPERE D'ARTE MAGGIORI
Galleria Naturale
Le Ville – Dir. Grosseto
Sezione tipo A0 – Carpenteria centine e particolari costruttivi

CODICE PROGETTO	NOME FILE	REVISIONE	SCALA
COMP. DP / PROGETTO LO702G / LIV. ANNO N.PROG. D2110	T00GN02OSTCA01B. — CODICE ELAB. T00GN02OSTCA01	B	1:50/1:10

REV.	DESCRIZIONE	DATA	REDATTO	VERIFICATO	APPROVATO
D					
C					
B	Revisione per Istr. ANAS Prot. CDG.U.0439522 23-05-2024	Giugno '24	Amoruso	Signorelli	Guiducci
A	Emissione	Marzo '24	Amoruso	Signorelli	Guiducci